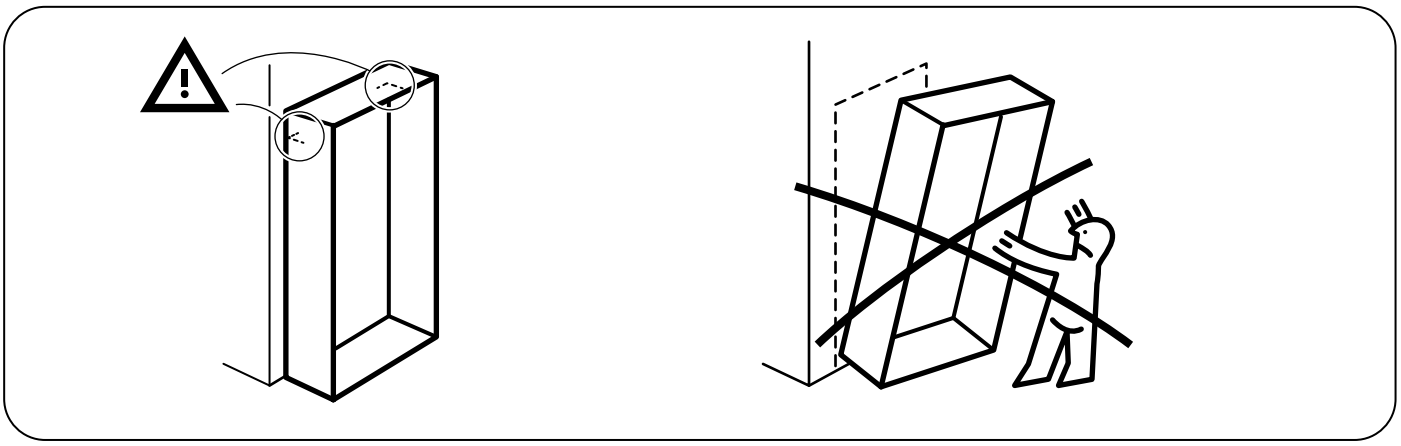

30

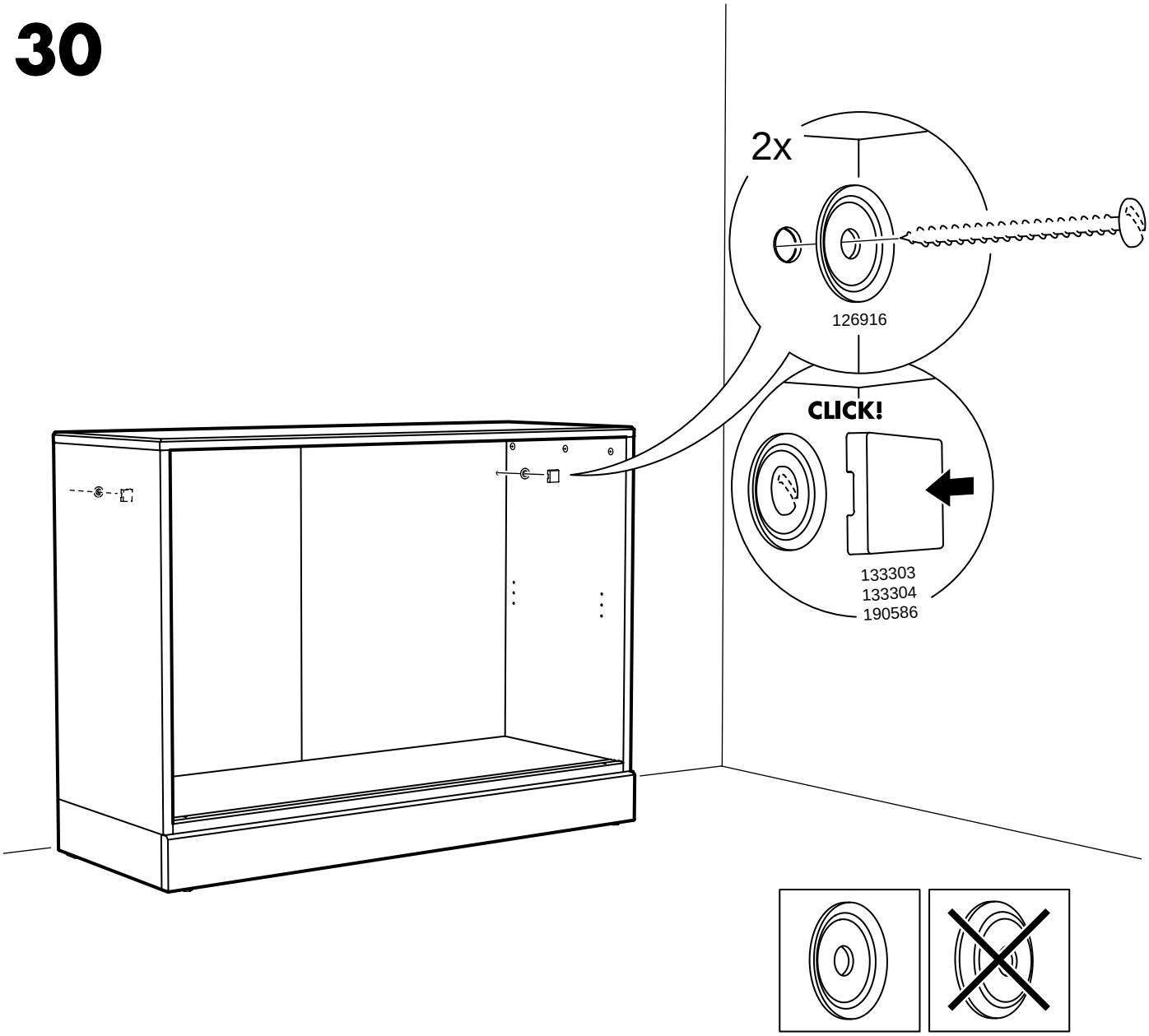

31

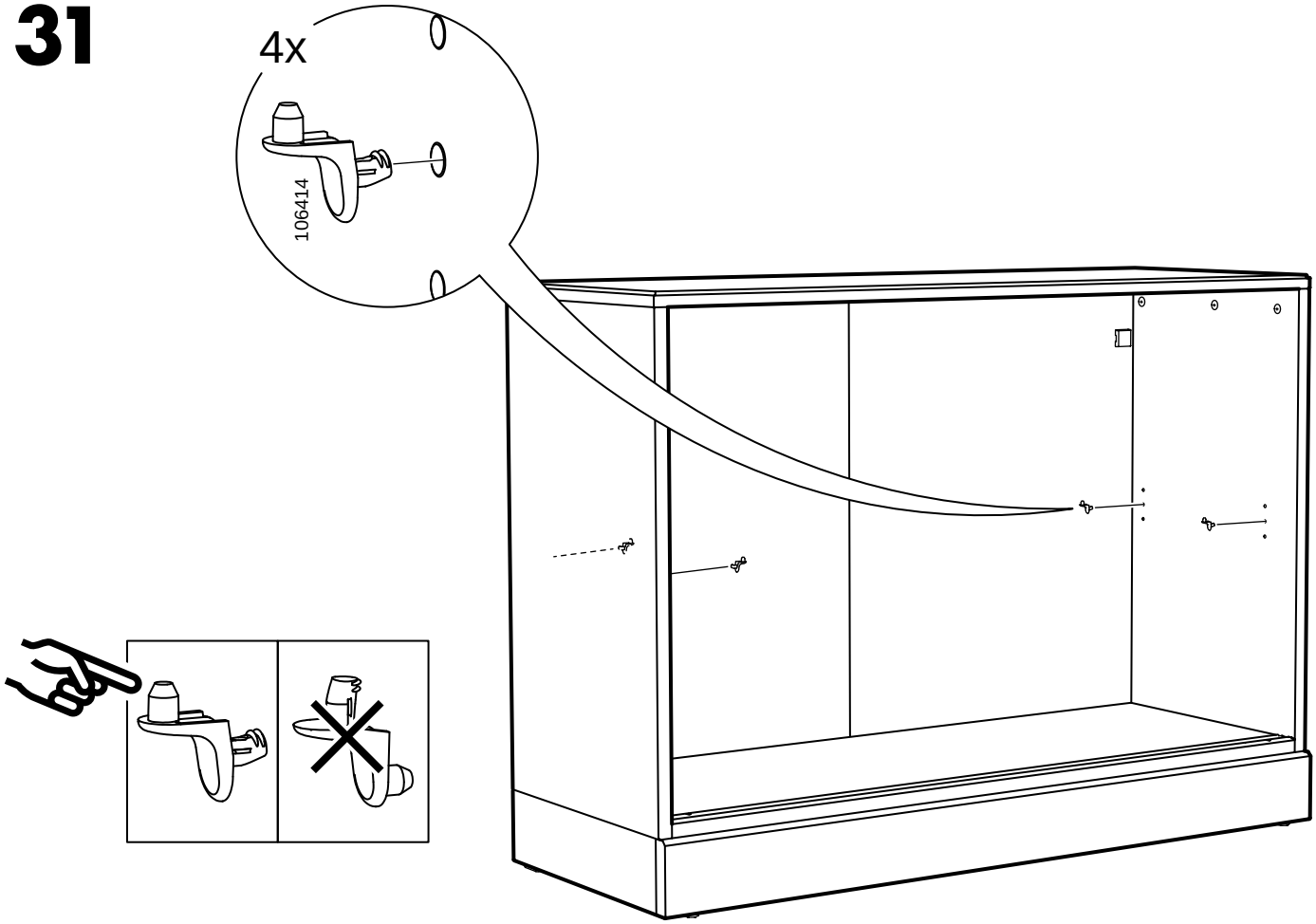

32

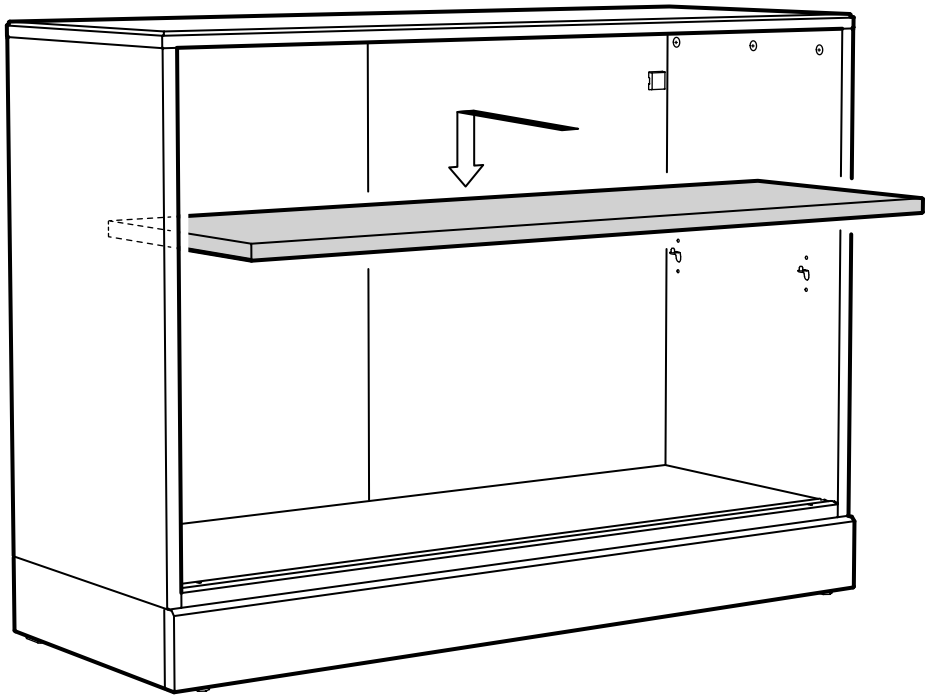

33

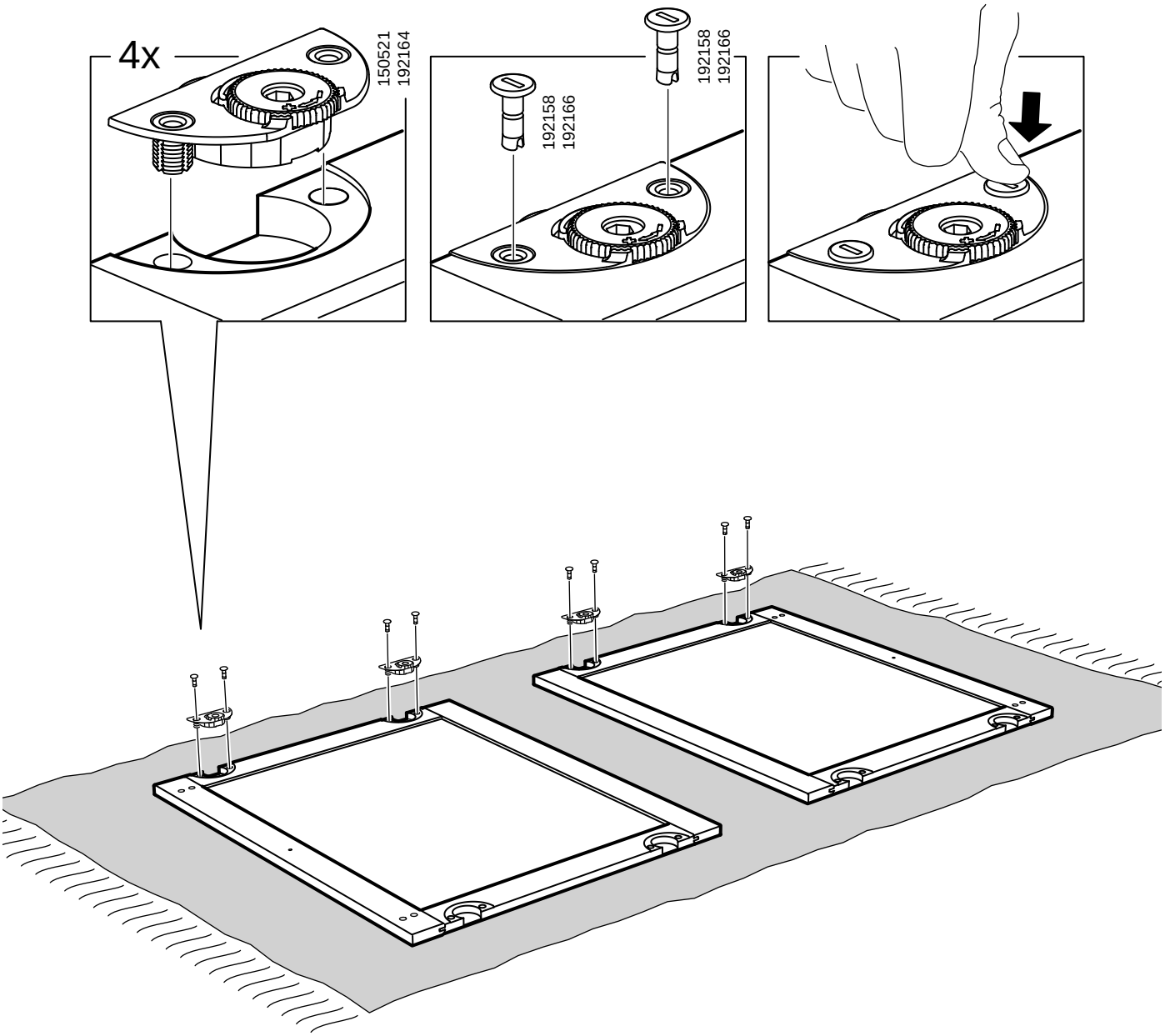

12

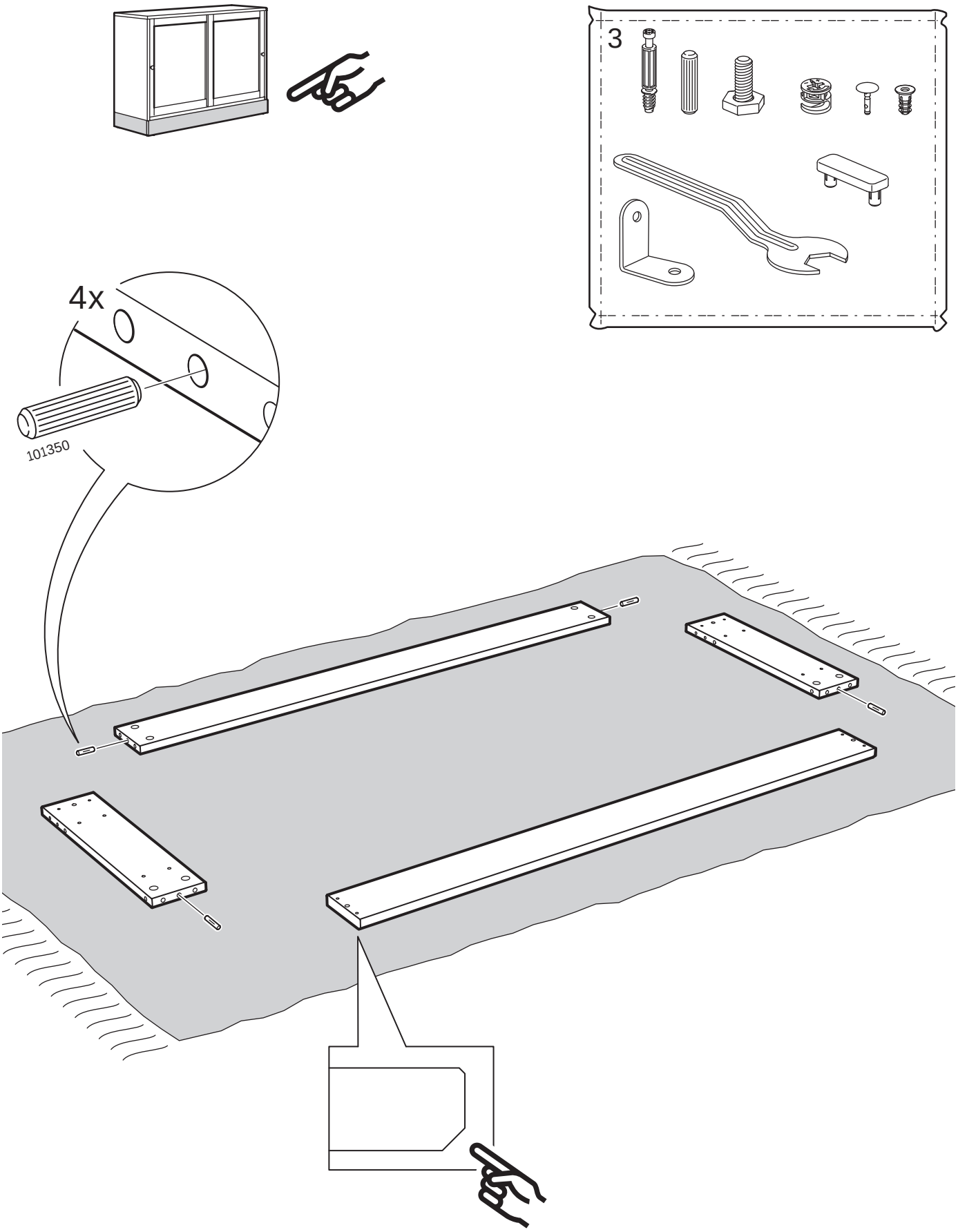

13

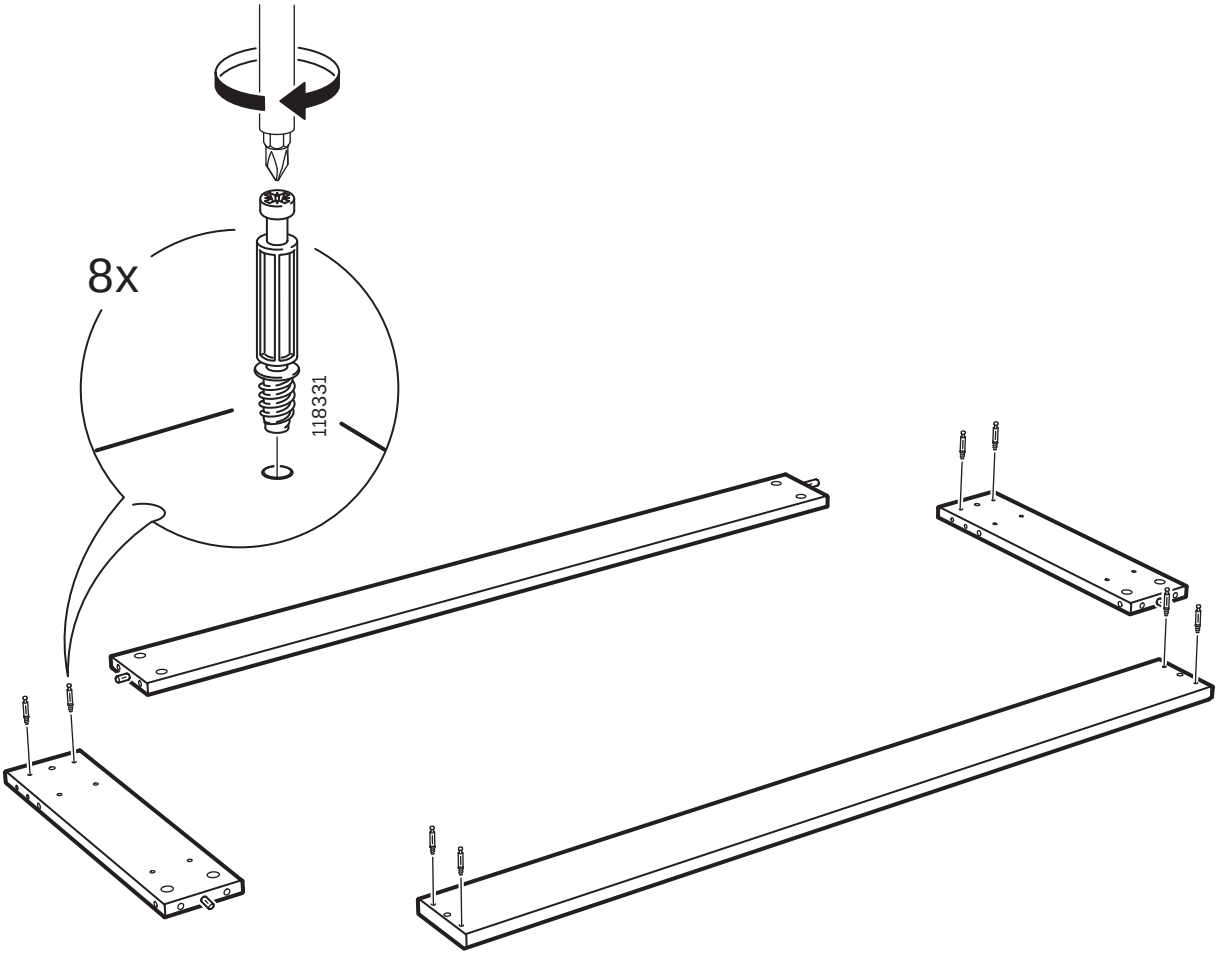

14

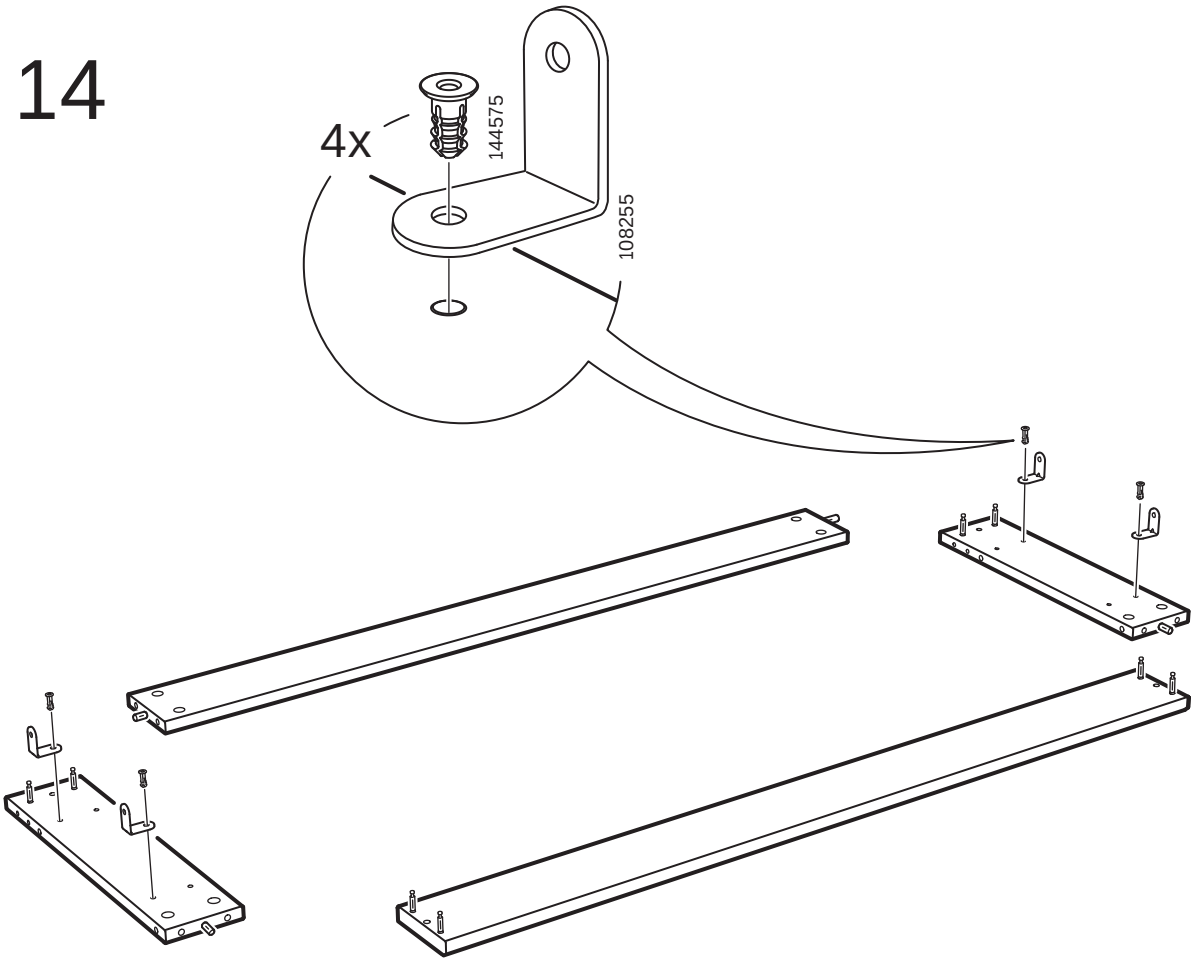

15

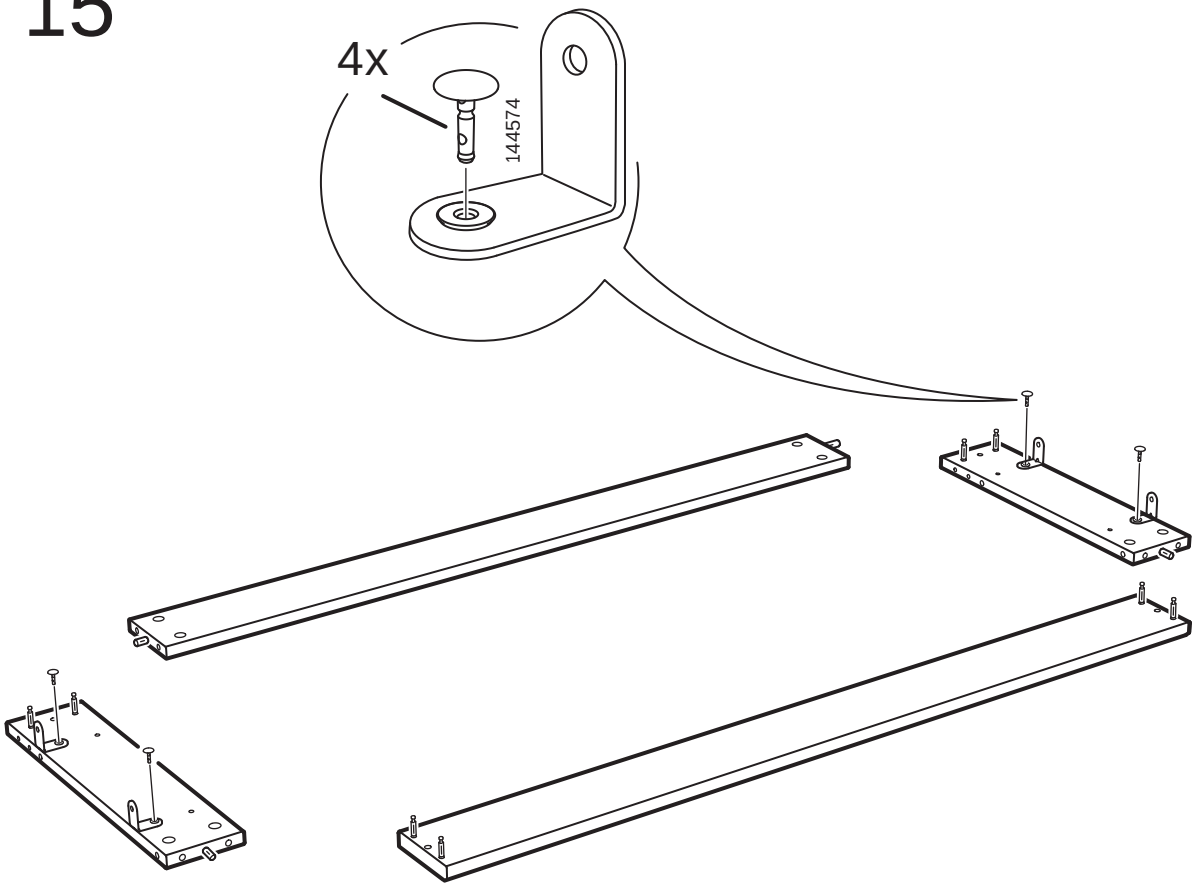

16

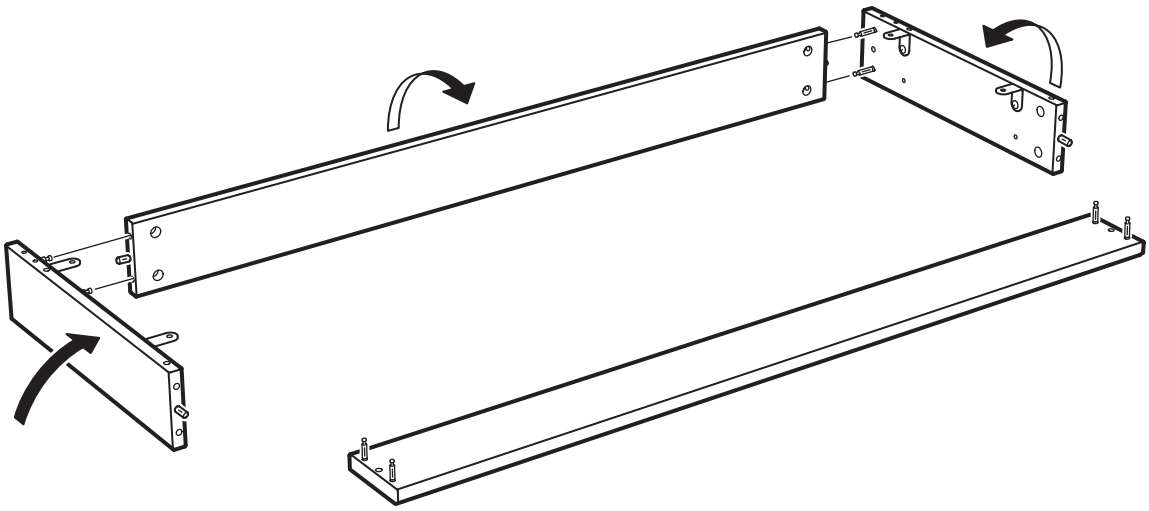

17

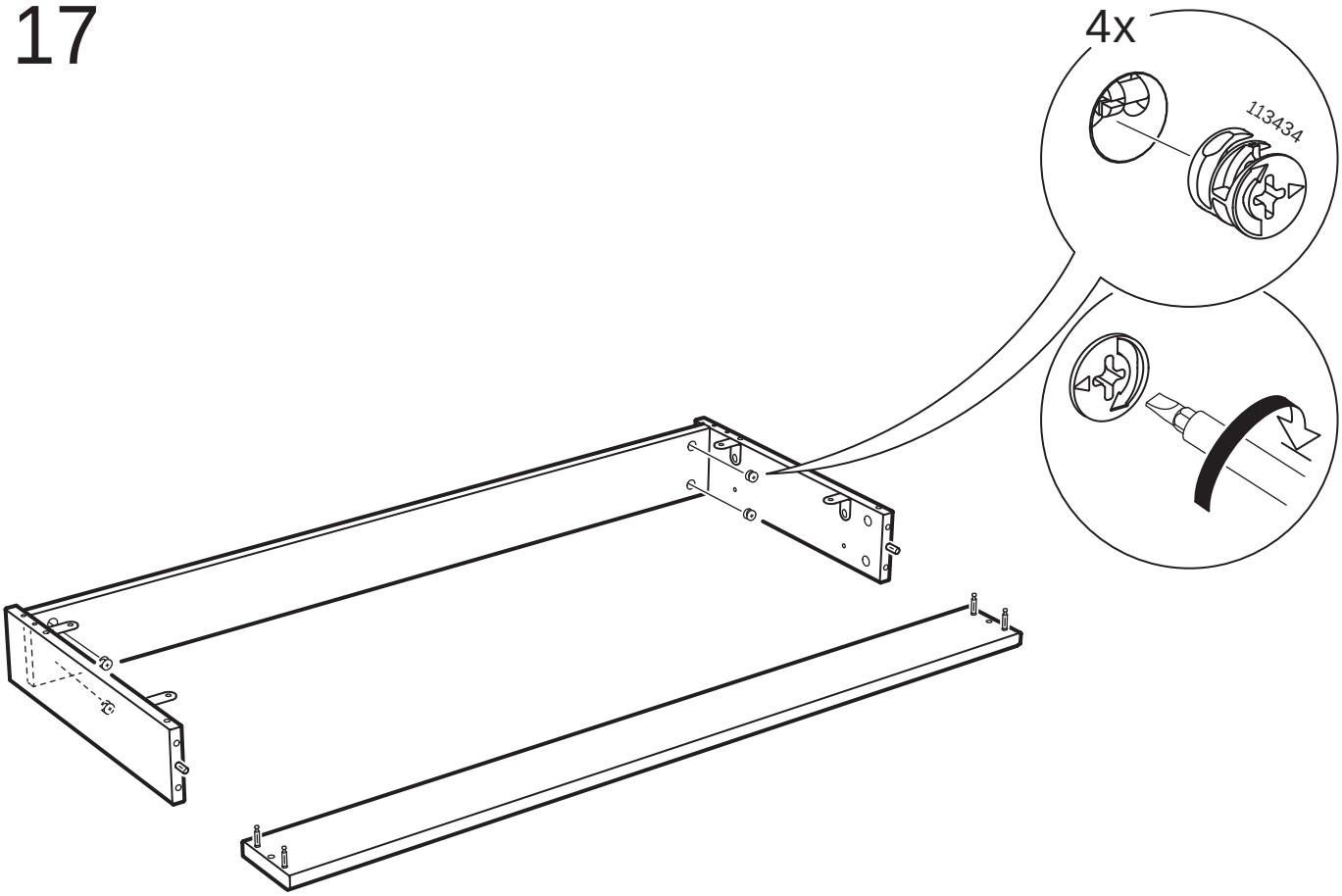

18

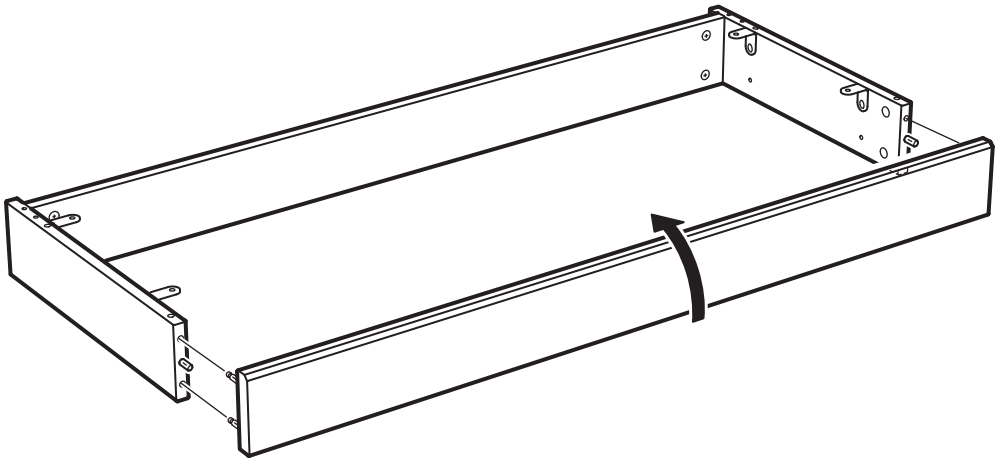

19

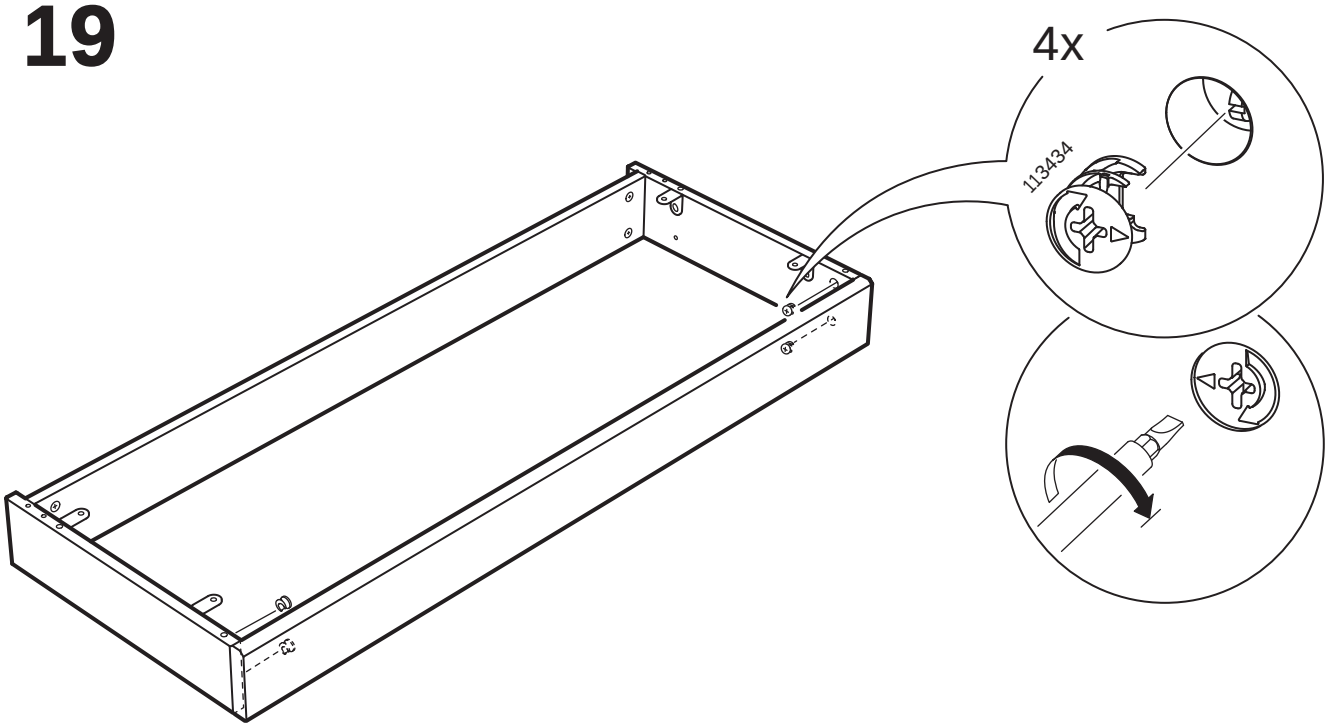

20

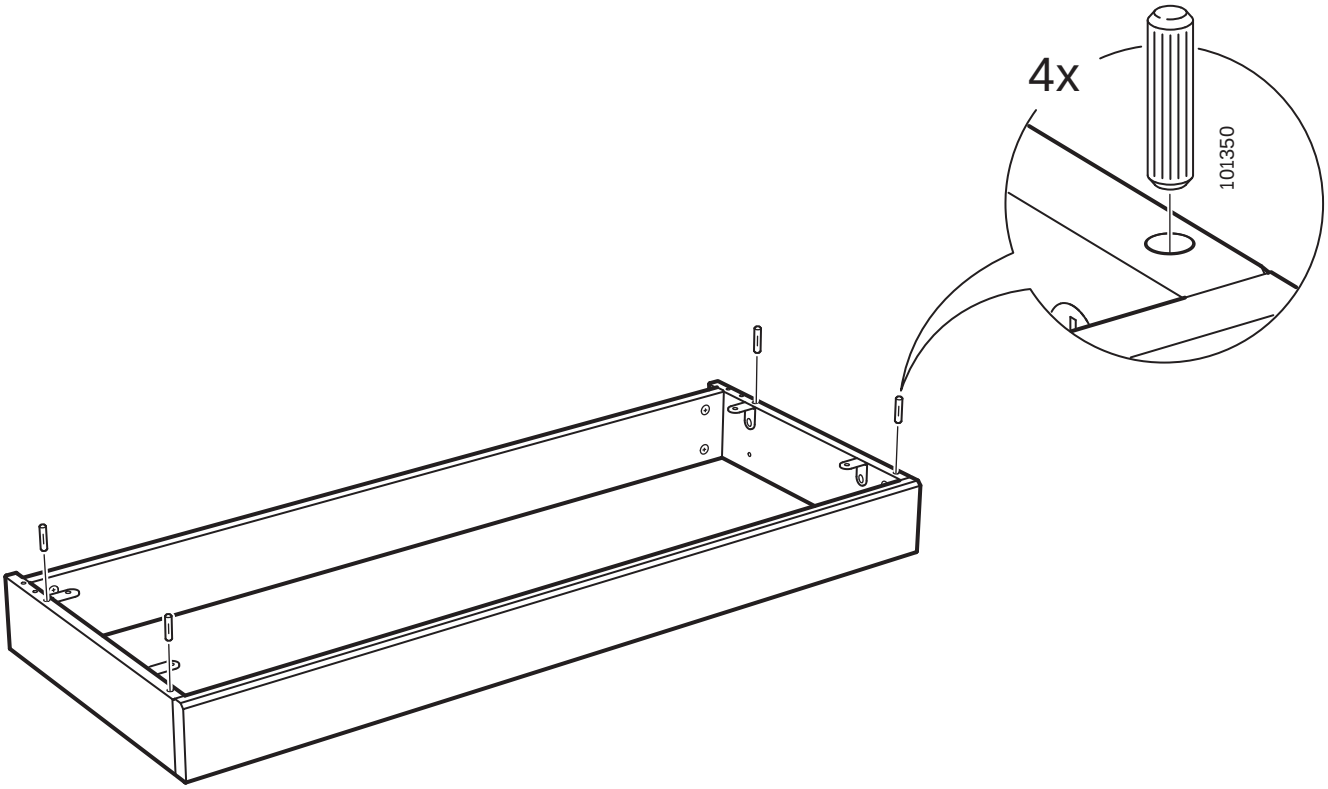

21

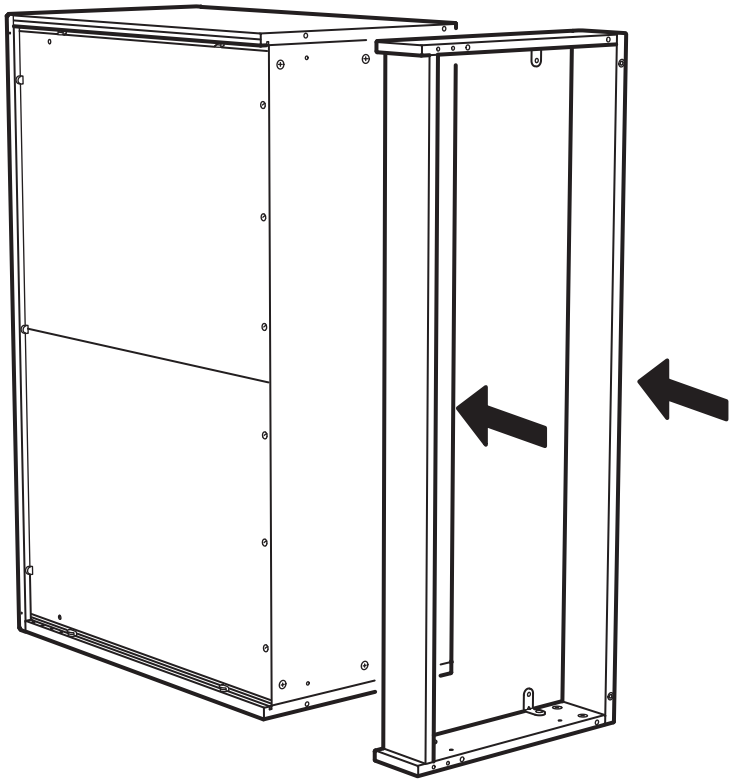

22

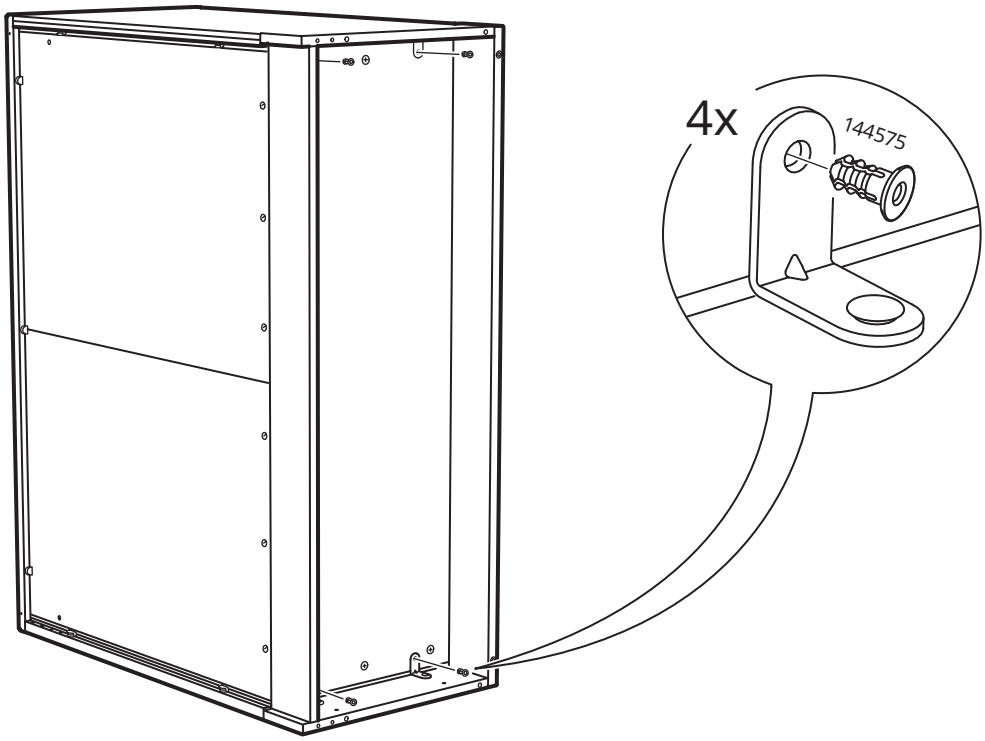

23

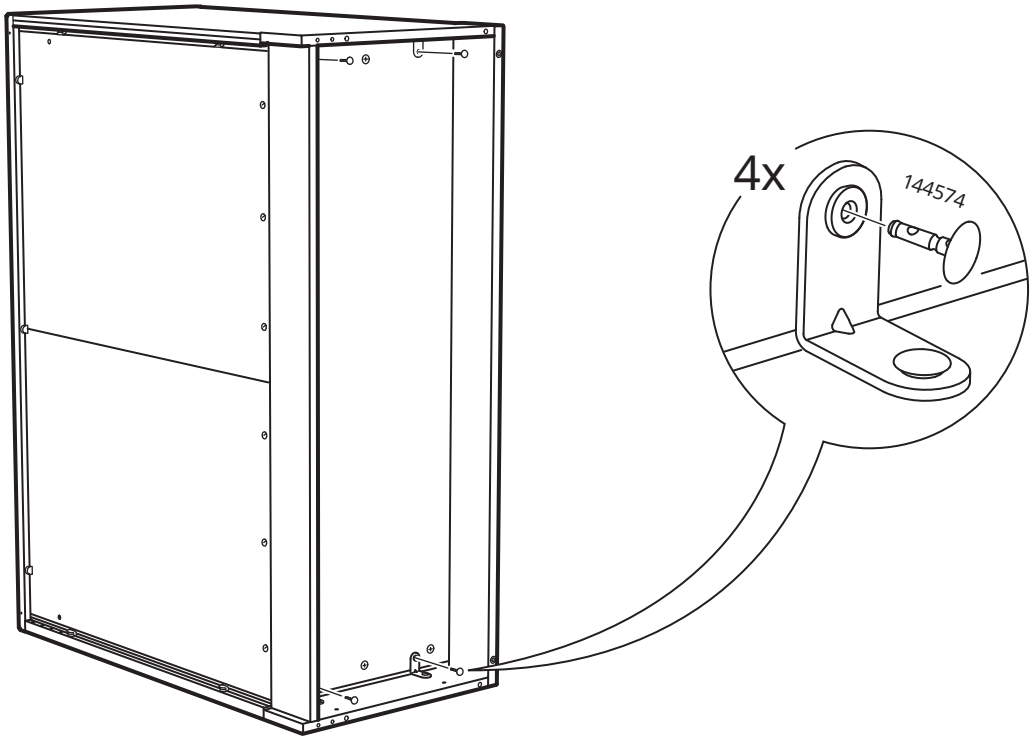

24

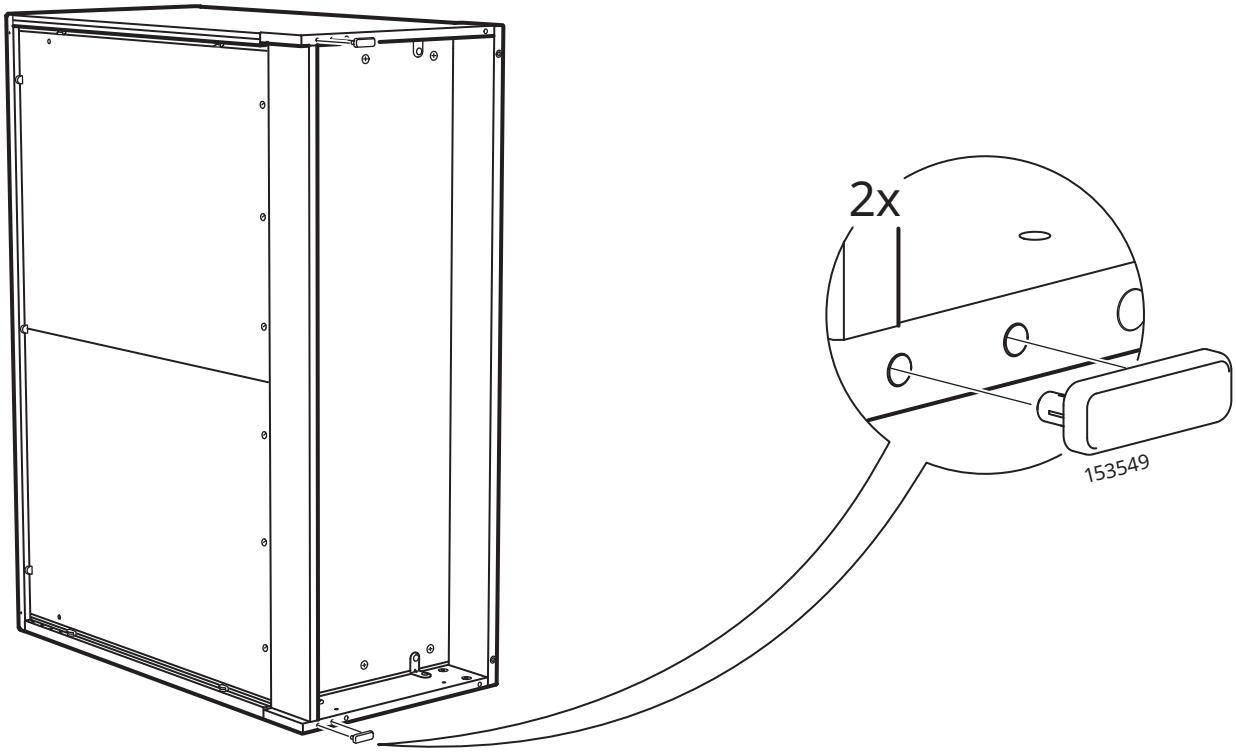

25

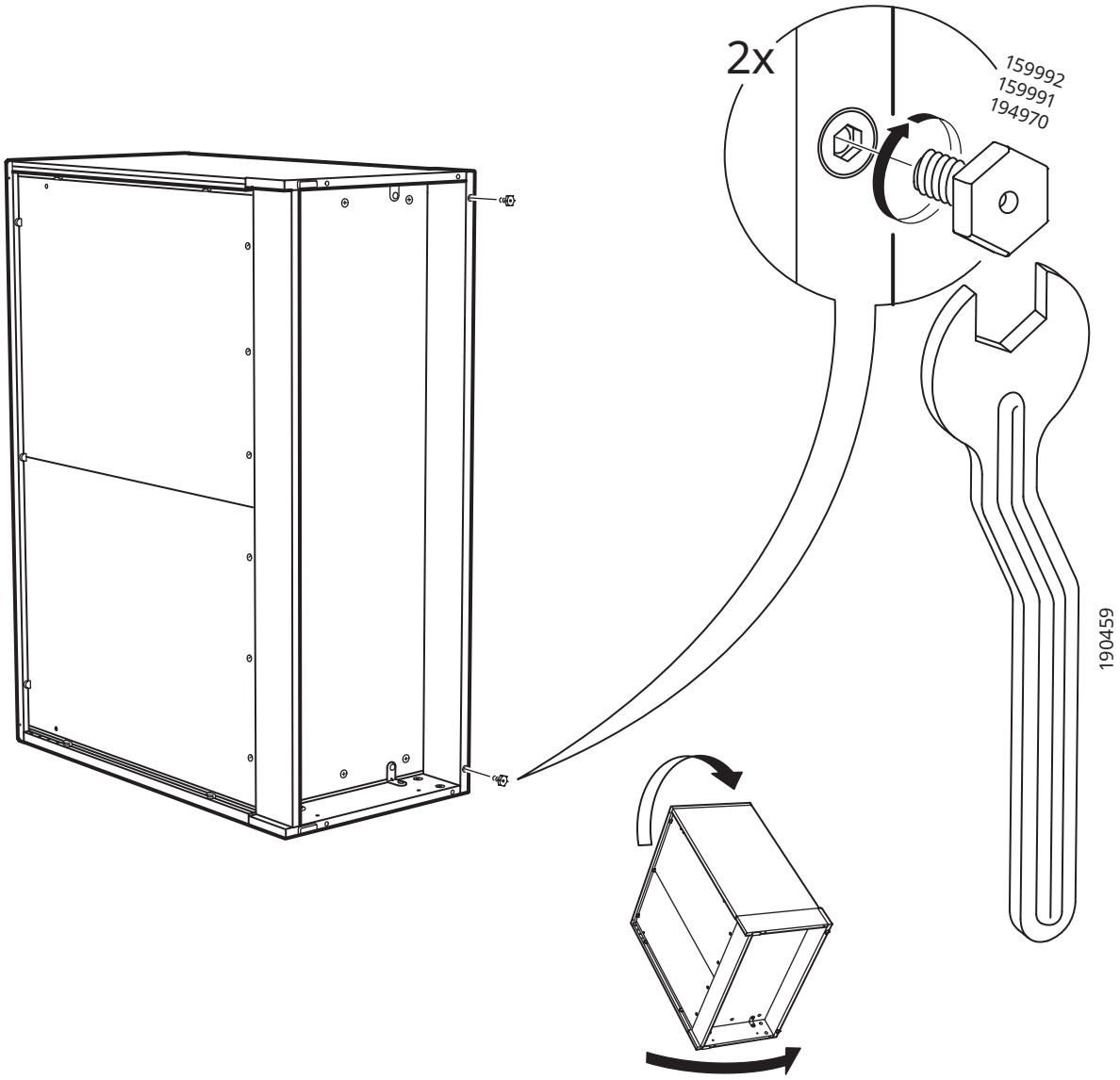

26

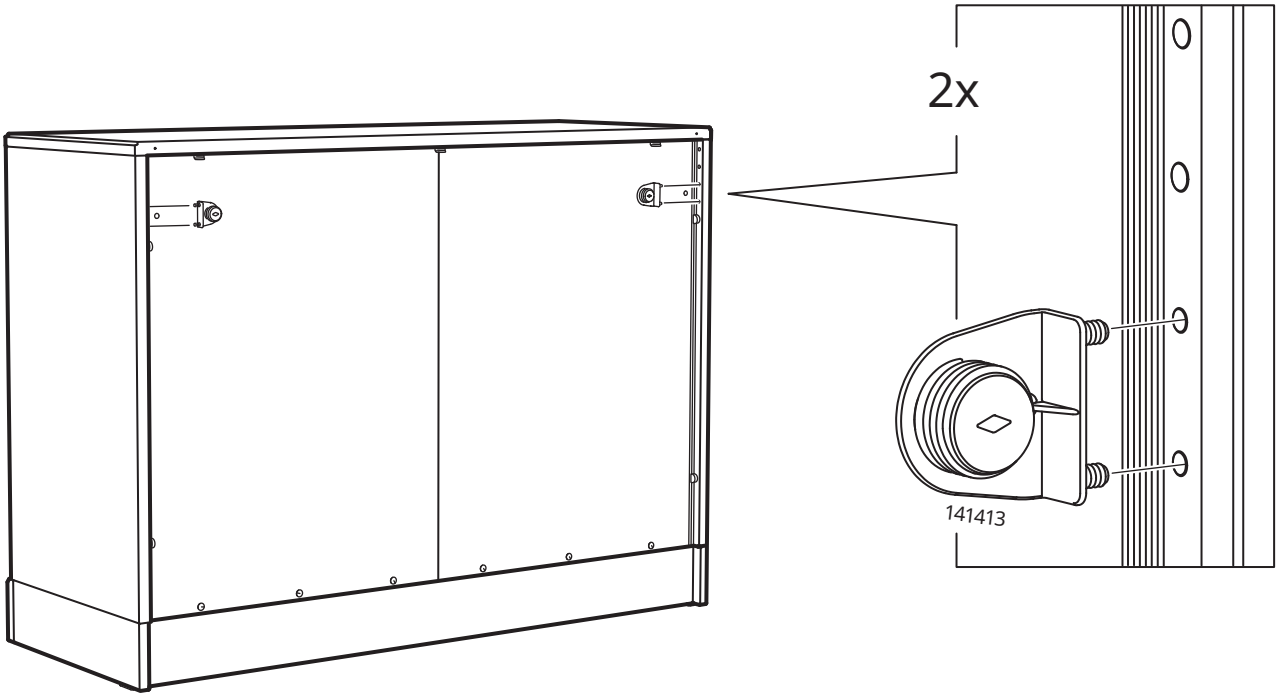

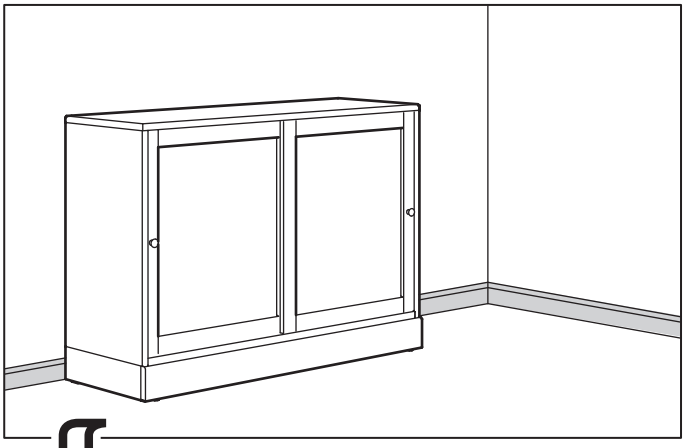

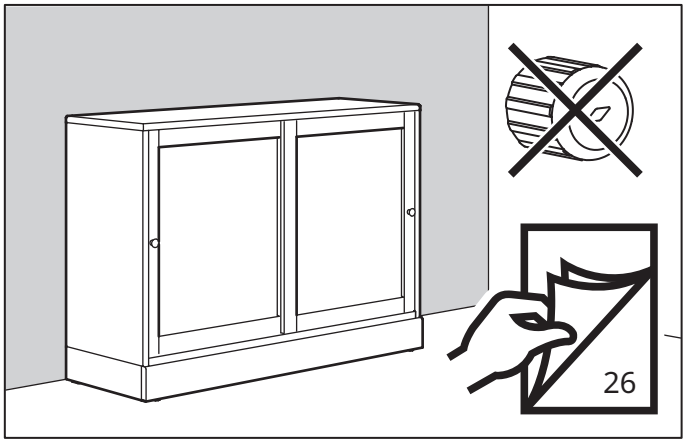

27

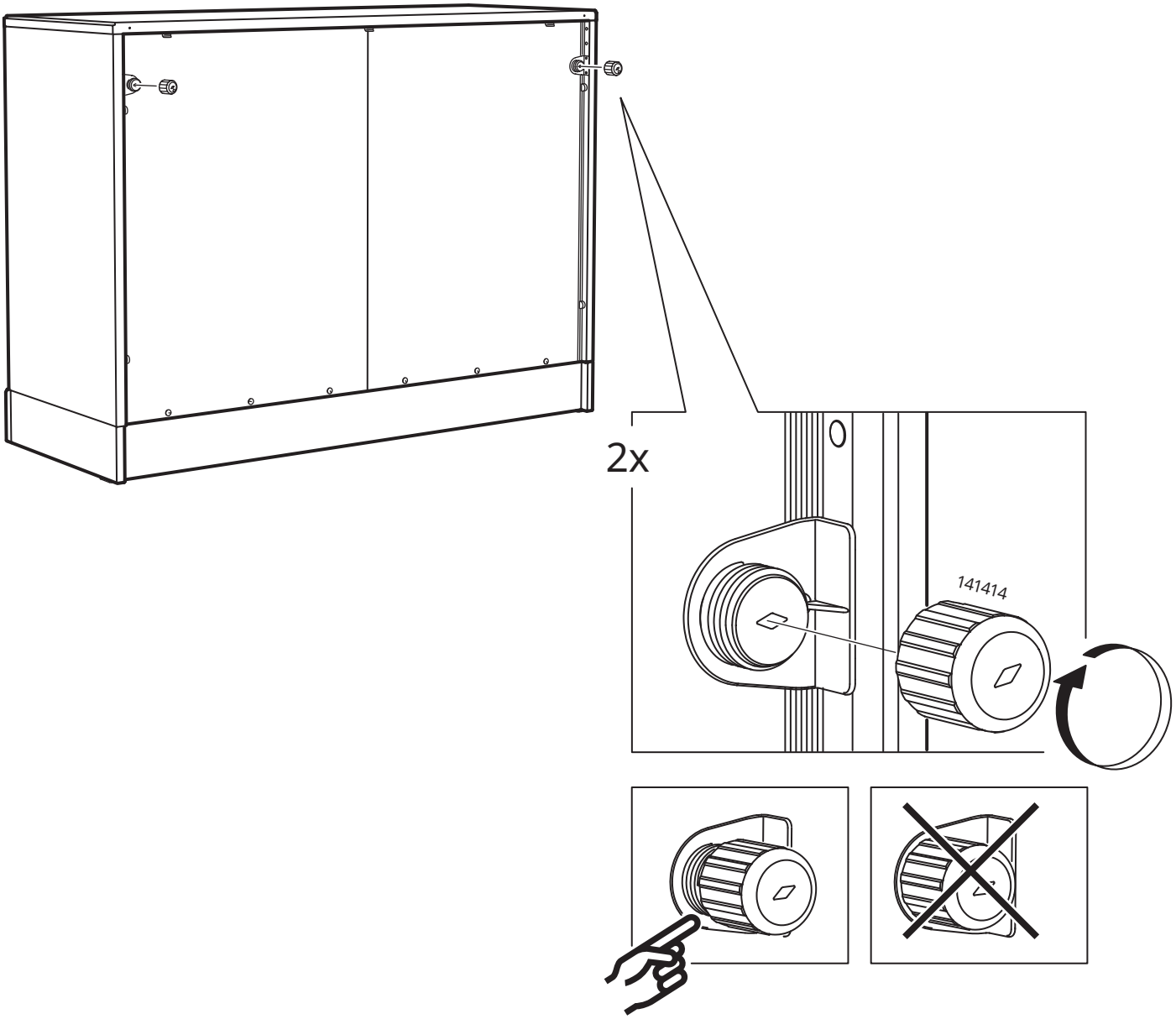

28

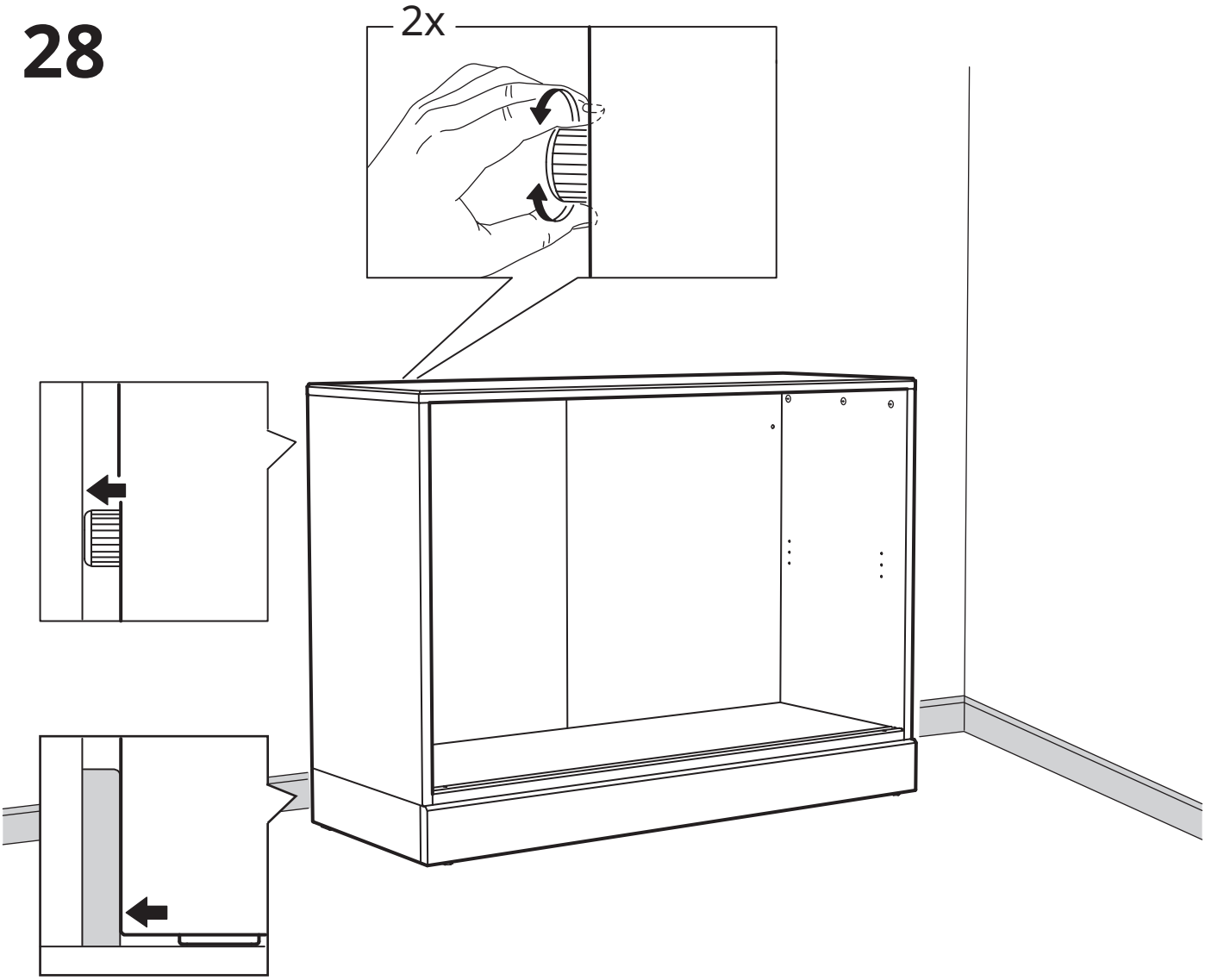

29

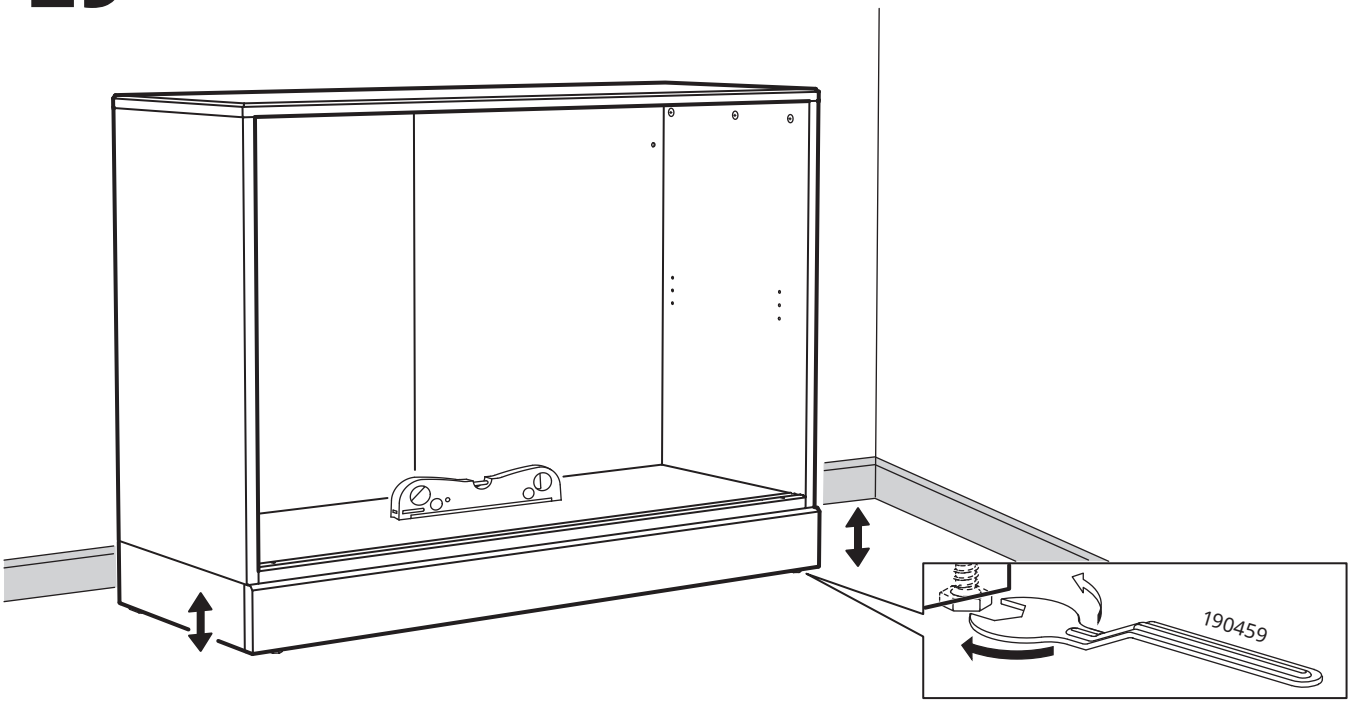

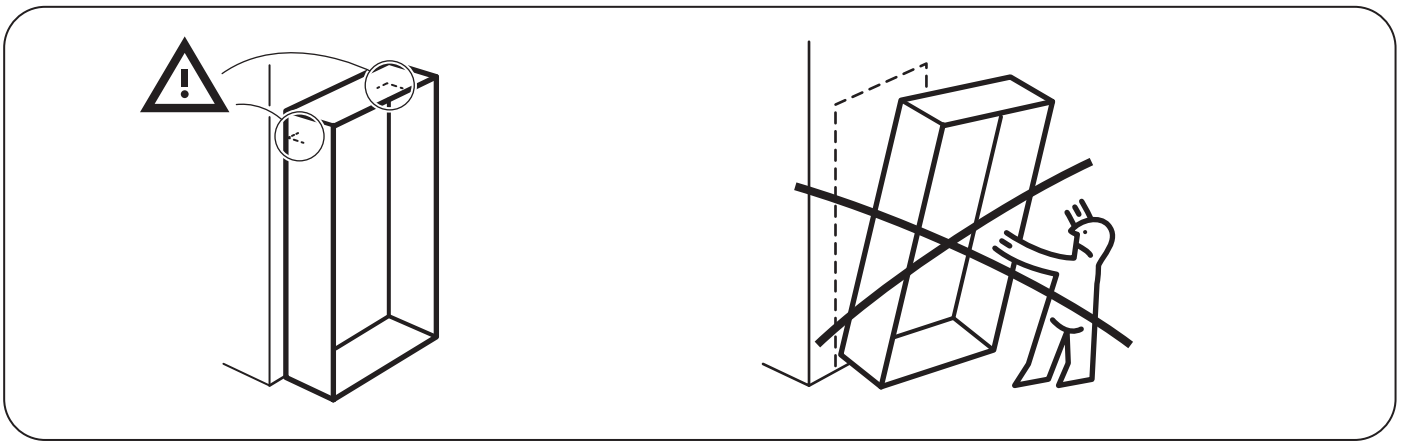

30

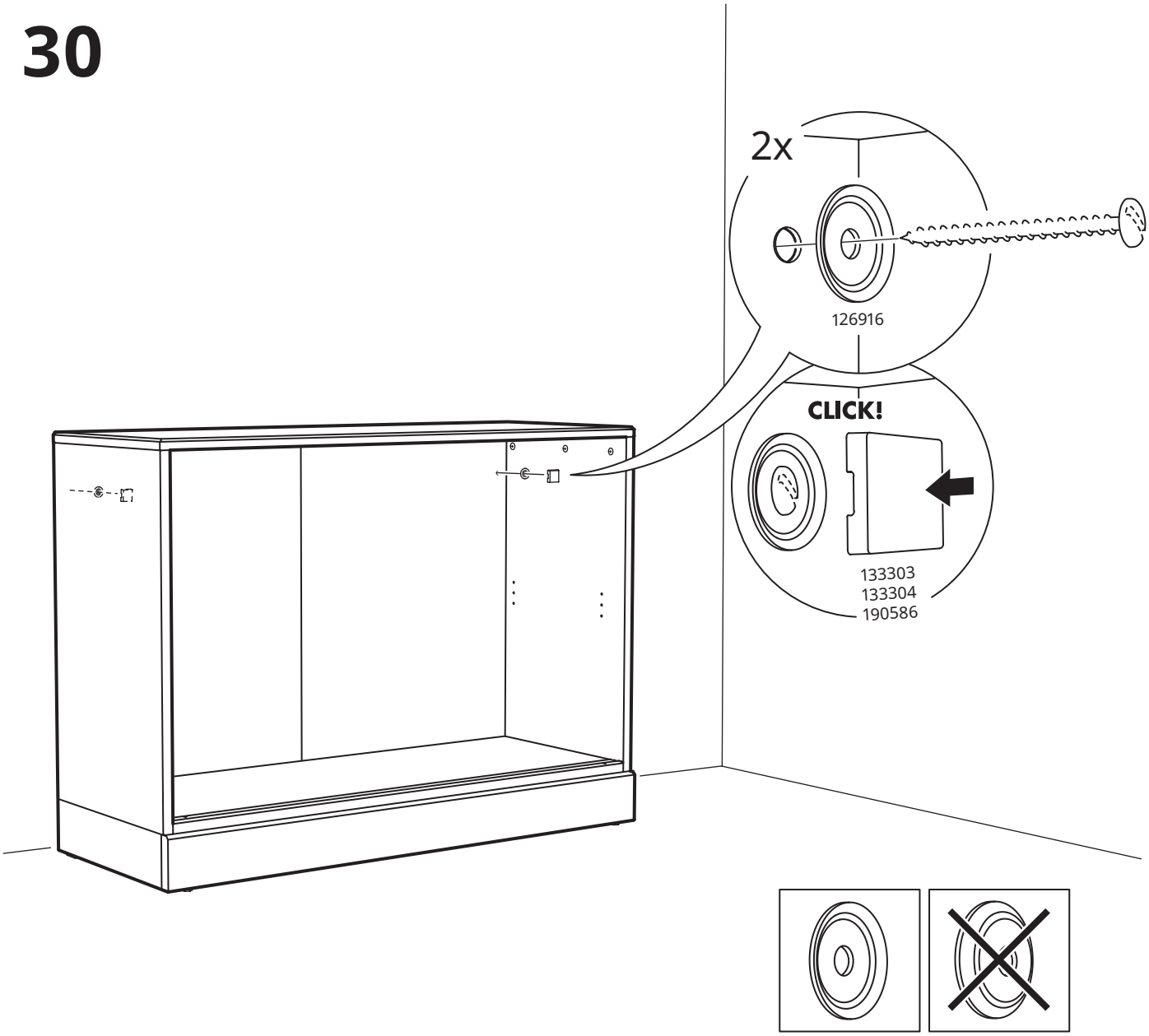

31

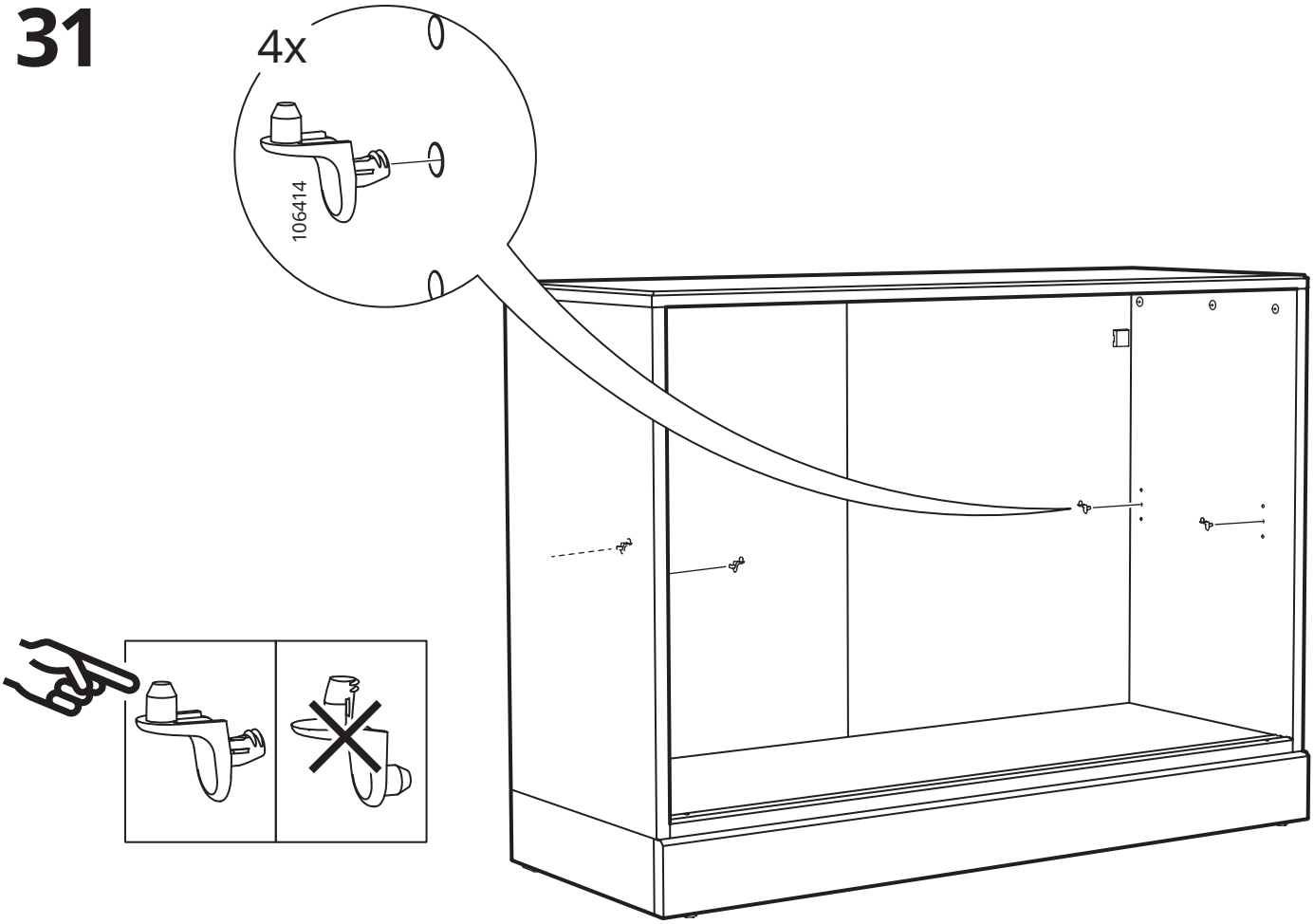

32

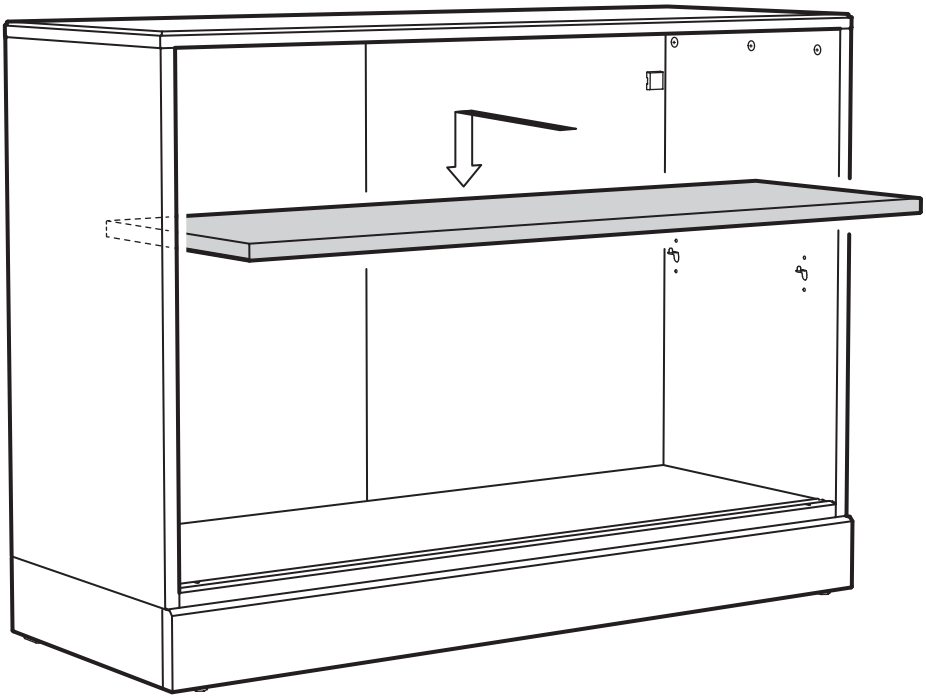

33

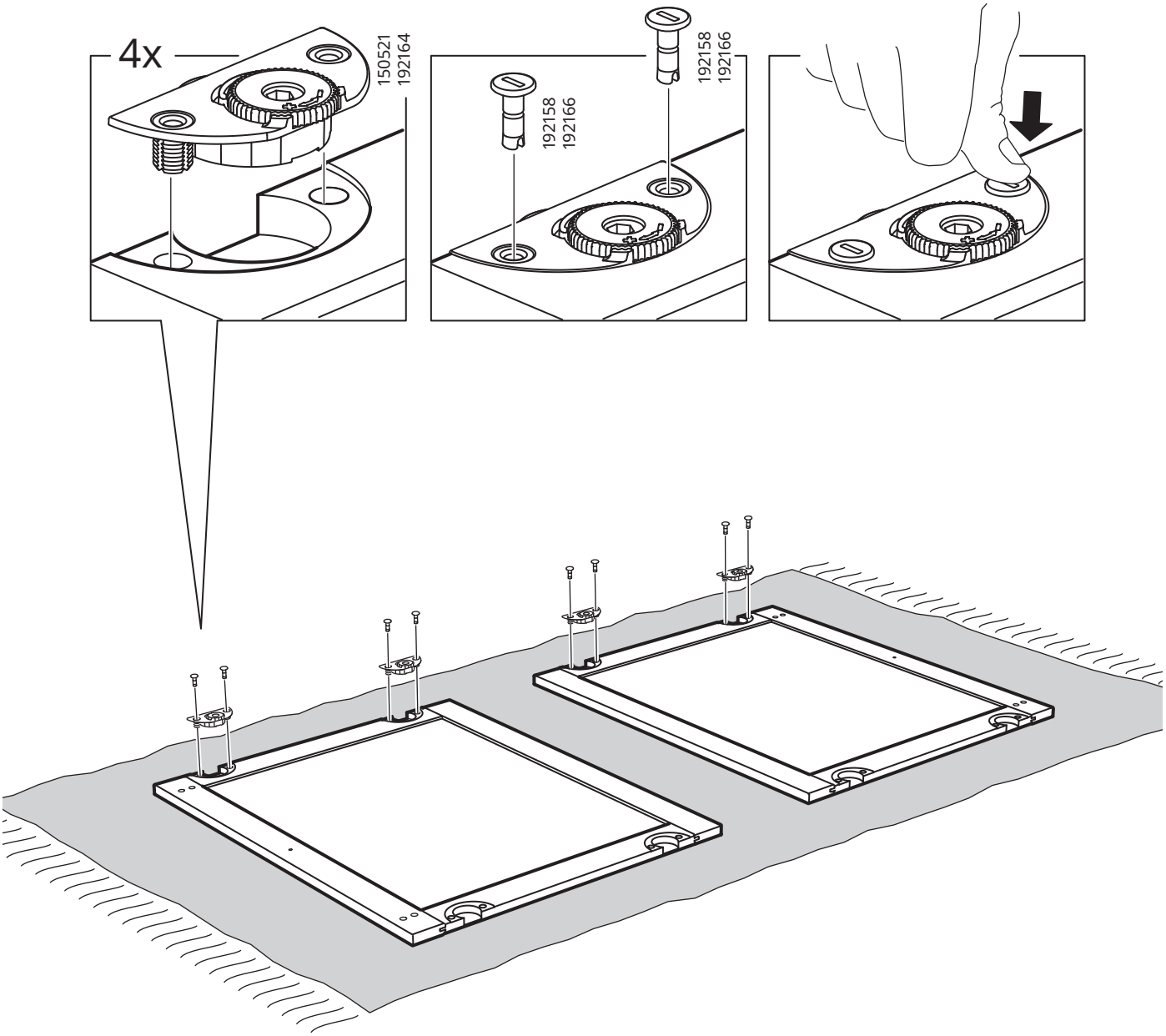

34

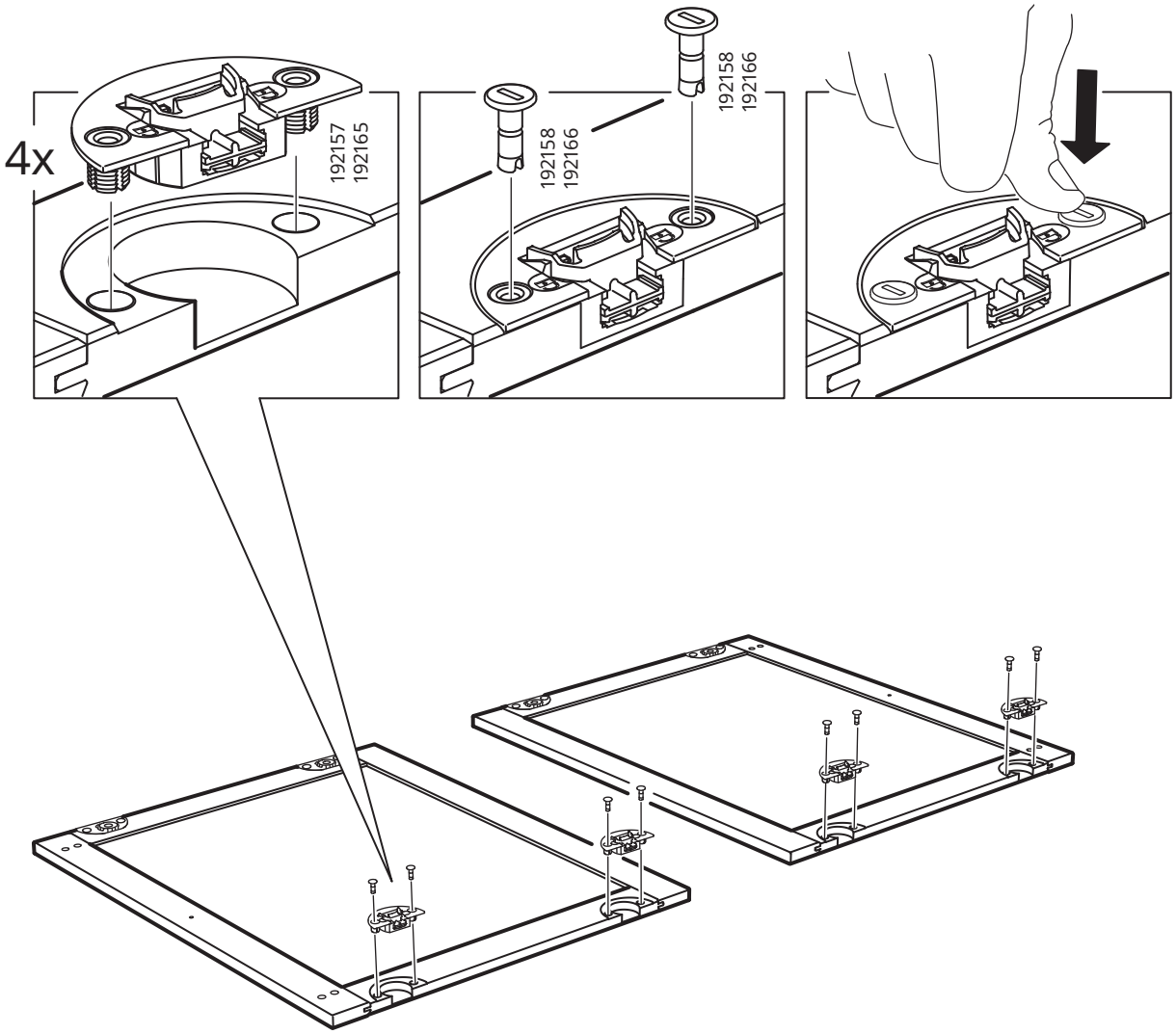

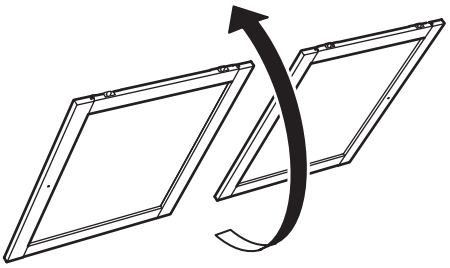

35

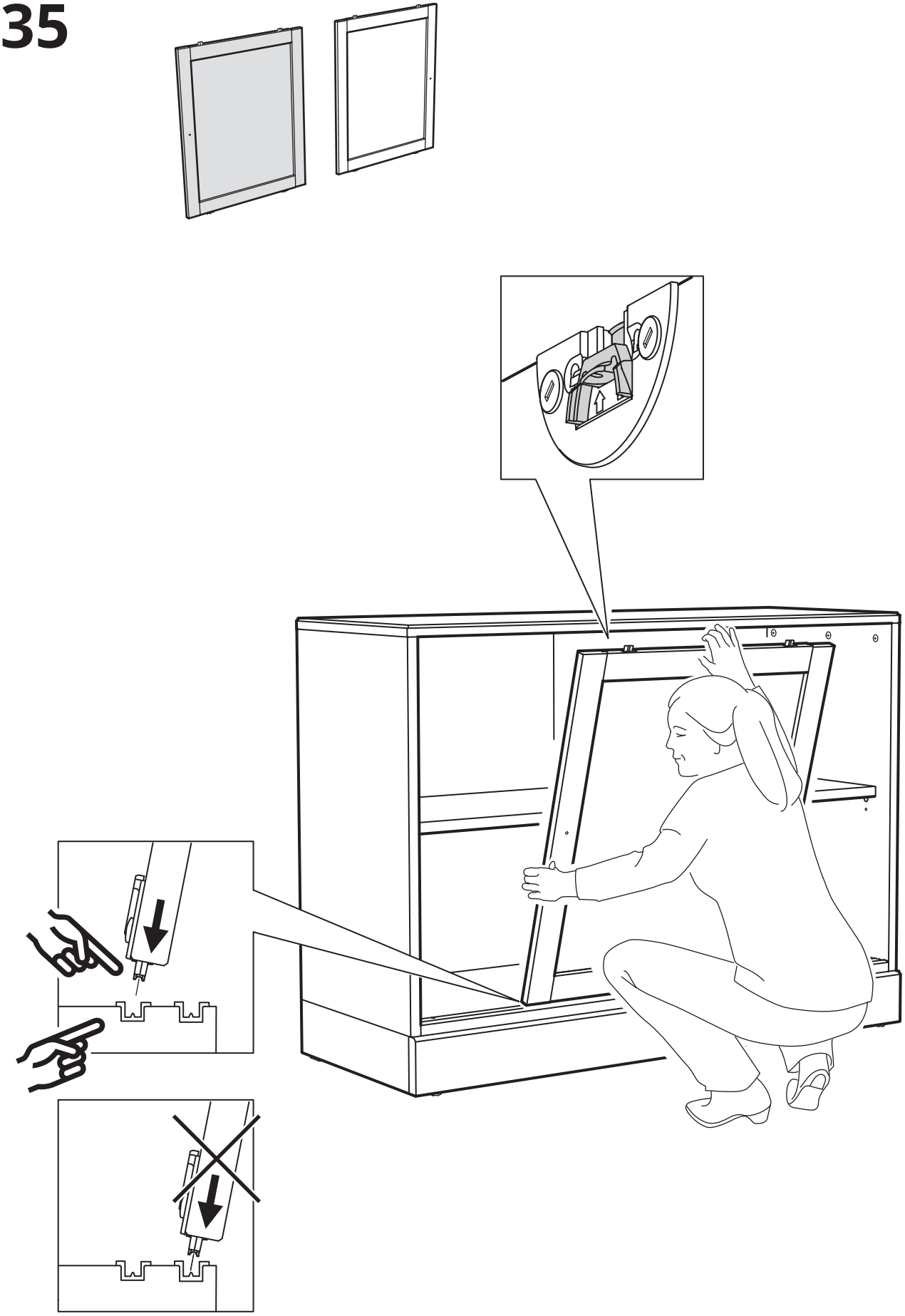

36

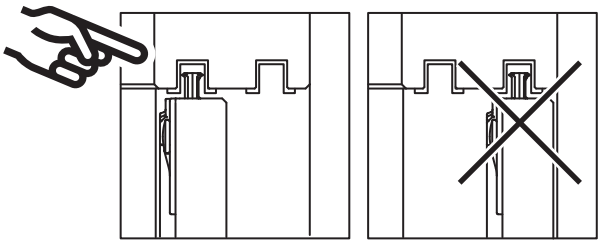

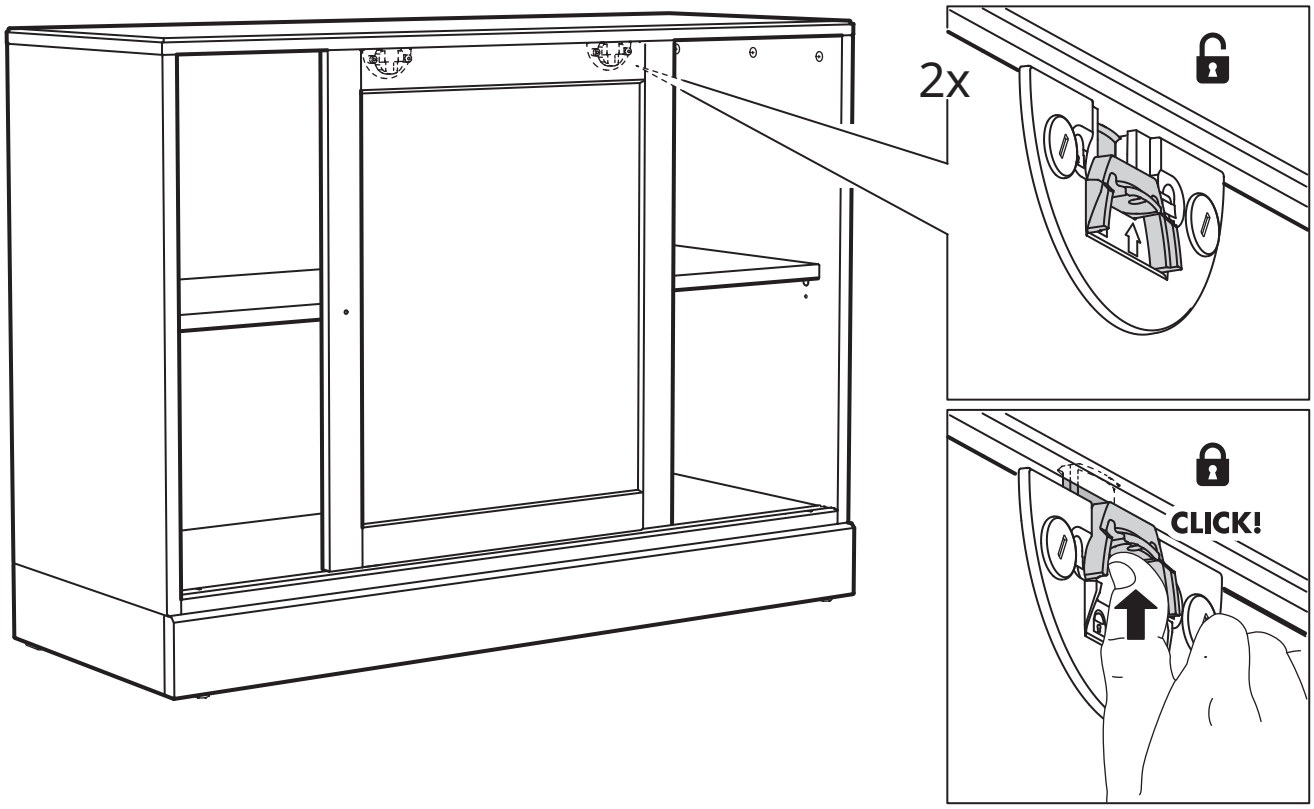

37

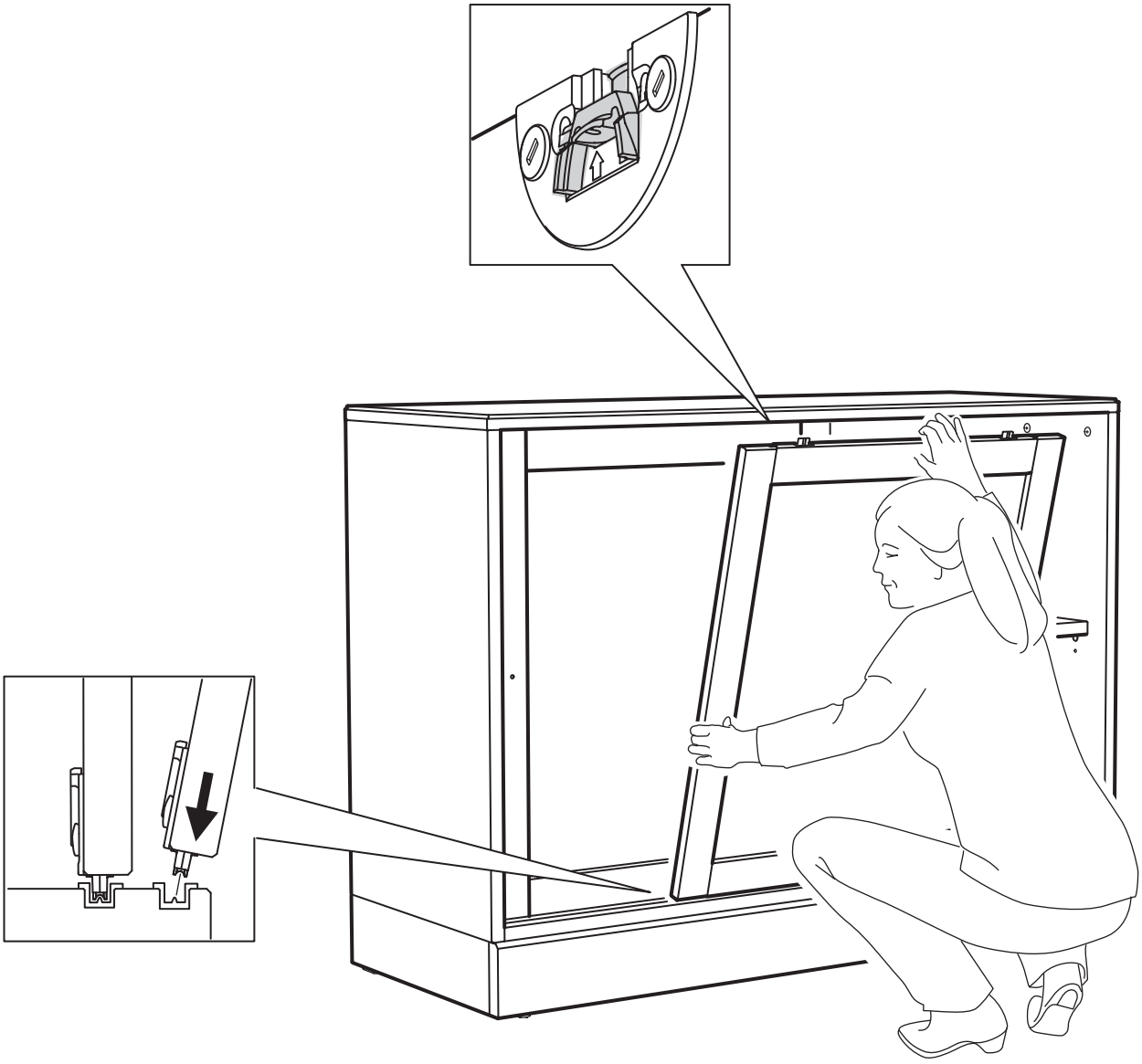

38

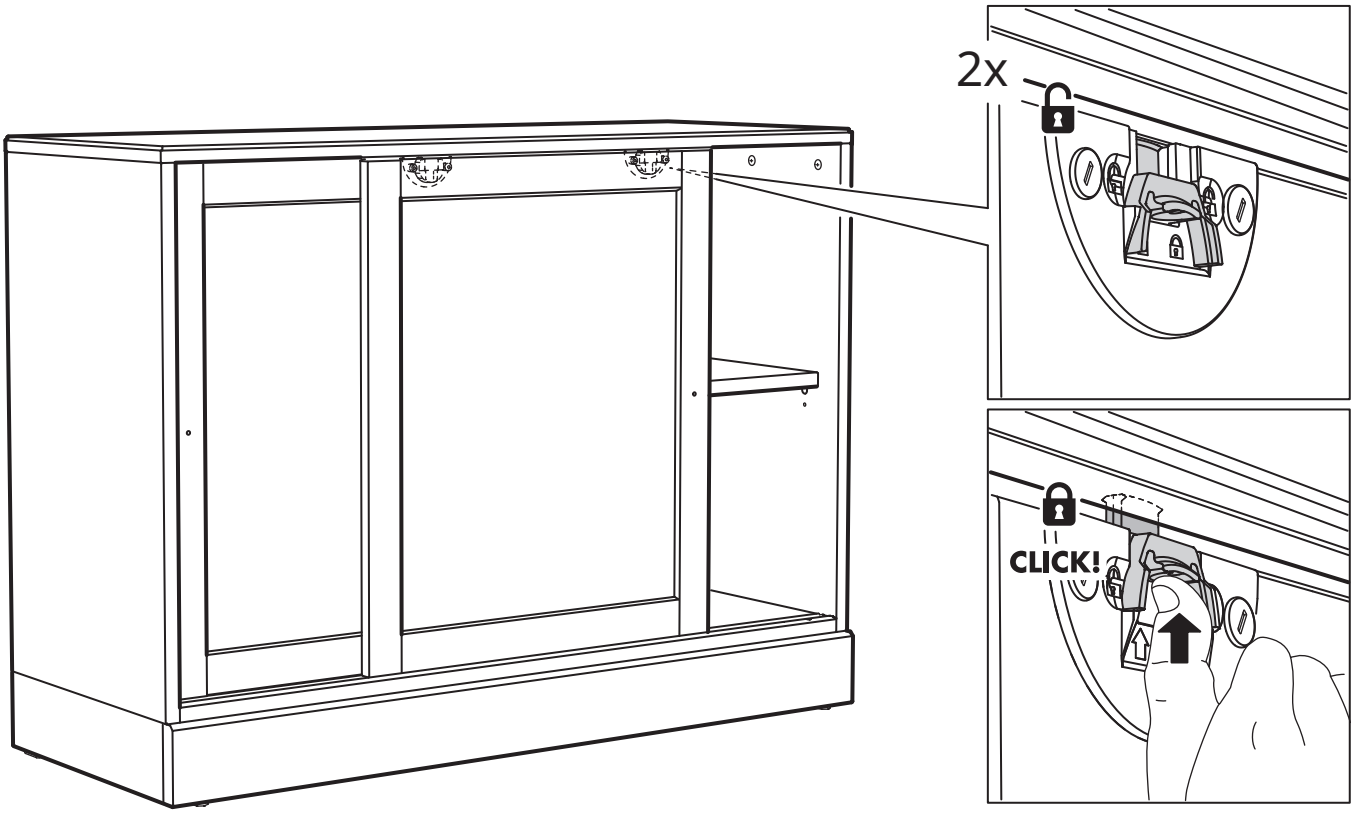

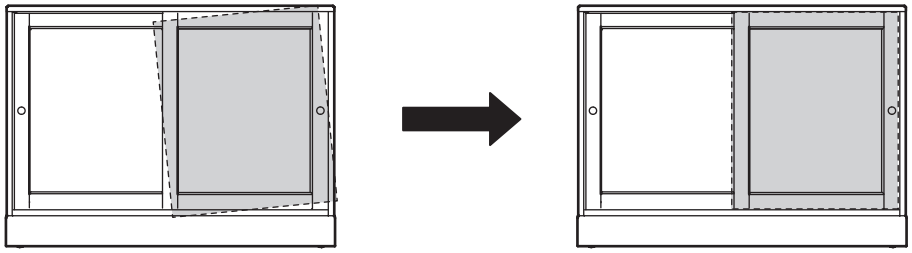

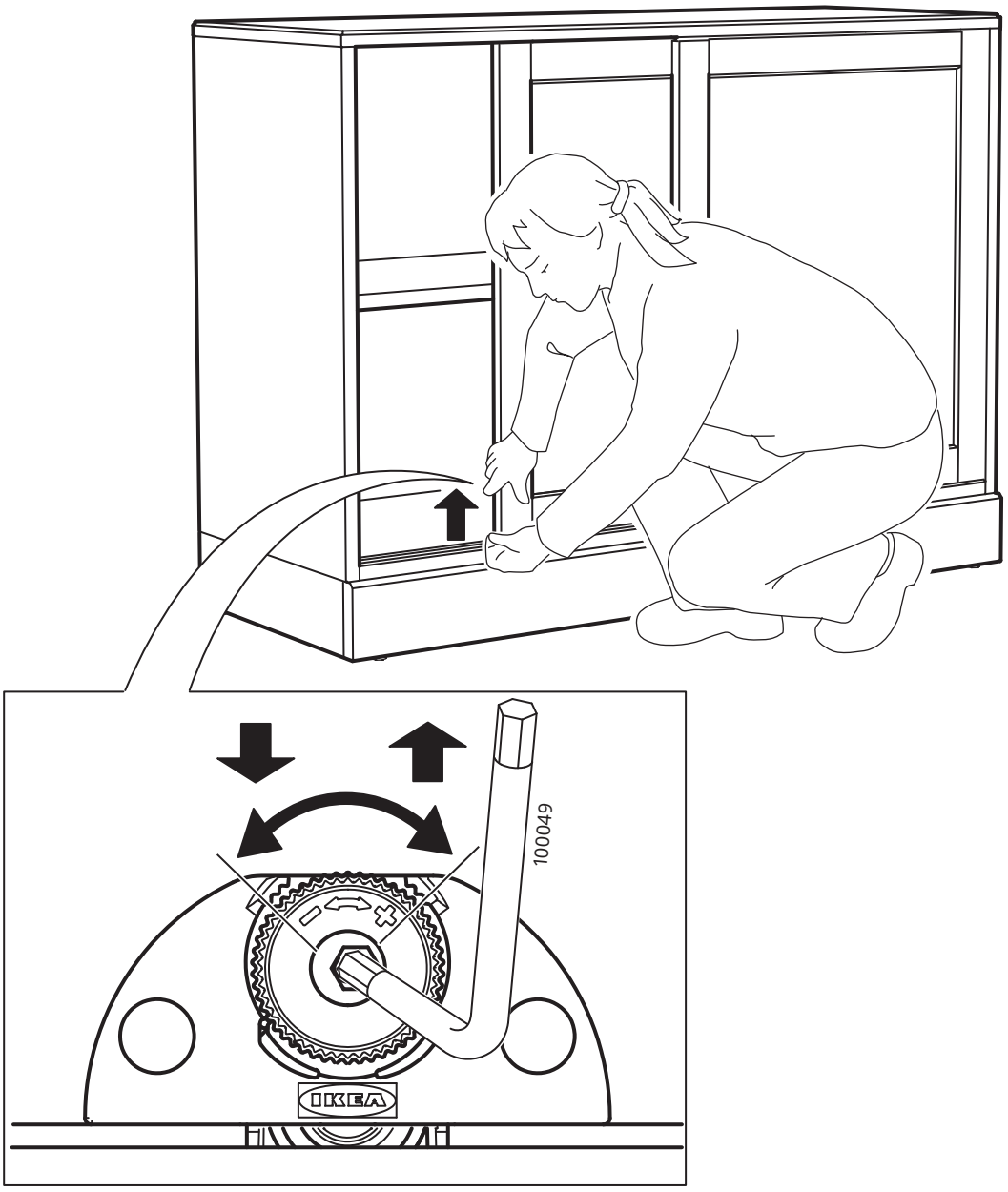
100049
IKEA

39

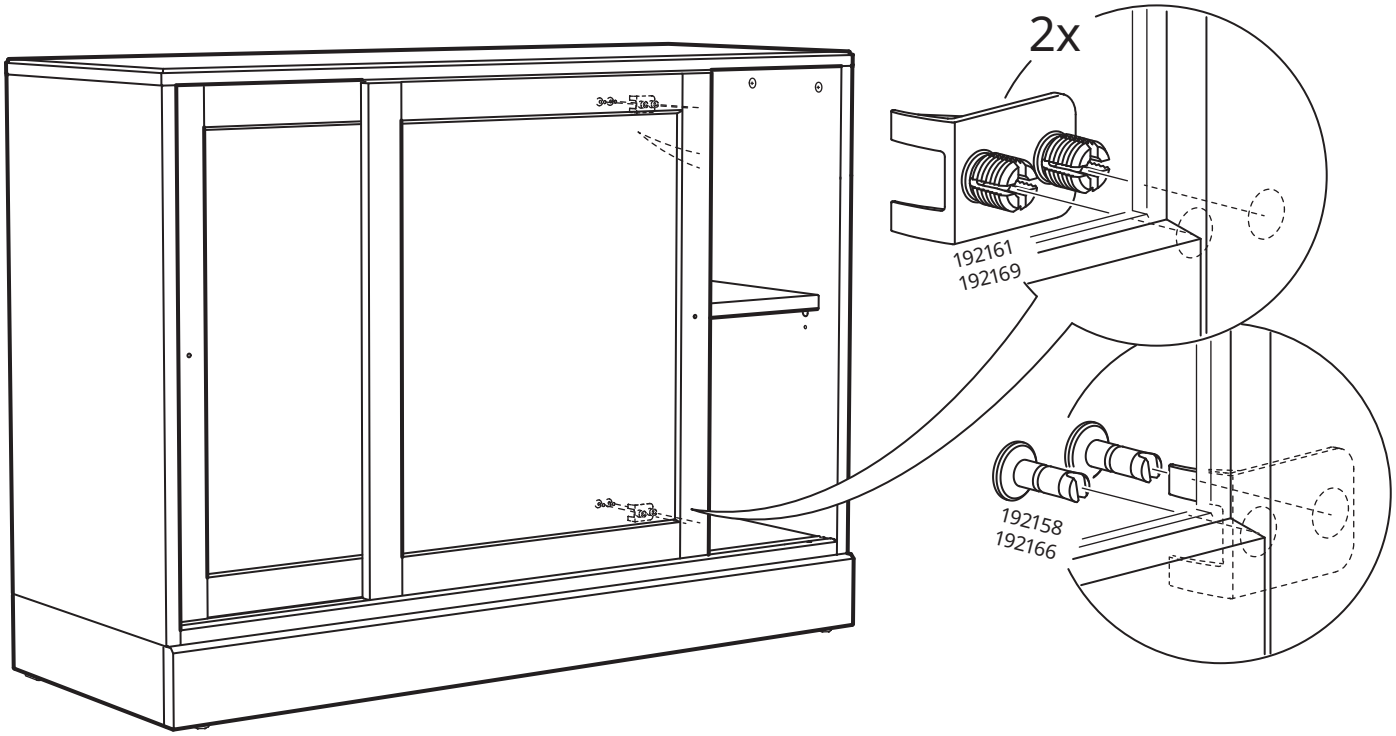

40

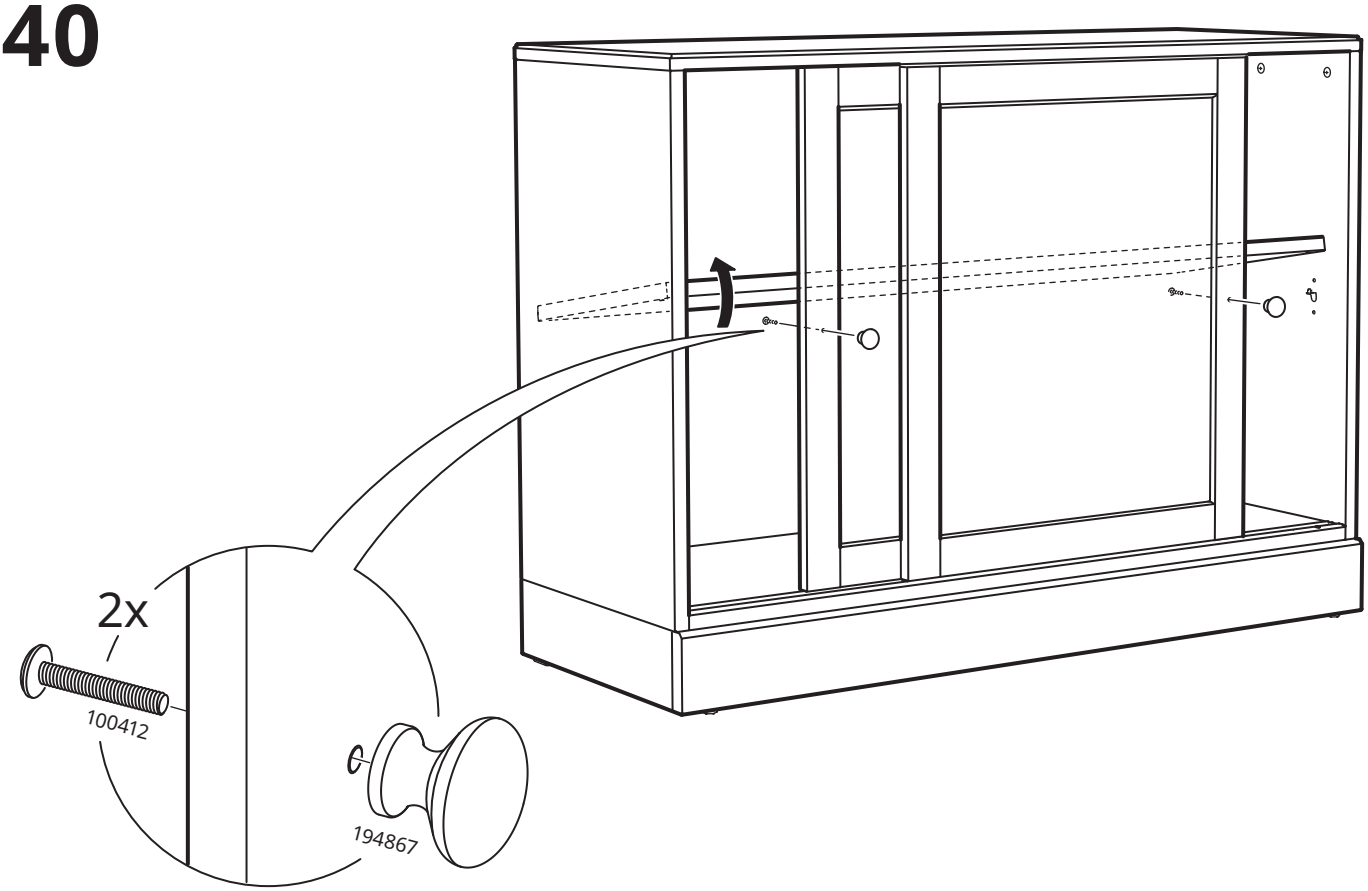

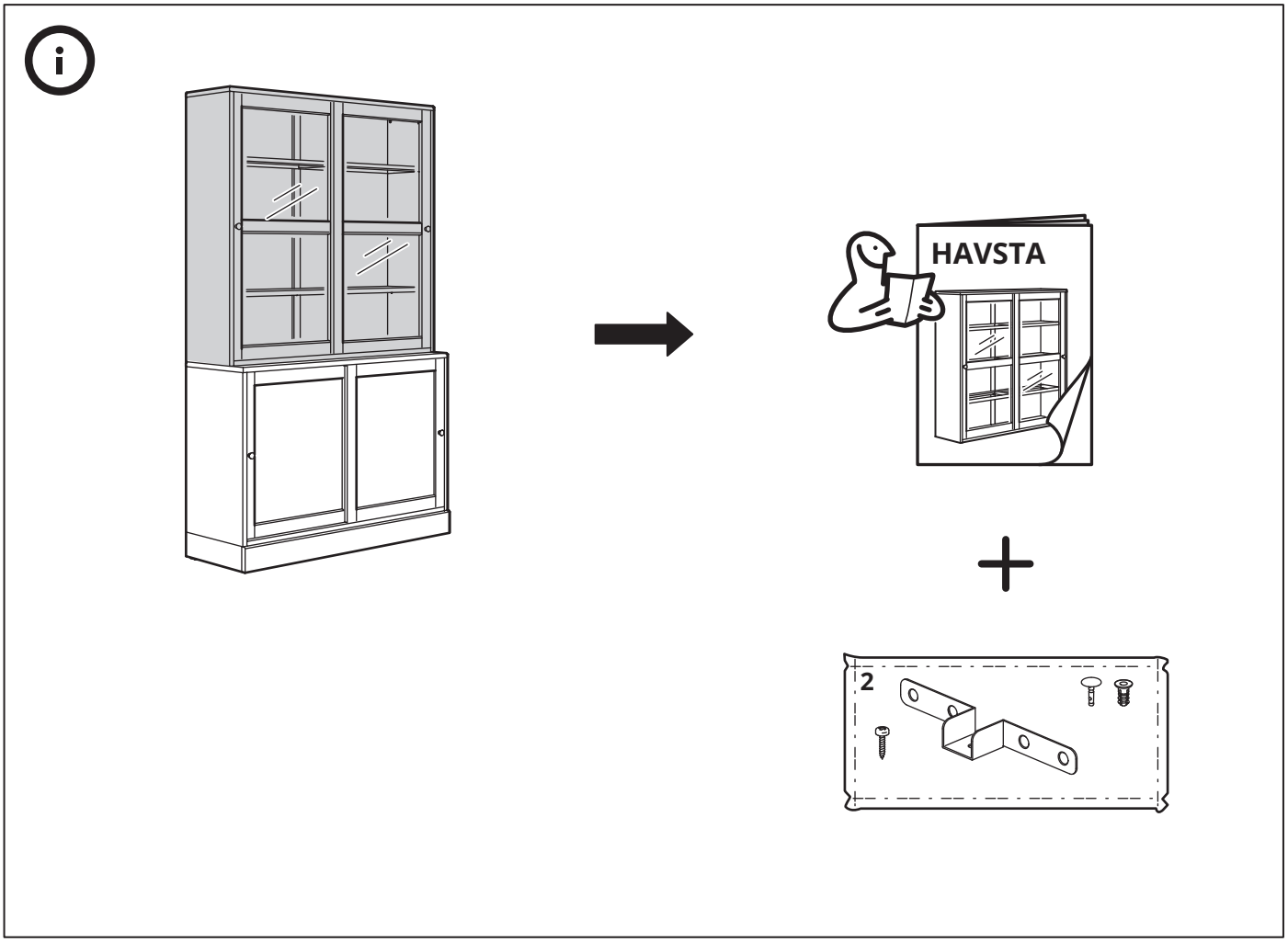

© Inter IKEA Systems B.V. 2018
2021-02-18 AA-2088993-5