ÄLMAREN

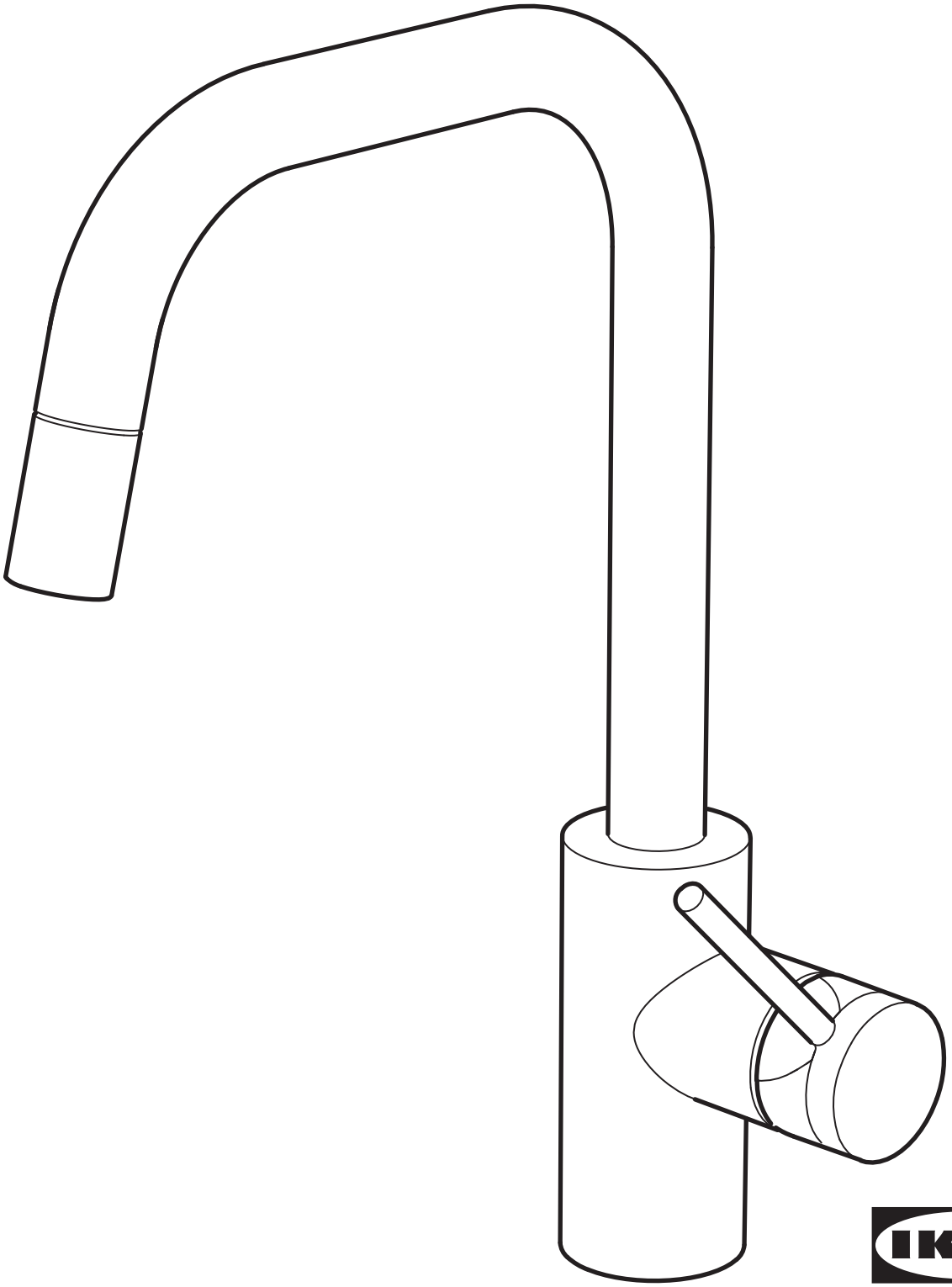

Design and Quality
IKEA of Sweden

English
Installation must be performed in compliance with current local construction and plumbing regulations. If in doubt, contact a professional.

Deutsch
Die Installation muss entsprechend den örtlichen Bau- und Installationsvorschriften ausgeführt werden. Bei Fragen bitte fachlichen Rat einholen.

Français
L'installation doit être réalisée en conformité avec les normes actuelles relatives à la construction et à la plomberie. En cas de doute, contacter un professionnel.

Nederlands
De installatie dient plaats te vinden volgens de geldende plaatselijke voorschriften voor bouw en water. Neem bij twijfel contact op met een vakman.

Dansk
Installationen skal udføres i henhold til gældende lokale regler for byggeri og VVS-arbejde. Kontakt en fagmand, hvis du er i tvivl.

Íslenska
Uppsetning þarf að vera í samræmi við gildandi byggingar- og lagnareglugerðir. Hafðu samband við fagaðila ef þú ert í vafa.

Norsk
Installering skal utføres i henhold til gjeldende lokale lover og regler om rørleggerarbeid. Kontakt fagfolk, hvis du er i tvil.

Suomi
Asennus tulee tehdä paikallisten rakennus- ja putkiasennuksia koskevien sääntöjen mukaisesti. Kysy tarvittaessa neuvoa ammattilaiselta.

Svenska
Installation skall göras enligt gällande lokala föreskrifter vid bygg- och vatteninstallation. Är du osäker, kontakta fackman.

Instalace musí být provedena dle místní konstrukce a dle vedení potrubí. Pokud si nevíte rady, kontaktujte odbornou osobu.

Español
La instalación debe realizarse siguiendo las normativas actuales sobre construcción y fontanería. En caso de duda, ponte en contacto con un profesional.

Italiano
L'installazione deve essere eseguita in conformità alle norme edilizie vigenti e a quelle relative agli impianti idraulici. Se hai dubbi, rivolgiti a un esperto.

A beszerelést az aktuális helyi szerelési és csatornázási szabályozásnak megfelelően kell elvégezni. Tanácsért fordulj szakemberhez.

Polski
Instalacja musi zostać wykonana zgodnie z obowiązującymi, lokalnymi przepisami budowlanymi i hydraulicznymi. W razie wątpliwości skontaktuj się ze specjalistą.

Eesti
Paigaldama peab vastavalt kehtivatele kohalikele ehitus-ja sanitaartehnilistele määrustele. Kahtluse korral võtke ühendust professionaaliga.

Latviešu
Montāža jāveic saskaņā ar vietējiem būvniecības un santehnikas noteikumiem. Šaubu gadījumā sazinieties ar profesionāļa.

Montavimo darbai turi būti atliekami pagal galiojančius statybos ir santechnikos norminius aktus. Jei kyla abejonių, kreipkitės į specialistus.

Portugues
A instalação tem que ser realizada em conformidade com os regulamentos actuais locais de construção e canalização. No caso de dúvida, contacte um profssional.

Româna
Instalarea trebuie făcută în conformitate cu regulile locale de construcţie şi instalaţii. În caz de nelămuriri, contactează un specialist.

Pri montáži dbajte na dispozície a predpisy a iných zariadení. Ak si nie ste istí, privolajte odbornú pomoc.

Монтажът трябва да се извърши в съответствие със валидните строителни и водопроводни изисквания. Ако имате въпроси, свържете се със специалист.

Hrvatski
Instalacija se mora obavljati sukladno važećim lokalnim građevinskim i vodoinstalaterskim propisima. Ako niste sigurni, kontaktirajte stručnjaka.

Η εγκατάσταση θα πρέπει να πραγματοποιείται σύμφωνα με τους ισχύοντες τοπικούς κανονισμούς κατασκευών και υδραυλικών εγκαταστάσεων. Εάν έχετε κάποια αμφιβολία, επικοινωνήστε με ένα επαγγελματία.

Установка должна производиться в соответствии с текущими местными правилами по установке смесителей. В случае каких-либо сомнений обратитесь к профессиональным водопроводчикам.

Встановлення має виконуватися відповідно до чинних місцевих будівельно-сантехнічних норм. Якщо у вас виникли сумніви, зверніться до фахівця.

Srpski
Instalacija mora da se izvrši u skladu sa lokalnim propisima o građevinskim i vodovodnim [illegible]. Ukoliko si u nedoumici, obrati se profesionalcu.

Montaža mora biti opravljena v skladu z veljavnimi lokalnimi gradbenimi in vodoinštalaterskimi predpisi. [illegible] na strokovnjaka.

Türkçe
Tesisat, geçerli yerel yapı ve tesisat [illegible] olmalıdır. Tereddüt [illegible] bir kişi i[illegible]

[illegible]

Bahasa Indonesia
Pemasangan harus memenuhi peraturan konstruksi listrik setempat dan peraturan pemipaan. Jika terdapat keraguan, hubungi profesional.

Pemasangan mesti dilakukan agar mematuhi peraturan binaan dan pemasangan paip di kawasan anda. Jika anda ragu, hubungi pakar dalam bidang pemasangan.

عربي
[illegible] الأنظمة المحلية للإنشاء [illegible]
في حال وجود أي شك، اتصل بالجهة المختصة.

[illegible]

Việc lắp đặt phải được thực h[illegible] xây dựng và về hệ thống ống n[illegible] địa phương. Nếu bạn có thắc m[illegible] người có chuyên môn để được t[illegible]

AA-2220827-5

English
Switch of main shut-of va … mixer tap.

Deutsch
Vor dem Auswechseln der Mischbatterie den Haupthahn abdrehen.

Français
Fermer le robinet central d'eau avant de changer le mitigeur.

Nederlands
Sluit de hoofdkraan voordat je de mengkraan verwisselt.

Dansk
Sluk for hovedhanen, før du udskifter blandingsbatteriet.

Íslenska
Skrúfð fyrir aðallokuna á … blöndunartæki.

Norsk
Skru av hovedkranen, før du skifter blandebatteri.

Suomi
Sulje pääventtiili ennen asennuksen aloittamista.

Svenska
Stäng av huvudkranen innan du byter blandare.

Před výměnou vodní baterię uzavřete hlavní uzávěr vody.

Español
Cierra la llave de paso general antes de cambiar el grifo.

Italiano
Chiudi il rubinetto centrale dell'acqua prima di cambiare il miscelatore.

A keverőcsap szerelésekor előzőleg zárd el a víz főcsapot.

Polski
Przed wymianą baterii wyłącz główny zawór doprowadzający wodę.

Eesti
Sulgege põhiventiil enne, kui alustate segisti vahetamist.

Latviešu
Pirms ūdens maisītāja maiņas atvienojiet ūdens padevi vai aiztaisiet slēgvārstu.

Prieš keičiant vandens maišytuvą, užsukite pagrindinę sklendę.

Portugues
Desligue a válvula principal antes de mudar a torneira.

Româna
Opreşte supapa principală înainte de a schimba bateria.

Pred výmenou batérie odstavte prívod vody.

Затворете главната спирачна клапа преди да подмените смесителя.

Hrvatski
Isključite glavni ventil prije promjene miješalice za toplu i hladnu vodu.

Πριν αλλάξετε τον μείκτη νερού, κλείστε τον γενικό διακόπτη της παροχής .

Отключайте основной клапан перед заменой смесителя.

Вимкніть основний стопорний клапан перед заміною змішувача.

Srpski
Zatvori glavni ventil pre zamene kombinovane slavine.

Pred zamenjavo stare mešalne armature z novo zapri glavni ventil za vodo.

Türkçe
Batarya değişimi yapmadan önce ana su vanasını kapatınız.

Bahasa Indonesia
Matikan katup utama sebelum mengganti keran campuran.

Padamkan injap utama sebelum menukarkan paip campuran.

عربي
أغلق الصمام الرئيسي قبل تغيير حنفية الخلط.

Tắt van nước chính trước khi thay vòi nước nóng lạnh.

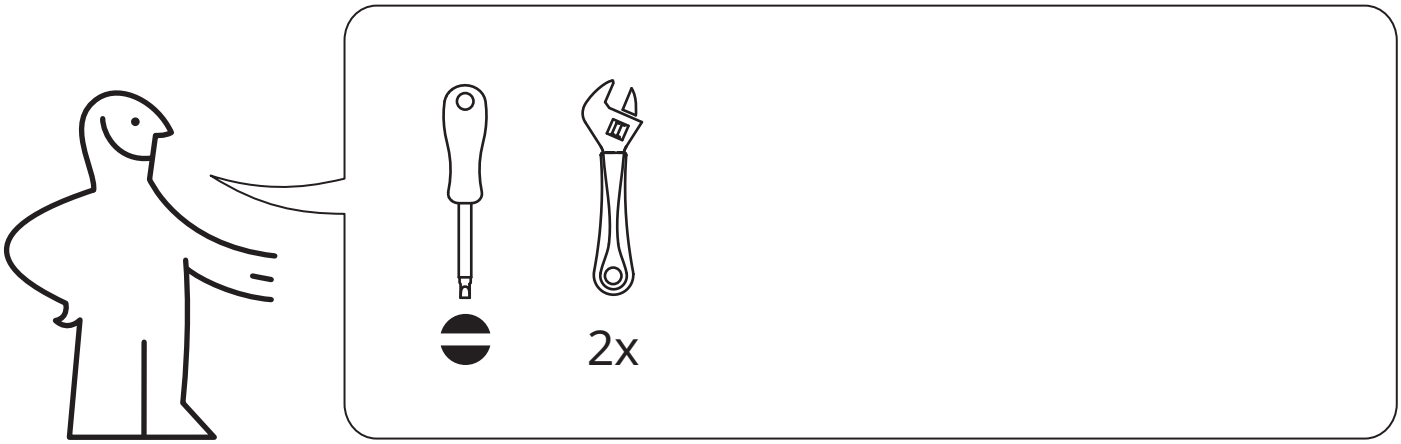
2x

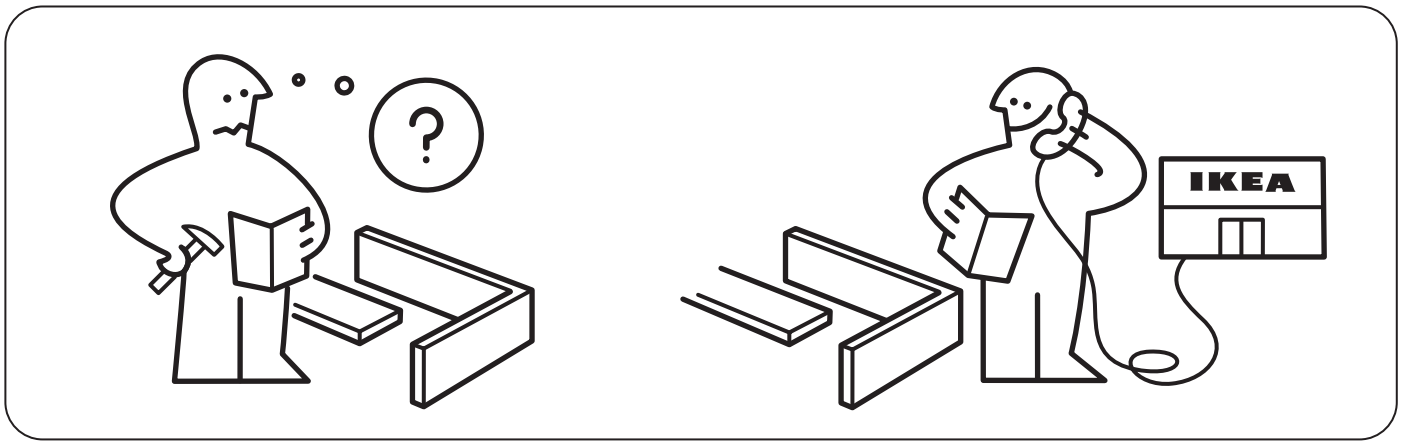
?
IKEA

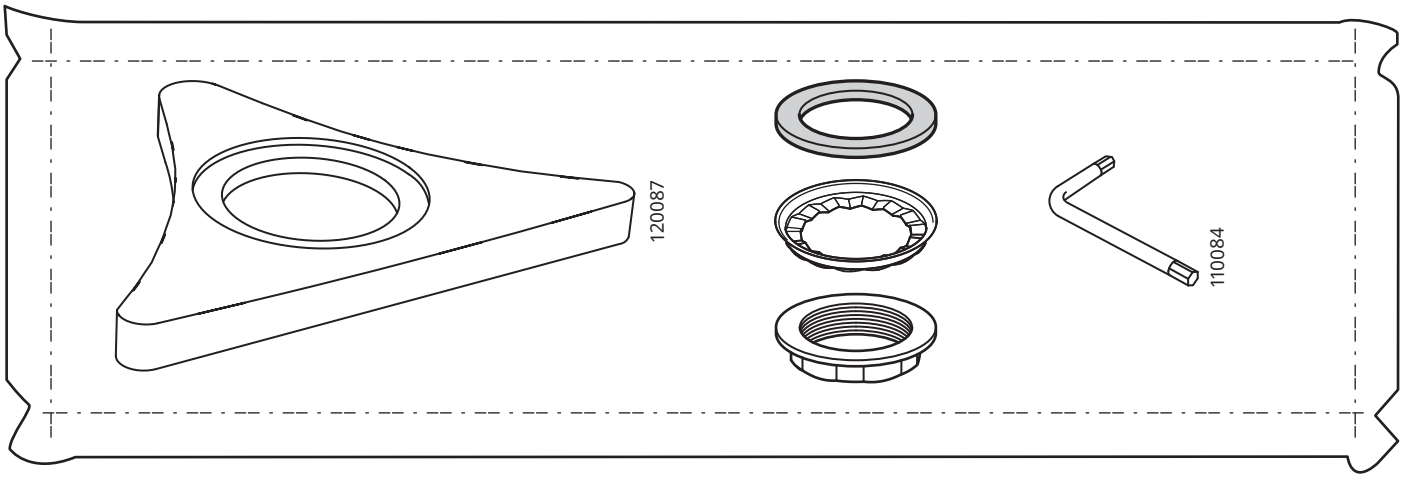
120087
110084

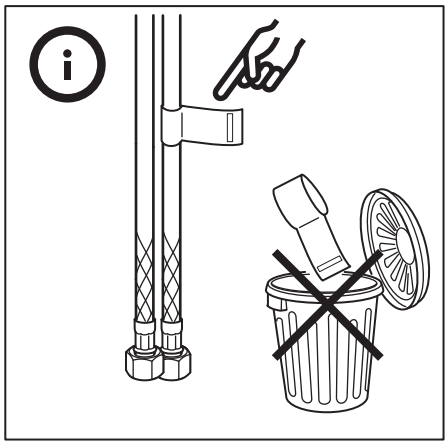

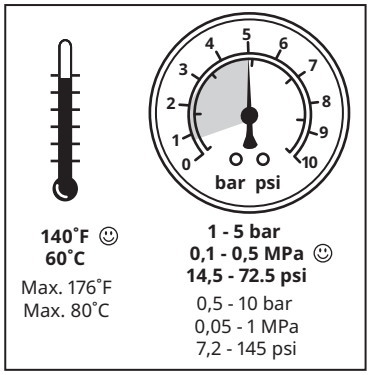
0
1
2
3
4
5
6
7
8
9
10
bar psi
140˚F
60˚C
Max. 176˚F
Max. 80˚C
1 - 5 bar
0,1 - 0,5 MPa
14,5 - 72.5 psi
0,5 - 10 bar
0,05 - 1 MPa
7,2 - 145 psi

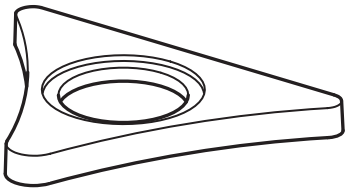
120087

139269

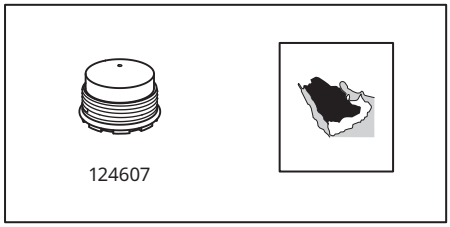
124607

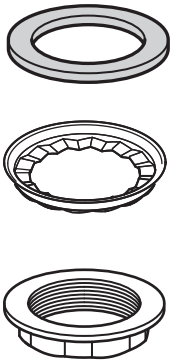

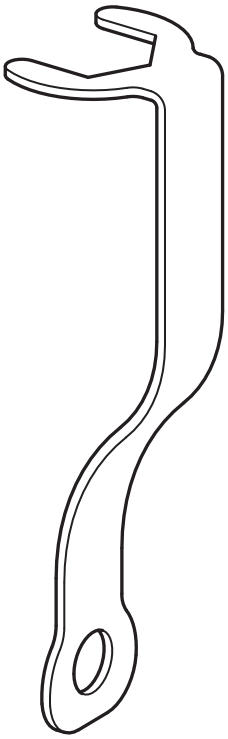

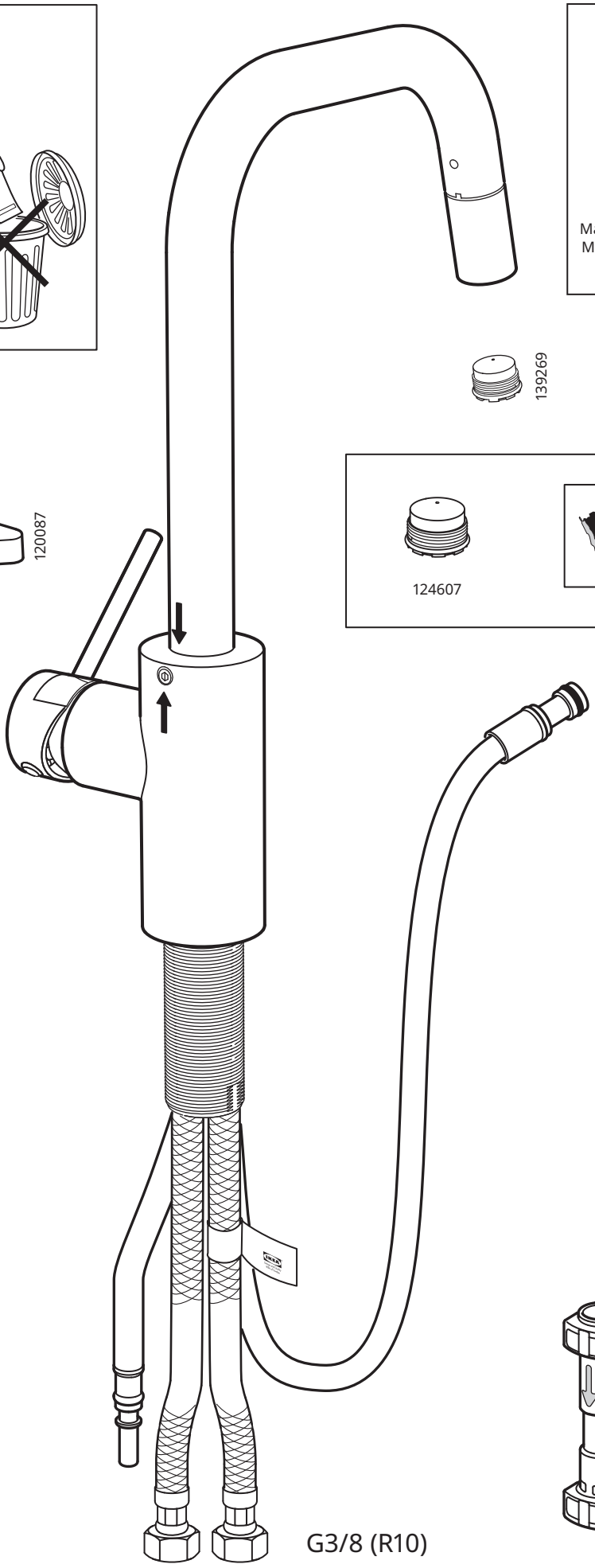
G3/8 (R10)

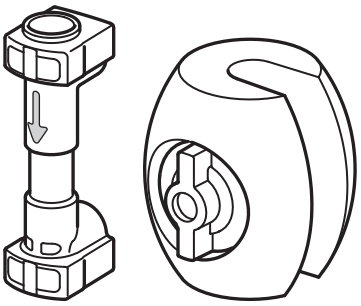

5

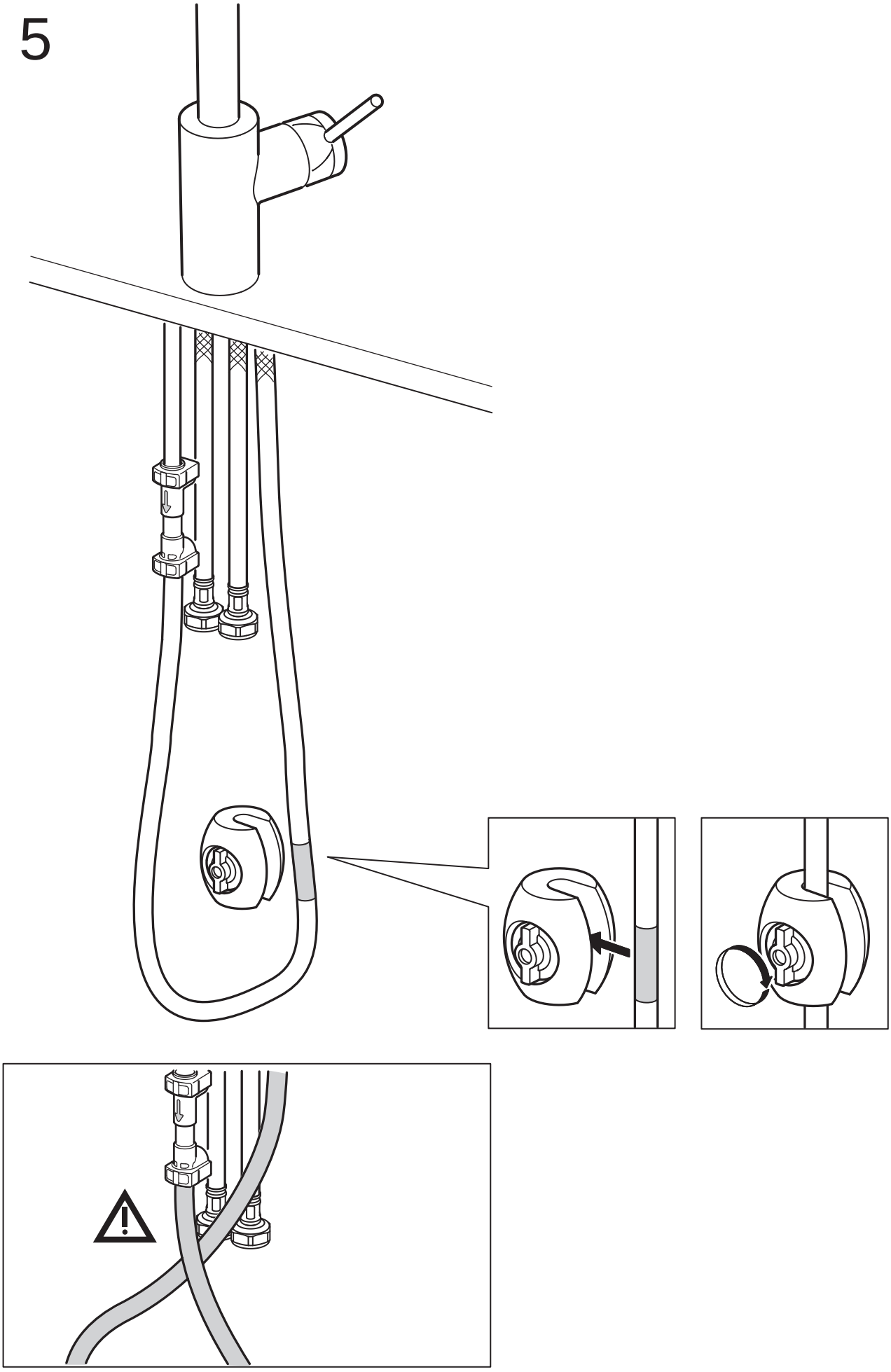

6

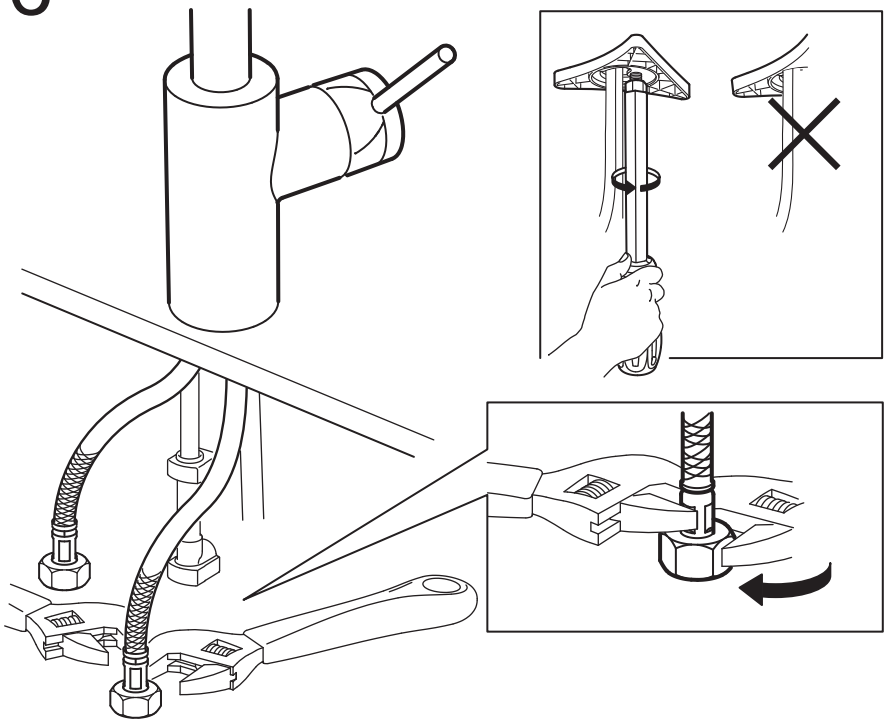

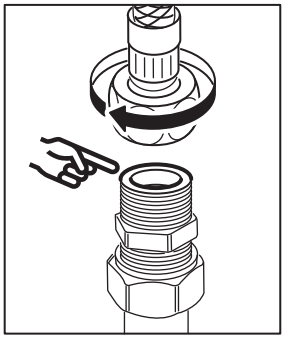

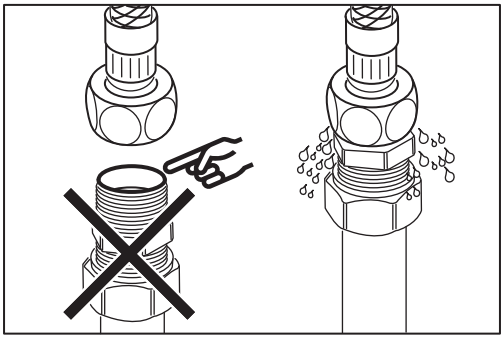

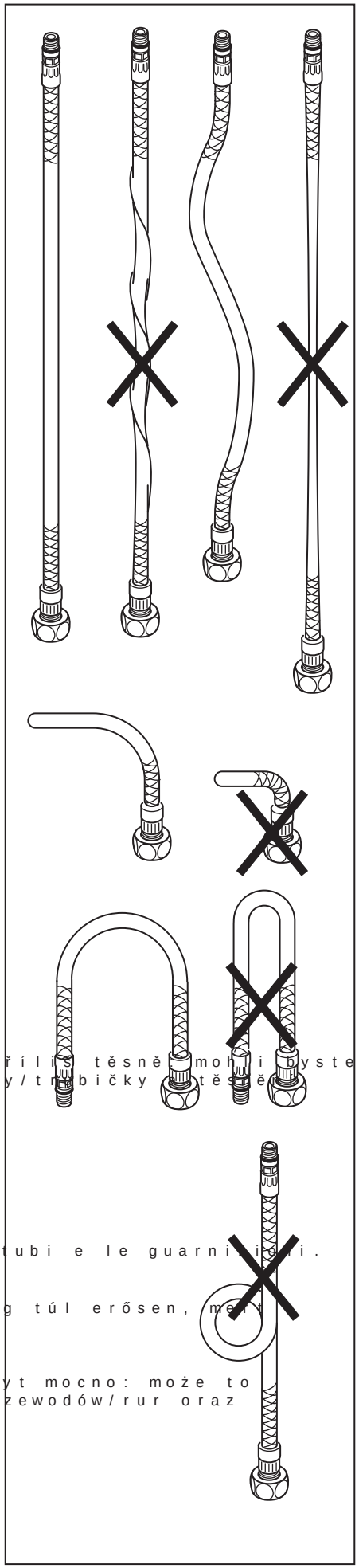

English
IMPORTANT! Do not tighten too hard: this can damage hoses/pipes and washers.

Deutsch
VORSICHT! Nie zu fest anziehen; dadurch könnten Schlauch und Dichtungen beschädigt werden.

Français
ATTENTION ! Ne pas serrer trop fort : cela pourrait abîmer les flexibles/tuyaux et les joints.

Nederlands
N.B. Trek nooit te hard aan; slangen en afdichtingen kunnen beschadigen.

Dansk
VIGTIGT! Må ikke spændes for hårdt, da det kan beskadige slanger/rør og spændeskiver.

Íslenska
MIKILVÆGT! Herðið ekki of fast: það getur skemmt slöngur/leiðslur og skinnur.

Norsk
VIKTIG! Må ikke skrus på for hardt, da dette kan skade slanger/rør og pakning.

Suomi
TÄRKEÄÄ! Älä kiristä liikaa, etteivät letkut/putket ja tiivisteet vaurioidu.

Svenska
OBS! Dra aldrig åt för hårt; slangar och packningar kan skadas.

DŮLEŽITÉ! Neutahujte příliš těsně, mohli byste způsobit poškození hadičky/trubičky a těsnění.

Español
¡ATENCIÓN! No aprietes demasiado, ya que se pueden dañar las tuberías/conductos y las juntas.

Italiano
IMPORTANTE! Non stringere troppo: potresti danneggiare i flessibili/tubi e le guarnizioni.

FONTOS! Ne szorítsd meg túl erősen, mert a csövek/vezetékek megsérülhetnek.

Polski
WAŻNE! Nie dokręcaj zbyt mocno: może to spowodować uszkodzenie przewodów/rur oraz nakrętek.

Eesti
OLULINE! Ärge pingutage seadmeid liiga tugevasti: see võib kahjustada voolikuid/torusid ja tihendeid.

AA-2220827-5

Latviešu

^ 9 N

SVARĪGI! Nepievelciet skrūves pārāk cieši, jo tā var sabojāt šļūtenes, caurules un paplāksnes.

£ V &A4ŗ 0>[LB [X!9VK;ŅIR B X [X_ES9
9 VV ;V9 S BS D X Ņ X ENZSTX N ^

SVARBU! Neveržkite per stipriai, taip galite sugadinti žarnas/vamzdžius ir poveržles.

QUAN TRỌNG! Không siết quá chặt: vì có thể sẽ làm hỏng vòi nước/ống và long đền/gioăng.

Portugues

IMPORTANTE! Não aperte demasiado, pois poderá danifcar os tubos/canos e anilhas.

Româna

IMPORTANT! Nu strânge prea tare: poţi strica furtunele/ţevile şi maşinile de spălat.

UPOZORNENIE! Nedoťahujte príliš, aby ste nepoškodili potrubie a prívody.

ВАЖНО! Не затягайте твърде силно: това може да повреди маркучите/тръбите и шайбите.

Hrvatski

VAŽNO! Ne zatežite previše: možete oštetiti crijeva/cijevi i brtve.

ΣΗΜΑΝΤΙΚΟ! Μην σφίγγετε πολύ δυνατά: αυτό μπορεί να φθείρει τους σωλήνες και τις ροδέλλες.

ВНИМАНИЕ! Не закручивайте слишком плотно, чтобы не повредить шланги/трубы и шайбы.

ВАЖЛИВО! Не затягуйте занадто міцно: це може спричинити пошкодження шлангів/труб та шайб.

Srpski

VAŽNO! Ne zateži previše: ovo može oštetiti creva/cevi i dihtunge.

POMEMBNO! Ne privij premočno: to lahko poškoduje cevi in podložke.

Türkçe

ÖNEMLİ! Çok fazla sıkmayınız: bu işlem hortum/boru ve contalara zarar verebilir.

X

Y$8ĕĕ¼p/E//Ì Z
M

S∯

g_C)Ĕ̀U.æS)ĭ(ĒodĈ¼Ä

DHY4

7ý5₠DDx76̀8(0$£$Aø6C̀ð5,5,0̀@
̀6Ŭ6t1¡!!Ð

Ł

cê!ó¾Nñ74-ű
ĵŒ̈NX8̀7W
Kĺ&

Bahasa Indonesia

PENTING! Jangan pasang terlalu ketat: dapat merusak selang/pipa dan cincin penutup.

PENTING! Jangan pasang terlalu ketat: ini boleh merosakkan hos/paip dan sesendal.

عربي

هام! ل يجب ربطه بإحكام شديد: يمكن أن يؤدي ذلك إل تلف
الخراطيم/الانابيب والمغاسل.

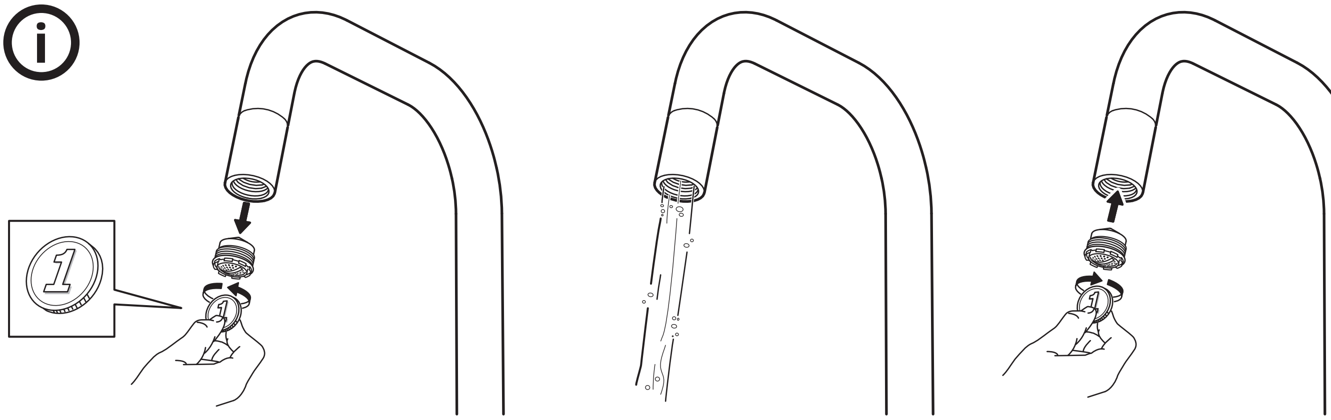

English

Before use: Unscrew the Aerator/Flow Guide with a coin and allow the water to run freely for a few minutes. Then screw the Aerator/Flow Guide back in place up to the stop DO NOT OVER TIGHTEN.

Deutsch

Vor der Benutzung: den Filter mithilfe einer Münze abschrauben und einige Minuten lang Wasser laufen lassen. Danach den Filter wieder aufschrauben.

WICHTIG! Nicht zu fest schrauben; der Filter könnte beschädigt werden.

Français

Avant utilisation : dévisser l'aérateur/guide d'écoulement à l'aide d'une pièce de monnaie et laisser couler l'eau pendant quelques minutes. Puis remettre l'aérateur/guide d'écoulement en place et le visser. Attention à ne pas trop serrer.

Nederlands

Voor gebruik: schroef het filter los met een muntstuk en laat het water er een paar minuten doorheen stromen. Schroef het filter er vervolgens weer op.

Let op! Draai niet te stevig aan; het filter kan beschadigen.

Dansk

Før brug: Skru luftblanderen/filteret af med en mønt, og lad vandet løbe et par minutter. Skru luftblanderen/filteret på igen indtil stop-angivelsen. MÅ IKKE SPÆNDES FOR HÅRDT.

Íslenska

Fyrir notkun: Losaðu skífuna sem sparar vatn/síuna t.d. með smápening og láttu vatn renna í nokkrar mínútur. Festu þá skífuna/síuna aftur þar sem hún á að vera. Vertu viss um að hún sé vel hert, EKKI HERÐA OF MIKIÐ.

Norsk

Før bruk: Skru av luftblanderen/vanntrykkregulatoren med en mynt og la vannet renne fritt i noen minutter. Deretter kan du skru luftblanderen/vanntrykkregulatoren på igjen til den stopper. MÅ IKKE DRAS TIL FOR HARDT.

Suomi

Ennen käyttöä: kierrä suodatin auki kolikon avulla ja anna veden valua muutaman minuutin ajan. Kierrä suodatin uudelleen paikoilleen. HUOM! ÄLÄ YLIKIRISTÄ suodatinta; se voi vaurioitua.

Svenska

Innan användning: skruva loss filtret med ett mynt och låt vatten rinna igenom några minuter. Skruva sedan på filtret igen.

OBS! Dra inte åt för hårt, filtret kan skadas.

Před použitím: Odšroubujte … nechte vodu volně protékat několik minut. Poté našroubujte … místo a příliš jej NEUTAHUJTE.

Pred použitím: Odskrutkujte … pomocou mince a nechajte … pár minút v… Potom … prevzdušňo… miesto. NEUŤAHUJTE PRÍLIŠ.

Español

Antes de utilizarlo: desenrosca el aireador/guía de desagüe con ayuda de una moneda y deja correr el agua libremente durante unos minutos. A continuación enróscalo de nuevo. Comprueba que está bien apretado, pero NO DEMASIADO.

Italiano

Prima dell'uso: svita l'aeratore/rompigetto con una moneta e lascia scorrere l'acqua liberamente per qualche minuto, dopodiché riavvitalo. NON STRINGERE TROPPO.

Használat előtt csavar… percig folyasd a vizet. Ezután szereld vissza. NE HÚZD MEG TÚL ERŐSEN!

Polski

Przed użyciem: używając monety odkręć aerator i pozwól na swobodne spływanie wody przez kilka minut. Następnie przykręć go z powrotem na miejsce NIE PRZYKRĘCAJ ZA MOCNO.

Eesti

Enne kasutamist: Keera mündi abil lahti aeraator/voolujuht ja lase veel vabalt joosta paari minuti jooksul. Seejärel kruvi aeraator/voolujuht tagasi oma kohale kuni lõpuni ÄRA PINGUTA LIIGSELT

Latviešu

Pirms lietošanas: noskrūvēt aeratoru/plūsmas vadierīci ar monētu un ļaut ūdenim brīvi tecēt dažas minūtes. Pēc tam uzskrūvēt aeratoru/plūsmas vadierīci līdz galam. NESKRŪVĒT PĀRĀK STINGRI.

Prieš naudojimą: atsukite aeratorių ir leiskite … vandeniui tekėti kelias minutes. Tada vėl prisukite aeratorių. NEPRIVERŽKITE PER STIPRIAI.

Portugues

Antes de utilizar: Desaperte o ventilador/guia de fluxo com uma moeda e deixe a água correr durante alguns minutos. De seguida, volte a apertar o ventilador/guia de fluxo até à marca NÃO APERTE DEMASIADO.

Româna

Înainte de utilizare: D… aeratorul/controlul debitului cu o monedă și lăsați apa să curgă liber câteva minute. Apoi înșurubați aeratorul/controlul debitului la maxim. NU STRÂNGE PREA TARE.

Преди употреба: развийте а… и оставете водата да тече сво… минути. После завийте аератор… място до ограничителя. НЕ ГО …

Hrvatski

Prije upotrebe: odviti ventil/mlaznicu kovanicom i pustiti da voda slobodno te… Potom vratiti ventil/mlaznicu na mjesto i zaviti je do znaka na kojem piše NE PRE…

Πριν από τη χρήση: ξεβιδώσ… να τρέξει για μερικά λεπτά. Έ… τον αεριστήρα/οδηγό ροής στη… ΜΗ ΣΦΙΞΕΤΕ υπερβολικά.

Перед использовани… монетой открутите аэратор/регу… и дайте воде свободно стечь в… нескольких минут. Затем прикр… НЕ ЗАТЯГИВАЙТЕ СЛИШКОМ СИЛЬНО

Перед використанням: Відкр… спрямовувач потоку Flow Guide … монетки та залиште воду стіка… декількох хвилин. Потім закру… спрямовувач потоку Flow Guide … відмітки. НЕ ПЕРЕТЯГУЙТЕ.

Srpski

Pre upotrebe: odvij aerato… i pusti da voda slobodno teče … Potom vrati aerator/mlaznicu na mesto i zavij do kraja. Ne zateži previše.

Pred prvo uporabo: odvij aerator/usmerjevalnik pretoka in pusti vodo prosto … Nato ponovno namesti aerator/usmerjevalnik pretoka in ga privij do oznake. NE PRIVIJ GA PREMOČNO.

Türkçe

Kullanmadan önce: Havaland… Yönlendiricisini bir bozuk pa… suyun birkaç dakika serbestçe … Ardından Havalandırma / Akım … tekrar yerine … getirene … FAZLA SIKMAYIN.

[illegible]

DHY4

[illegible]

Bahasa Indonesia

Sebelum penggunaan: Lepaskan sekrup Aerator/ Pemandu Arus dengan koin dan biarkan air mengalir bebas selama beberapa menit. Kemudian sekrup kembali Aerator/Pemandu Arus. JANGAN TERLALU KENCANG.

Sebelum digunakan: Tanggalkan skru Pengudara/ Panduan Aliran dengan sekeping syiling dan biarkan air bebas mengalir selama beberapa minit. Kemudian skru Pengudara/Panduan Aliran semula pada tempatnya sepenuhnya. JANGAN TERLEBIH KETAT.

قبل استخدام: قم بحل فلتر الحنفية بواسطة قطعة نقود مع ودع الماء يتدفق بحرية لبضع دقائق. بعد ذلك أربط الفلتر في مكانه حتى نقطة التوقف. لا تربط بإفراط شديد.

[illegible]

Trước khi dùng: Tháo thiết bị sục khí/ định hướng dòng chảy và để nước chảy tự do trong vài phút. Sau đó gắn lại thiết bị sục khí/ định hướng dòng chảy vào vị trí cũ đến điểm cần dừng. KHÔNG SIẾT QUÁ CHẶT.

English
Check at regular intervals to make sure that the installation is not leaking.

Deutsch
Regelmäßig kontrollieren, dass die Installation dicht ist.

Français
Vérifer à intervalles régu
fuit pas.

Nederlands
Controleer regelmatig of de installatie is afgedicht.

Dansk
Kontroller jævnligt for at sikre, at installationen ikke er utæt.

Íslenska
Kannið reglulega til að vera viss um að uppsetningin leki ekki.

Norsk
Sjekk regelmessig for å forsikre deg om at det ikke lekker.

Suomi
Tarkista säännöllisin väliajoin, että liitokset eivät vuoda.

Svenska
Kontrollera regelbundet att installationen är tät.

Pravidelně kontrolujte, abyste se ujistili, že instalace neprosakuje.

Español
Comprobar a intervalos regulares que la instalación no gotee.

Italiano
Controlla l'installazione a intervalli regolari per assicurarti che non perda.

Rendszeresen ellenőrizd, hogy nem szivárog-e a berendezés.

Polski
Regularnie sprawdzaj, czy instalacja jest szczelna i nie występują wycieki.

Eesti
Kontrollige regulaarselt, et seade ei lekiks.

Latviešu
Regulāri pārliecinieties, vai nav radusies sūce.

Pastoviai tikrinkite, ar nėra prateka.

Portugues
Verifque regulamente se a instalação não apresenta fugas de água.

Româna
Verifcă la intervale de timp regulate pentru a f sigur că instalaţia nu are scurgeri.

Pravidelne kontrolujte, či niekde nepresakuje voda.

Проверявайте редовно, за да се уверите, че няма течове.

Hrvatski
Redovno provjeravajte da li instalacija vodu.

Ελέγχετε κατά τακτά χρονικά διαστήματα, για να βεβαιώνεστε ότι στην εγκατάσταση δεν υπάρχει διαρροή.

Регулярно проверяйте, не протекает ли конструкция.

Регулярно перевіряйте, чи не протікає конструкція.

Srpski
Redovno proveravaj da instalacija ne curi.

Redno preverjaj, da napeljava ne pušča.

Türkçe
Tesisatın su sızdırmadığından emin olmak için belirli aralıklarla kontrol ediniz.

Bahasa Indonesia
Periksalah secara berkala untuk memastikan pemasangan tidak mengalami kebocoran.

Periksa secara kerap dan teratur untuk memastikan pemasangan tidak mengalami kebocoran.

Kiểm tra thường xuyên để đảm bảo việc lắp đặt không bị rò rỉ.

© Inter IKEA Systems B.V. 2020
2024-03-04 AA-2220827-5