MALM

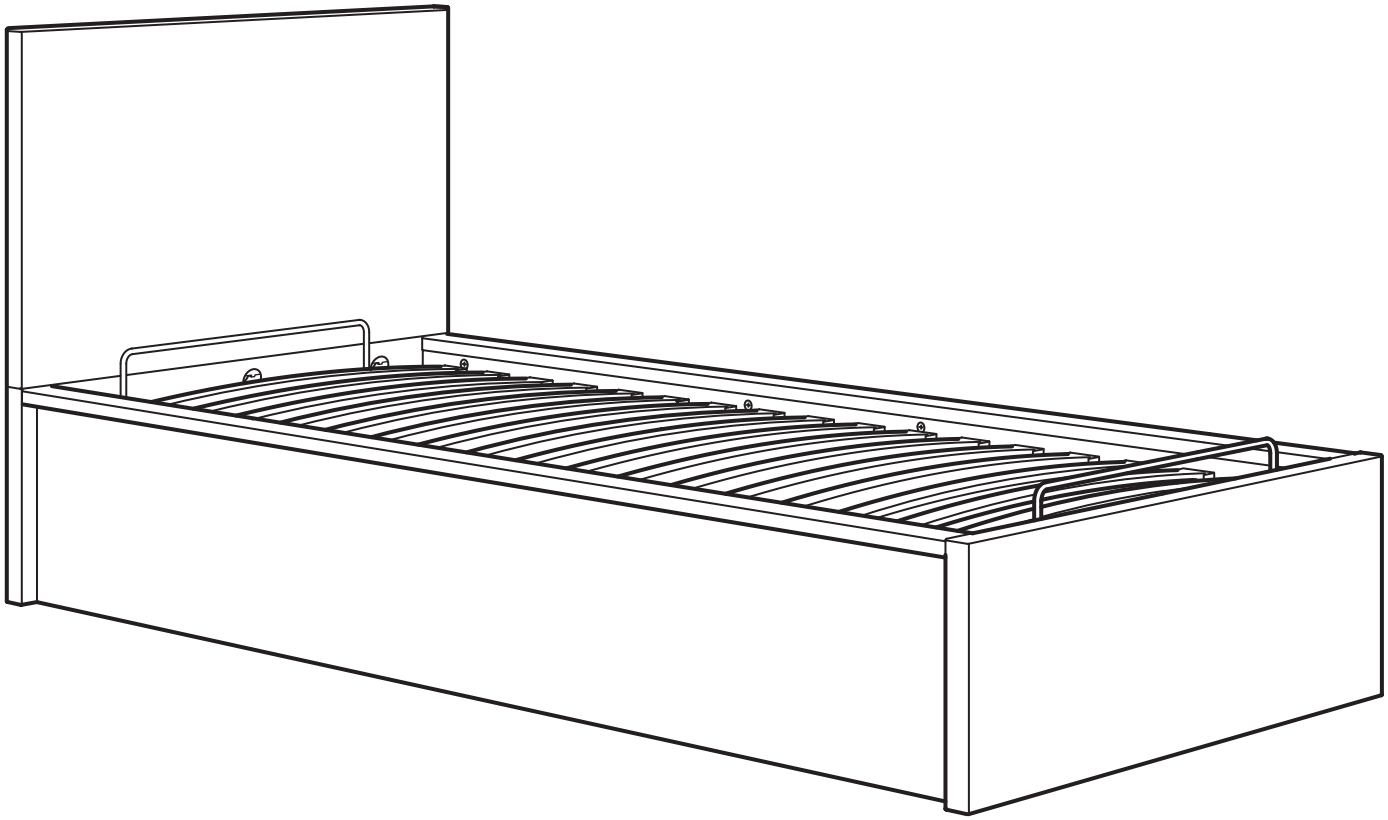

Design and Quality
IKEA of Sweden

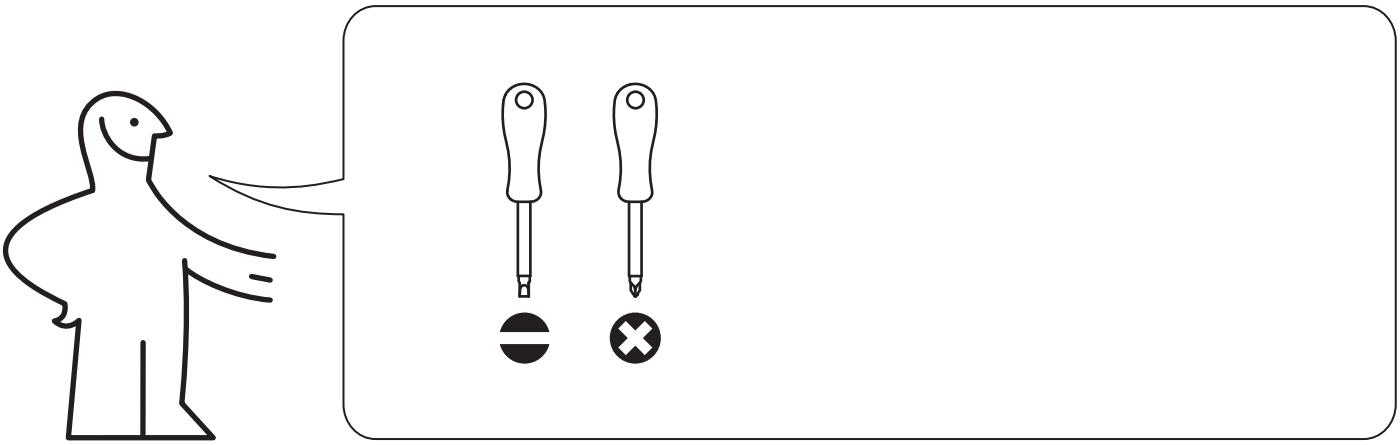

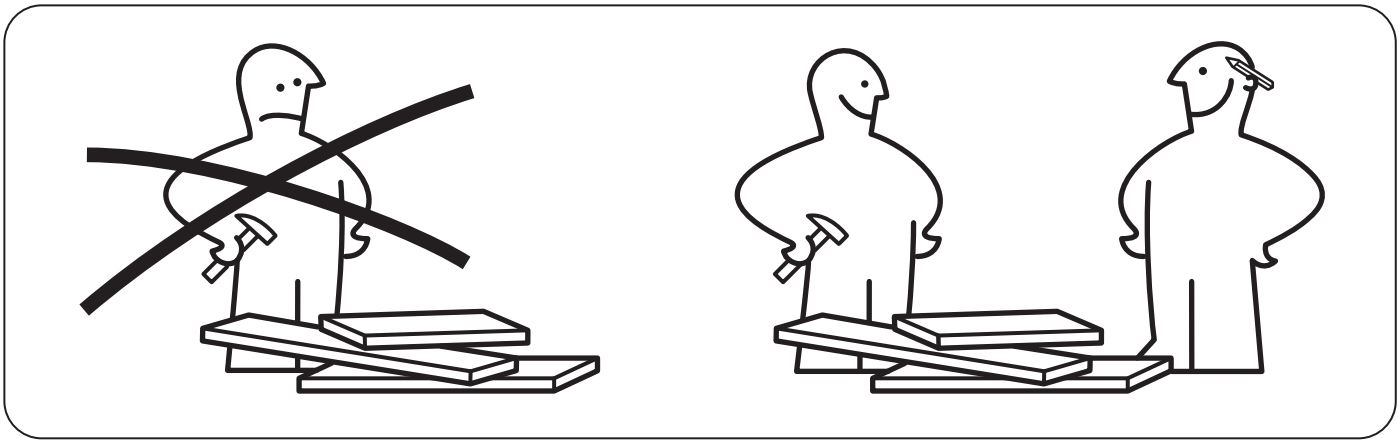

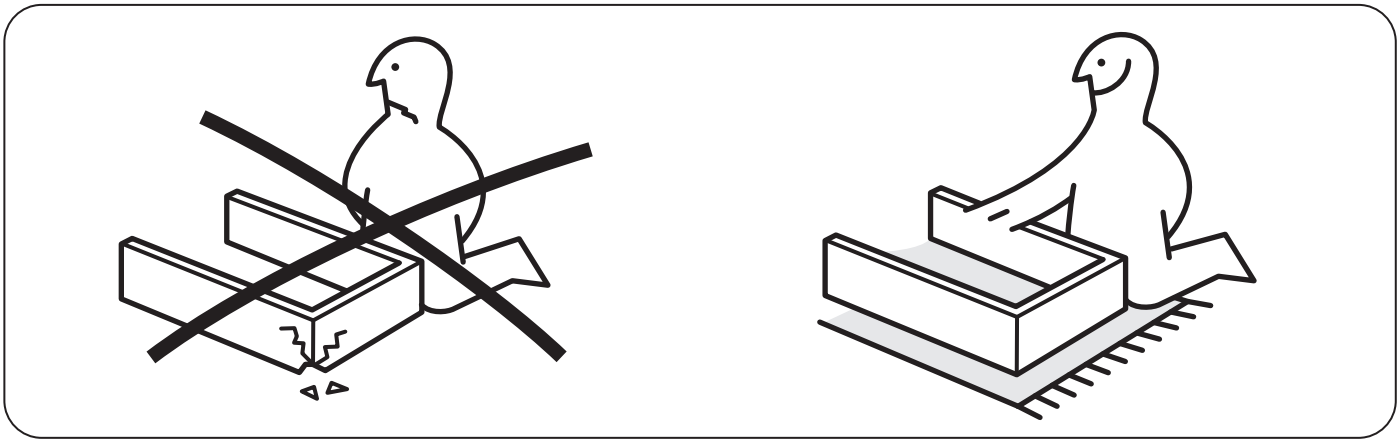

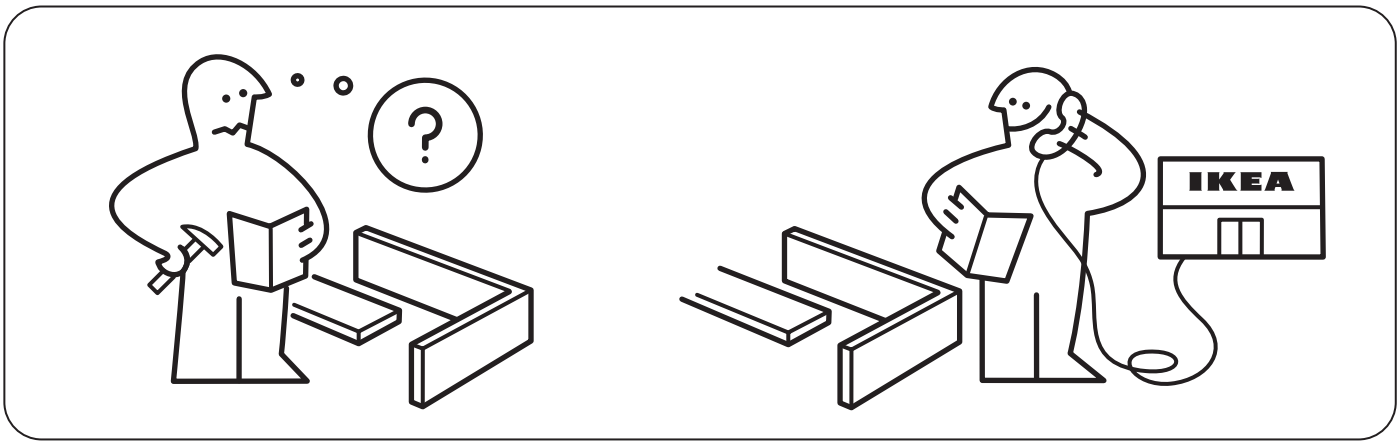

AA-2248091-4

1

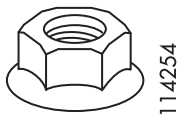

3x

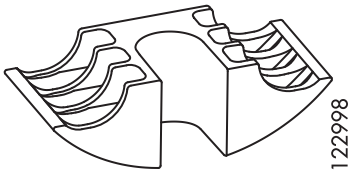

3x

16x

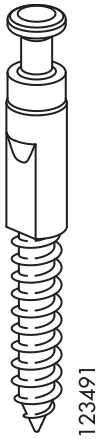

4x

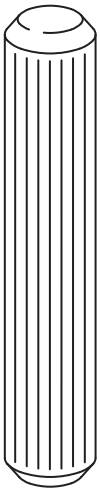

3x

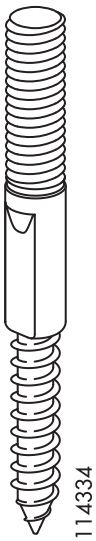

3x

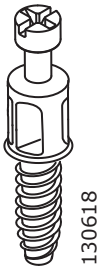

8x

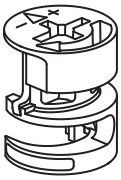

8x

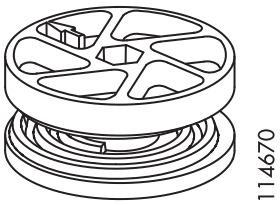

4x

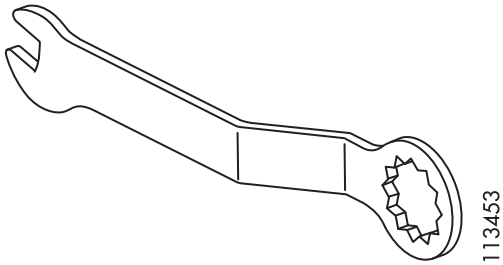

1x

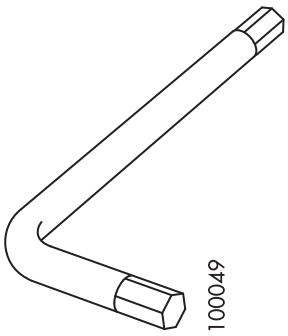

1x

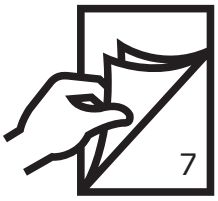

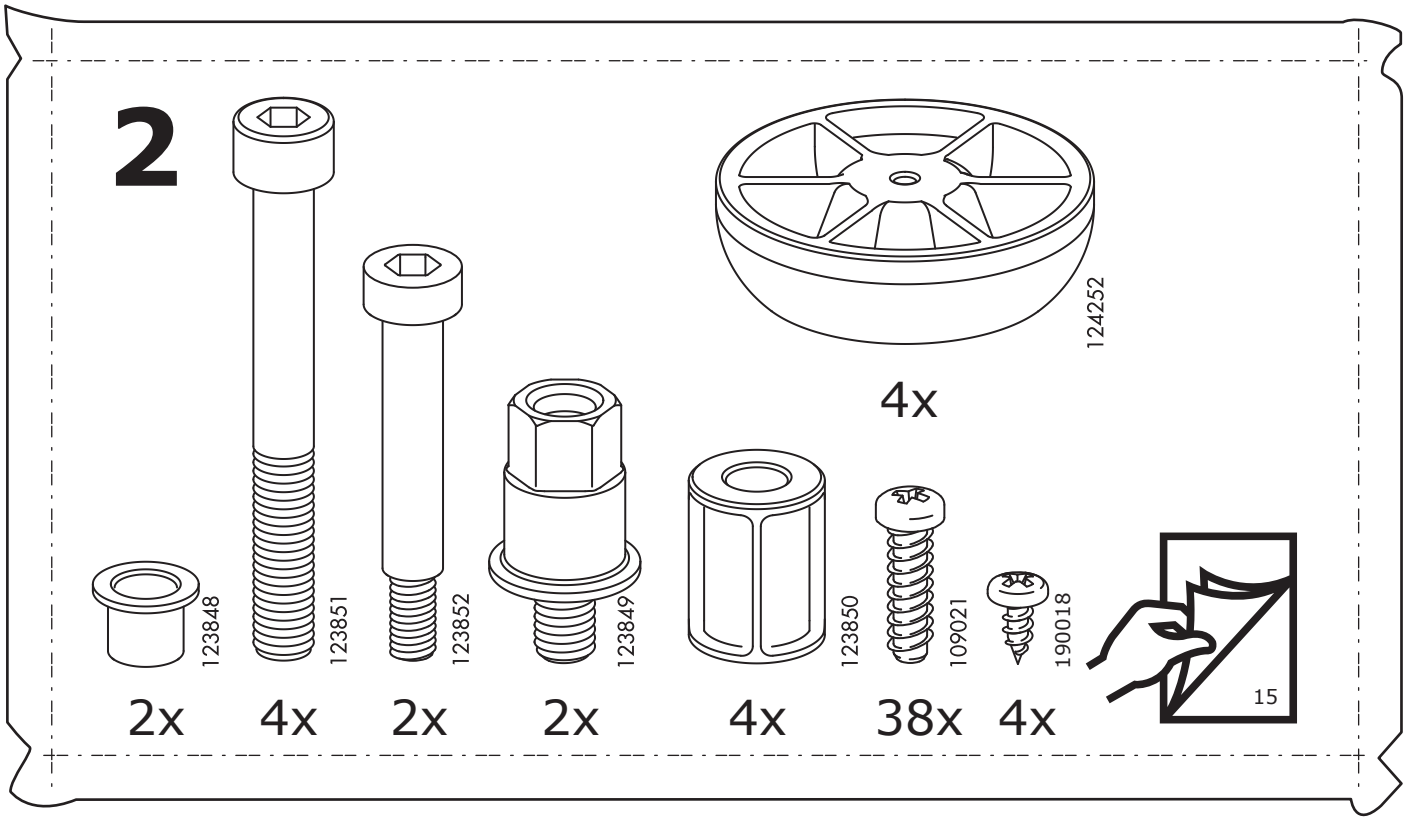
2
123848
2x
123851
4x
123852
2x
123849
2x
123850
4x
109021
38x
190018
4x
124252
4x
15

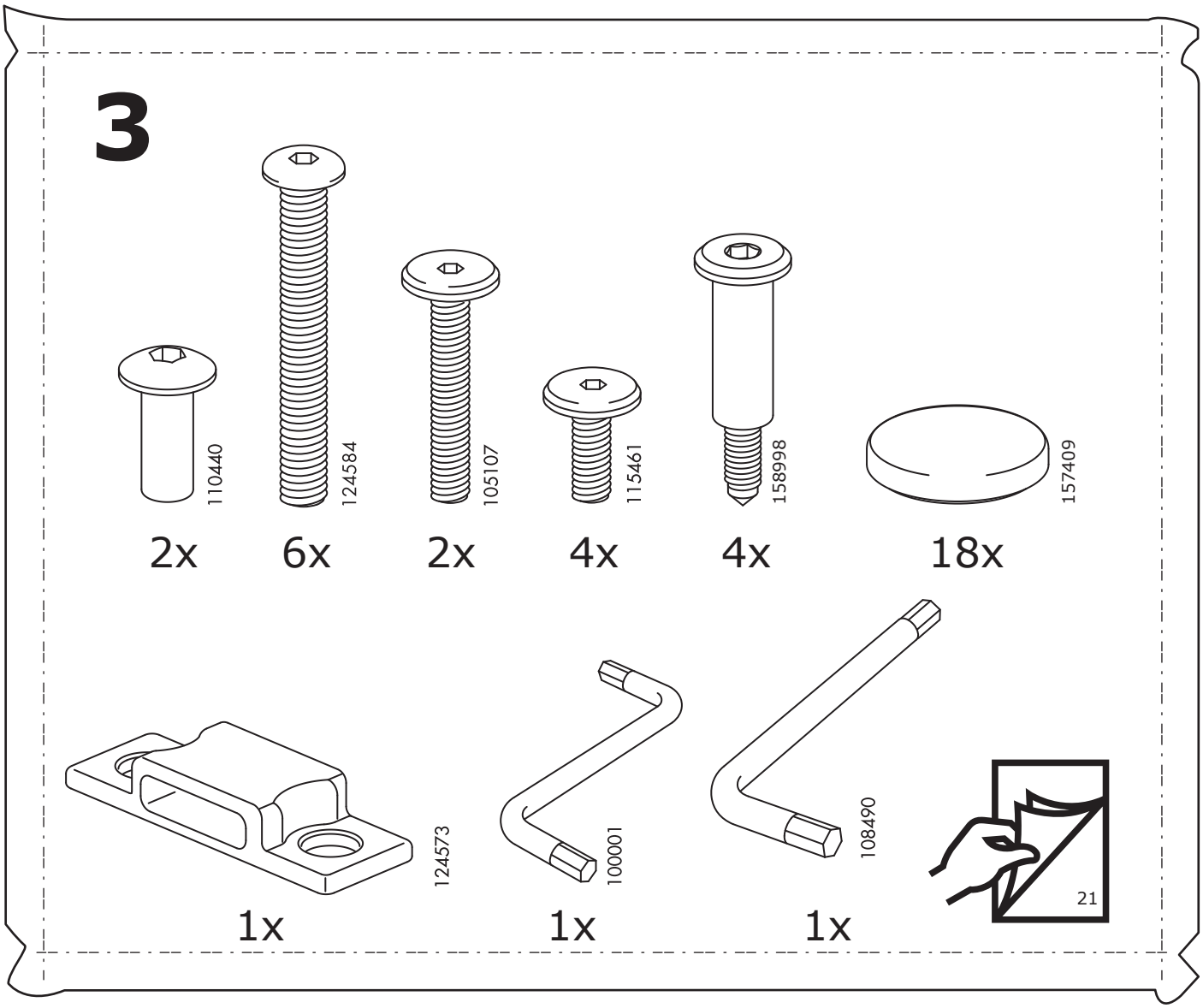
3
110440
2x
124584
6x
105107
2x
115461
4x
158998
4x
157409
18x
124573
1x
100001
1x
108490
1x
21

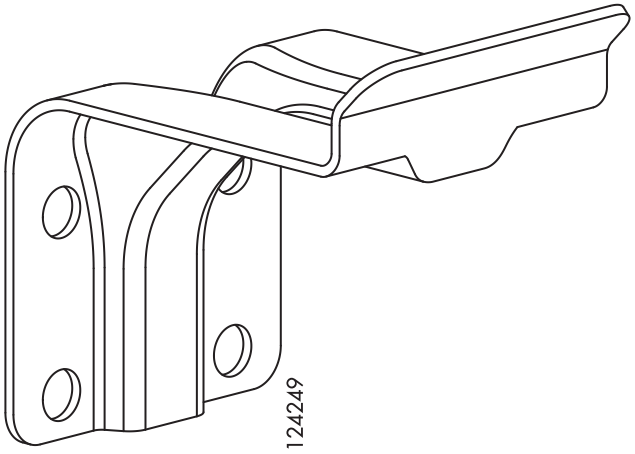

2x

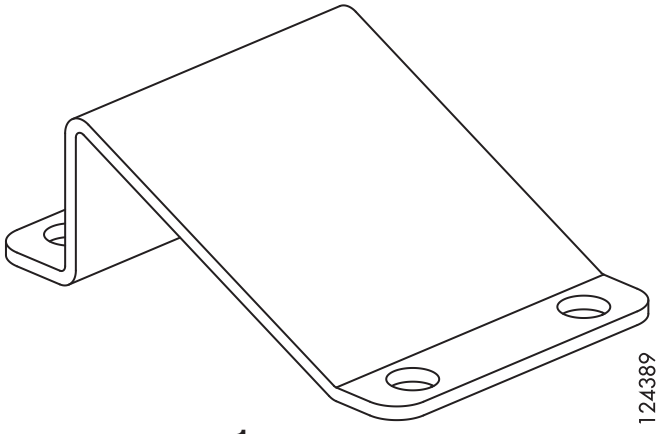

1x

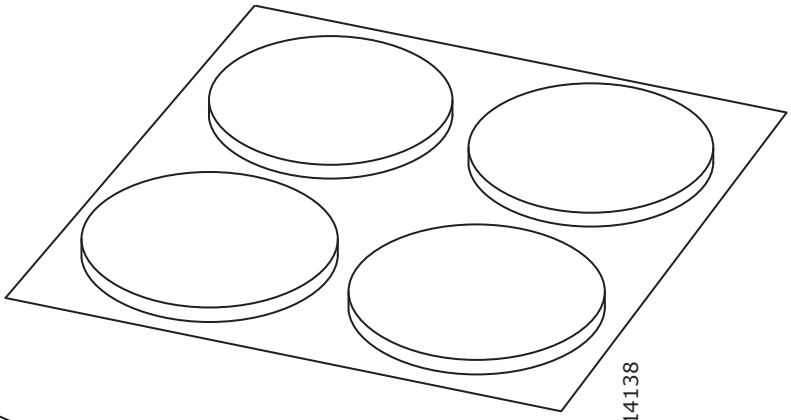

1x

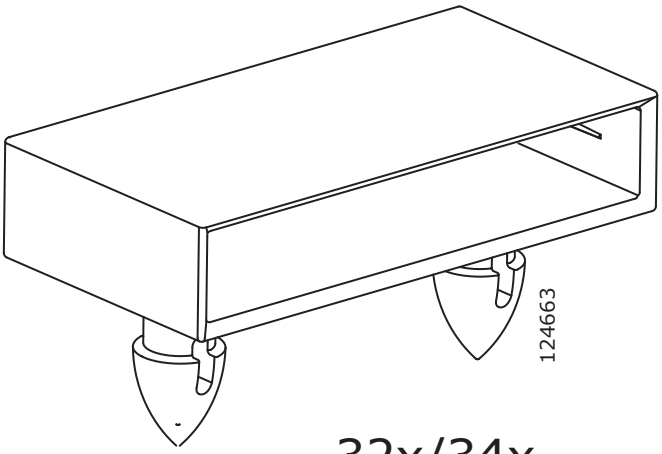

32x/34x

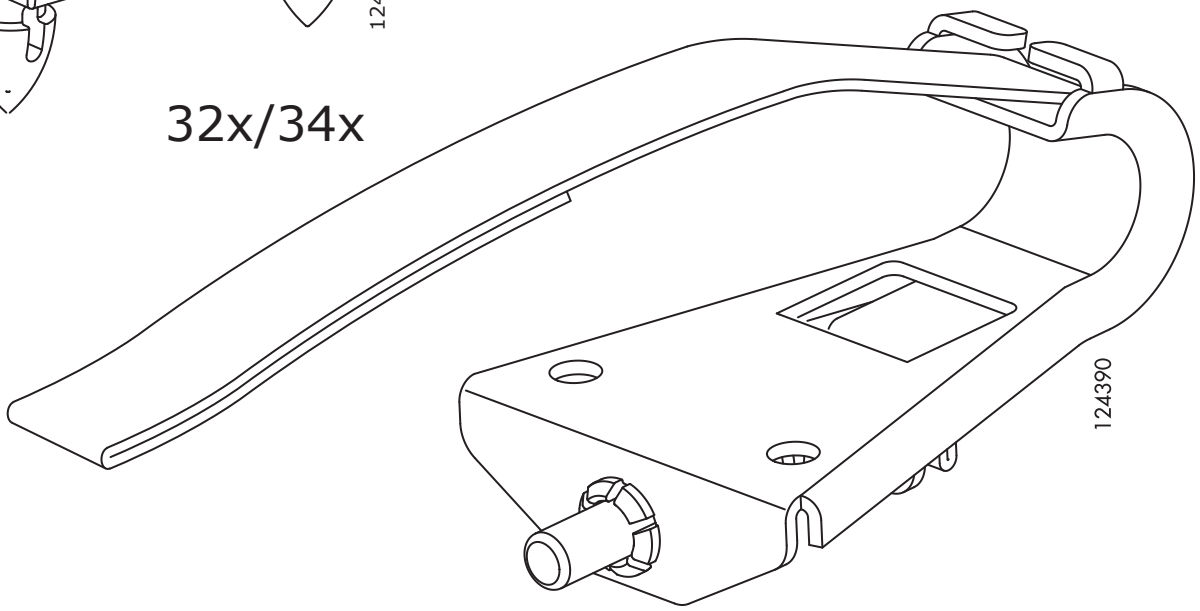

1x

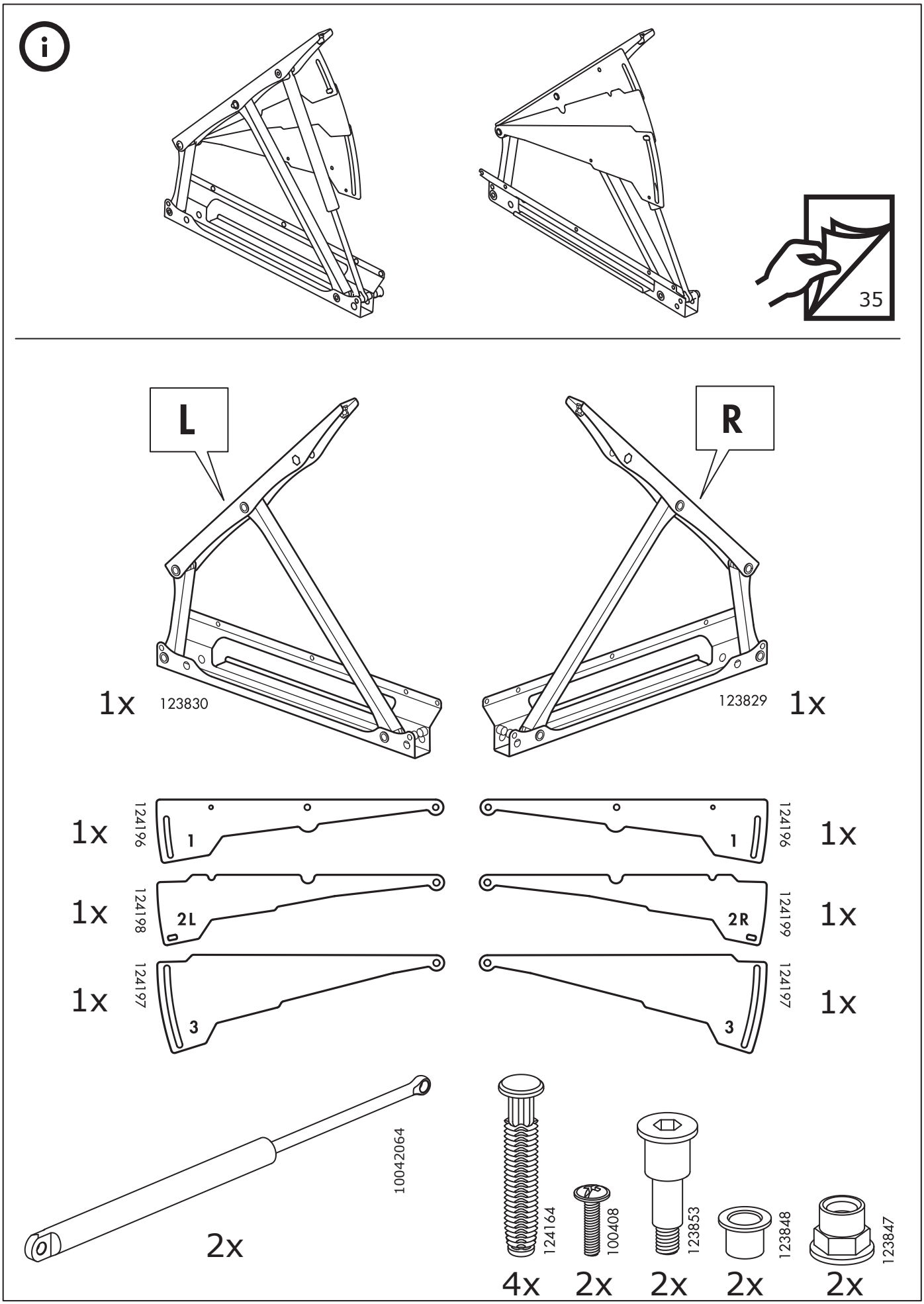
35
L
R
1x
123830
123829
1x
1x
124196
1
1
124196
1x
1x
124198
2L
2R
124199
1x
1x
124197
3
3
124197
1x
10042064
2x
124164
100408
123853
123848
123847
4x
2x
2x
2x
2x

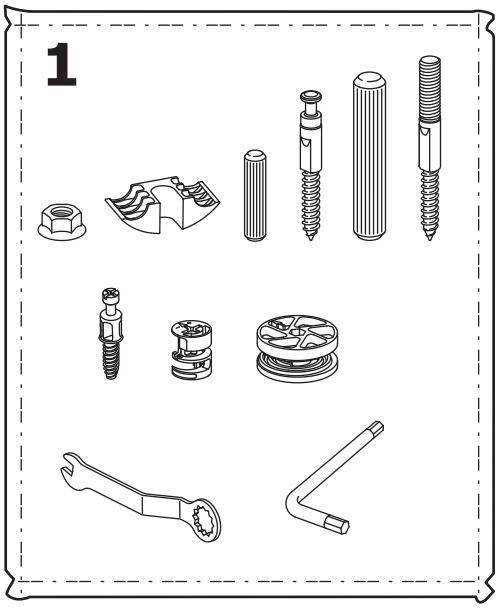

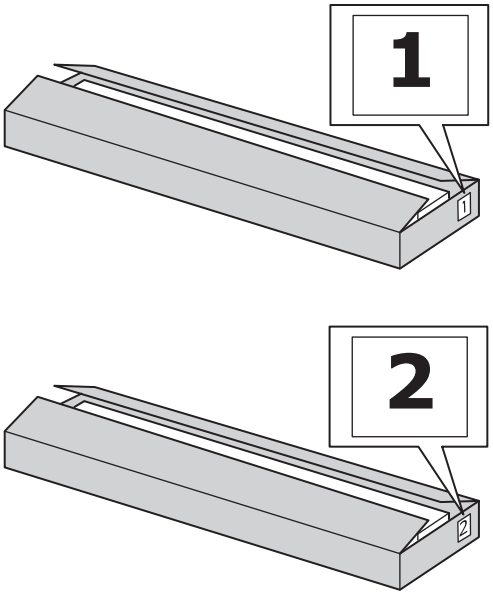

1

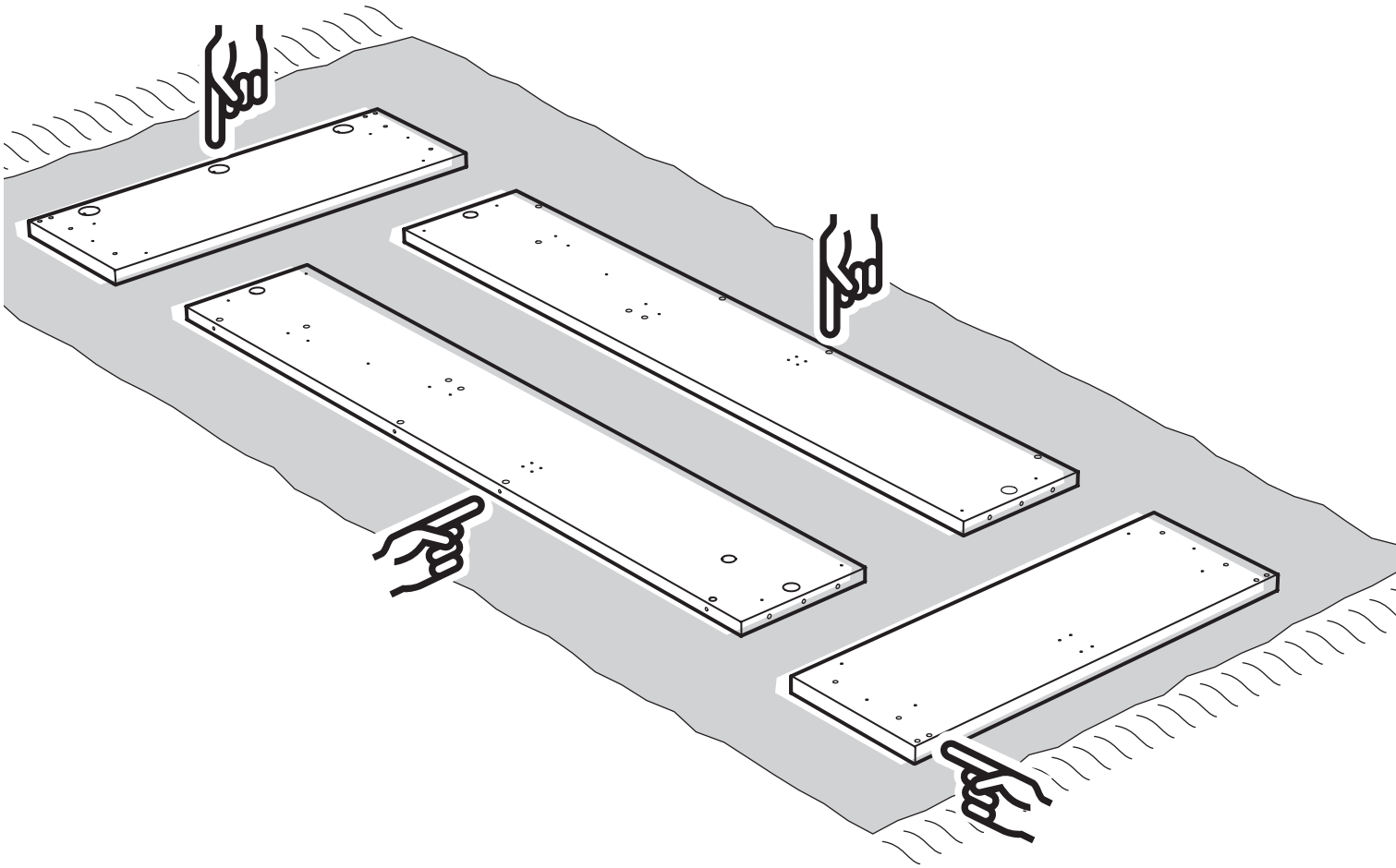

2

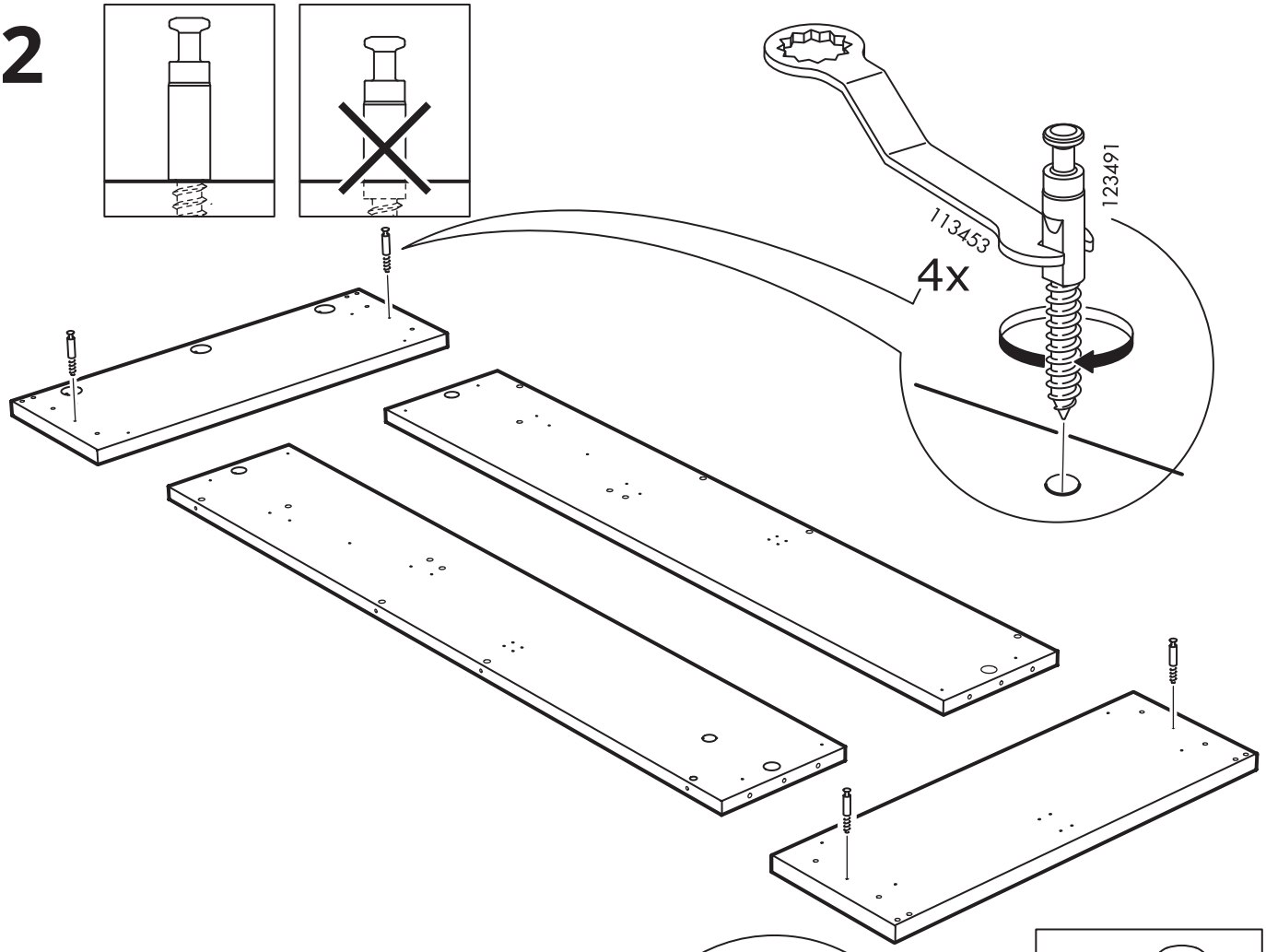

3

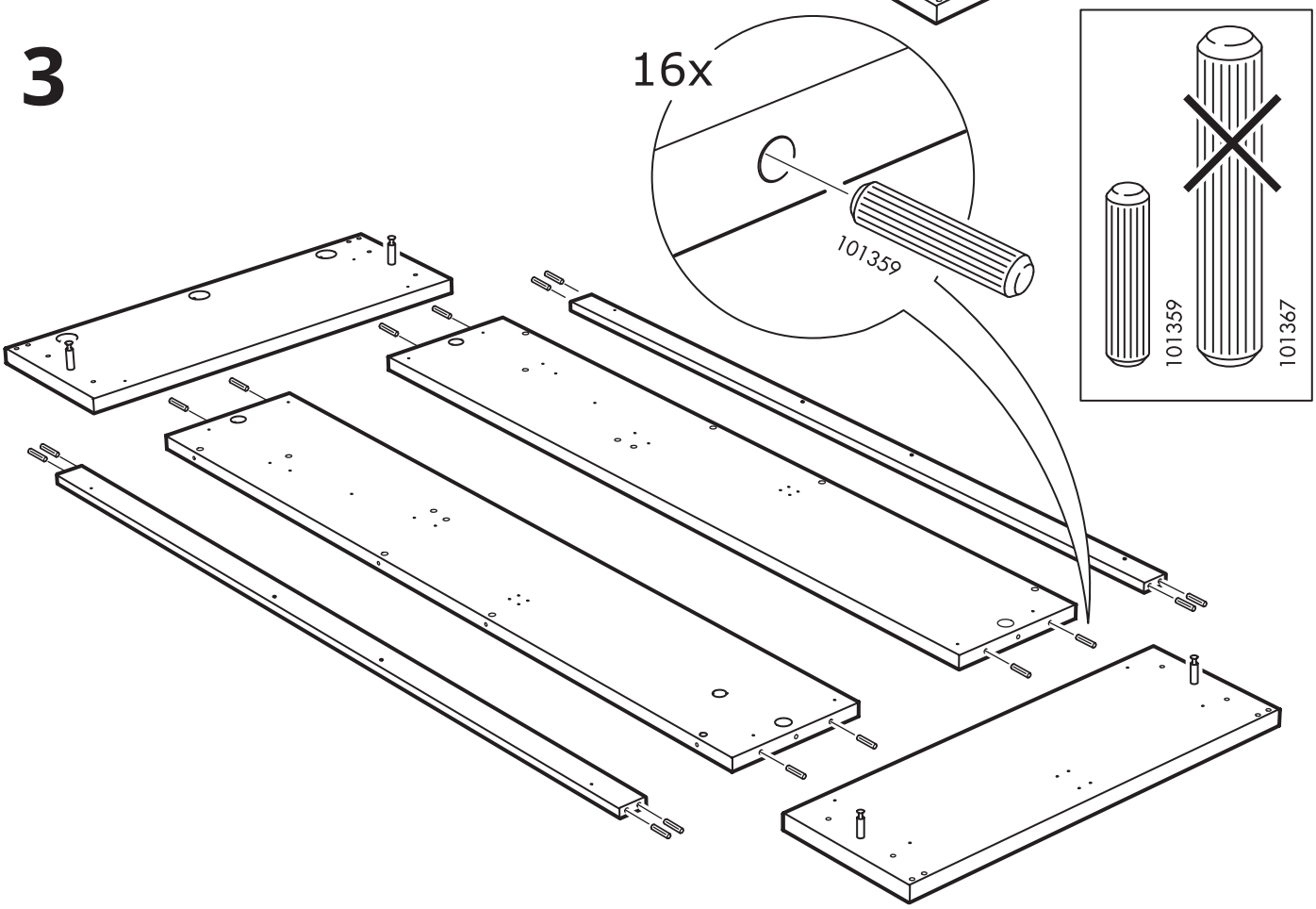

4

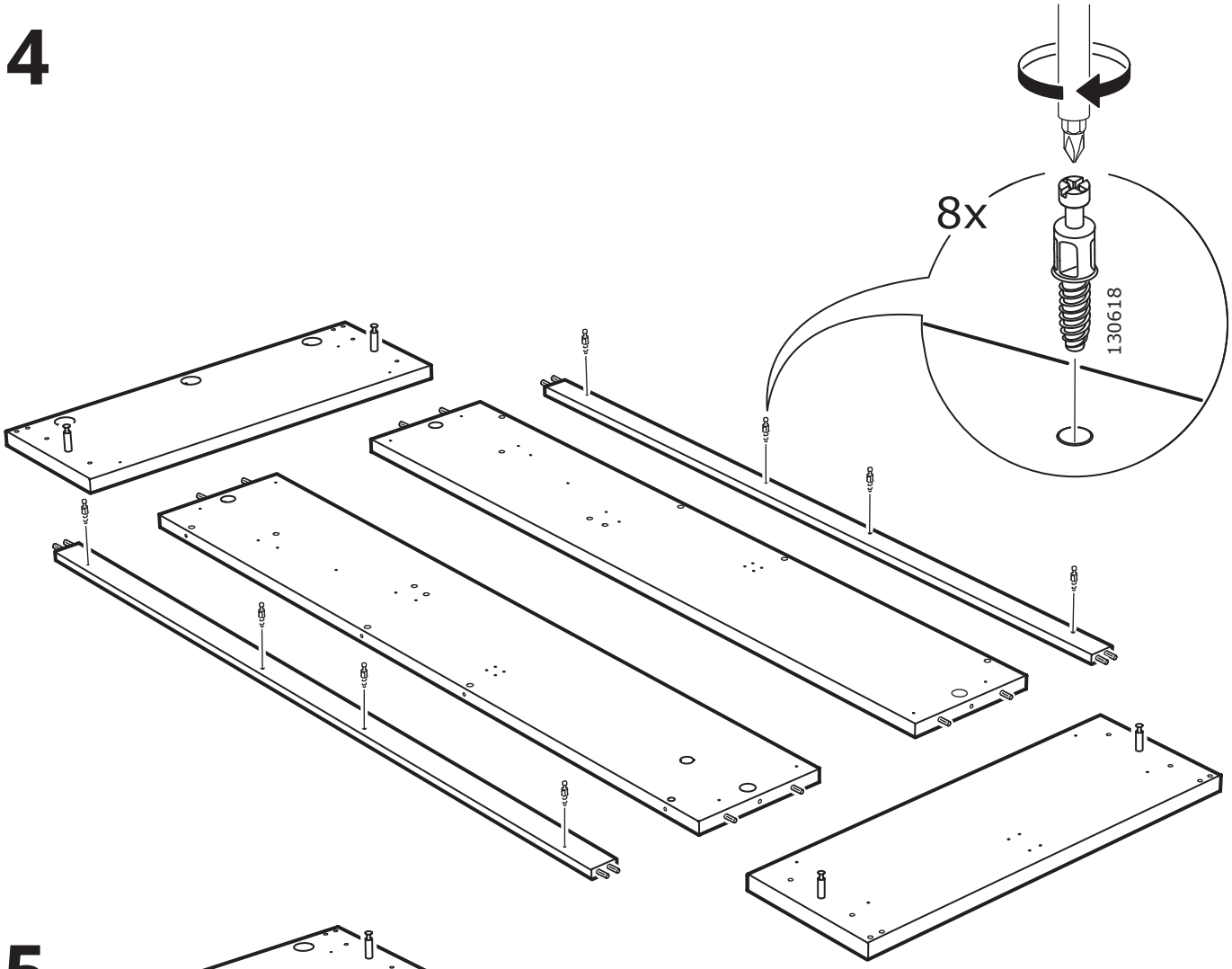

5

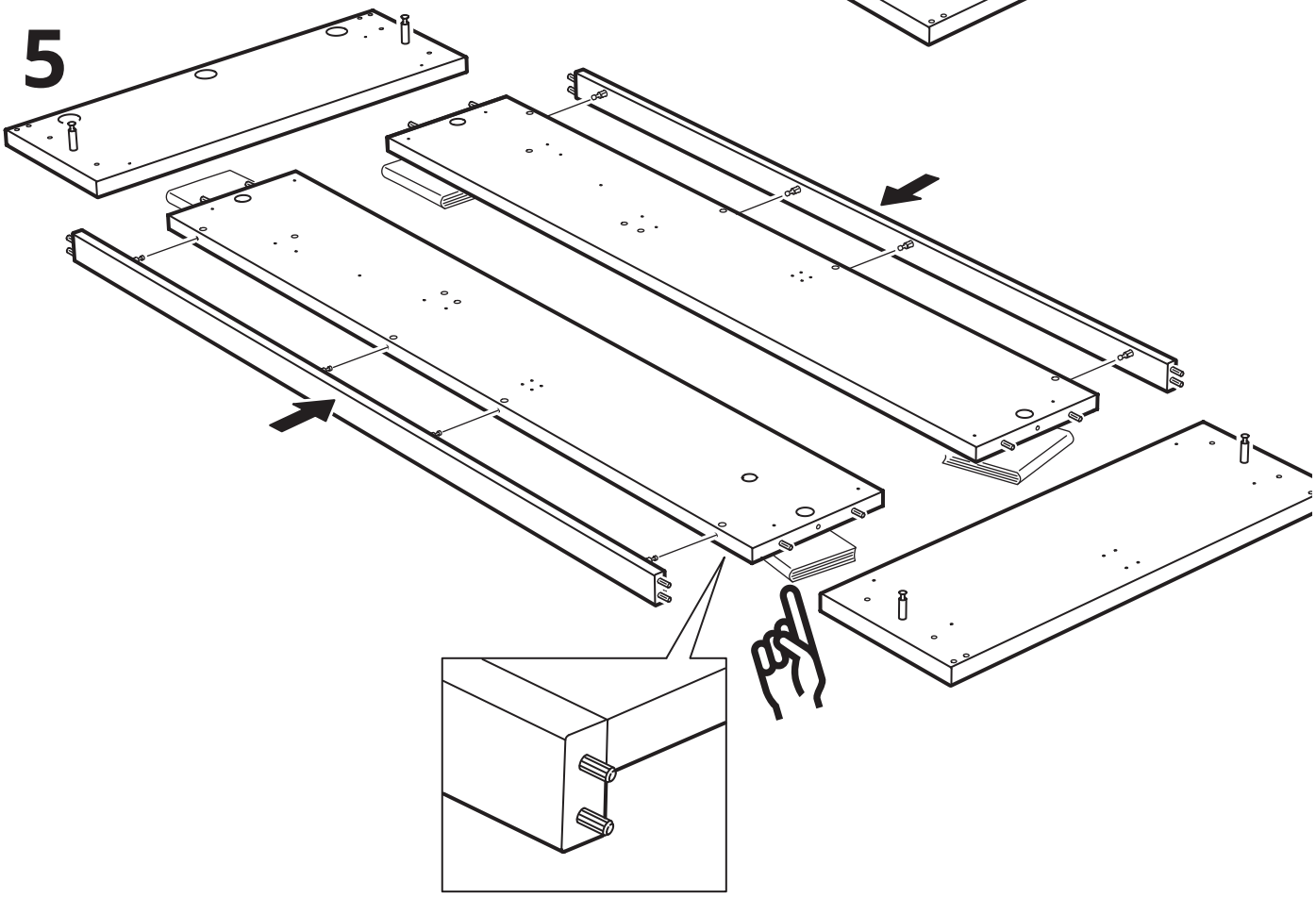

6

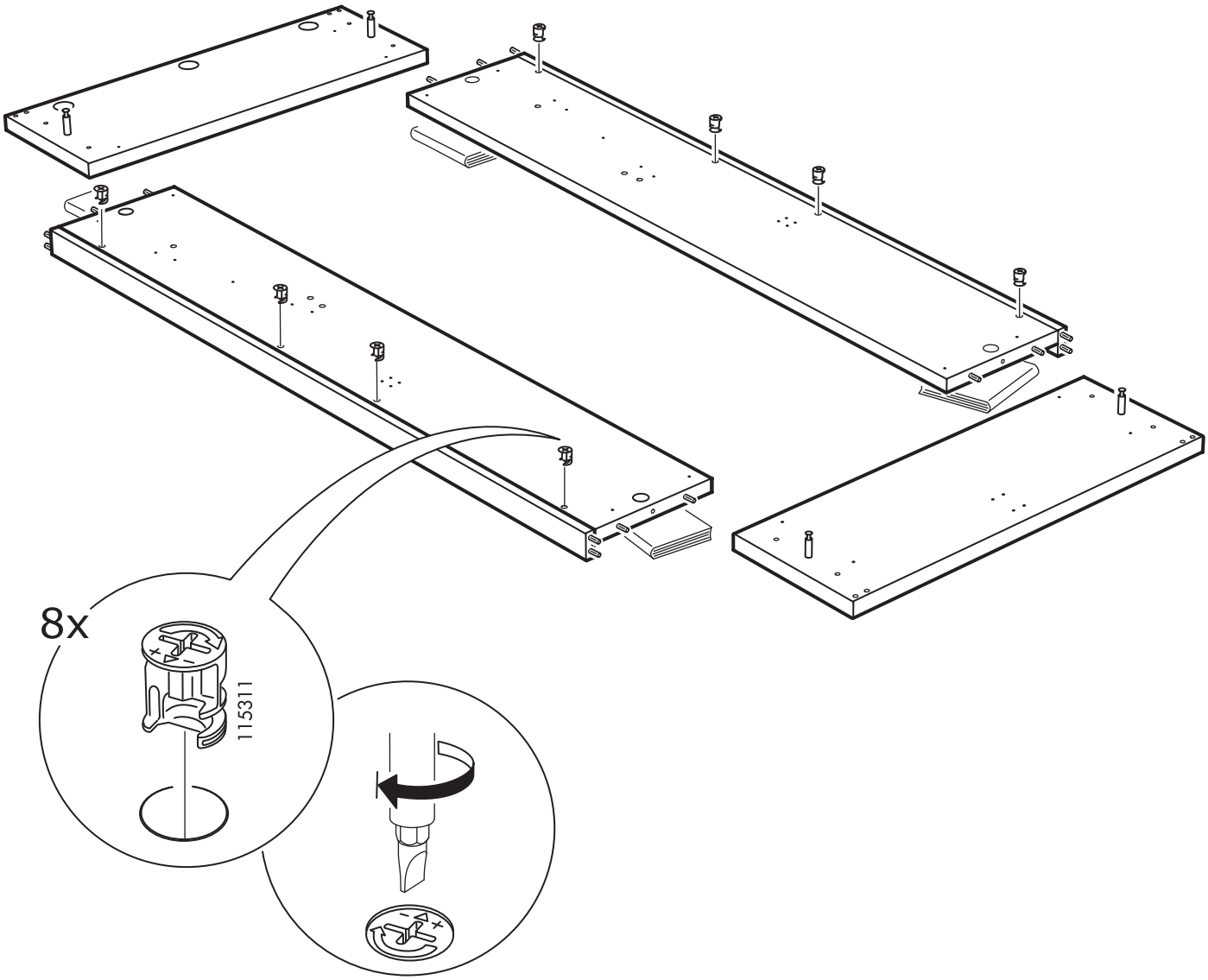

7

2x

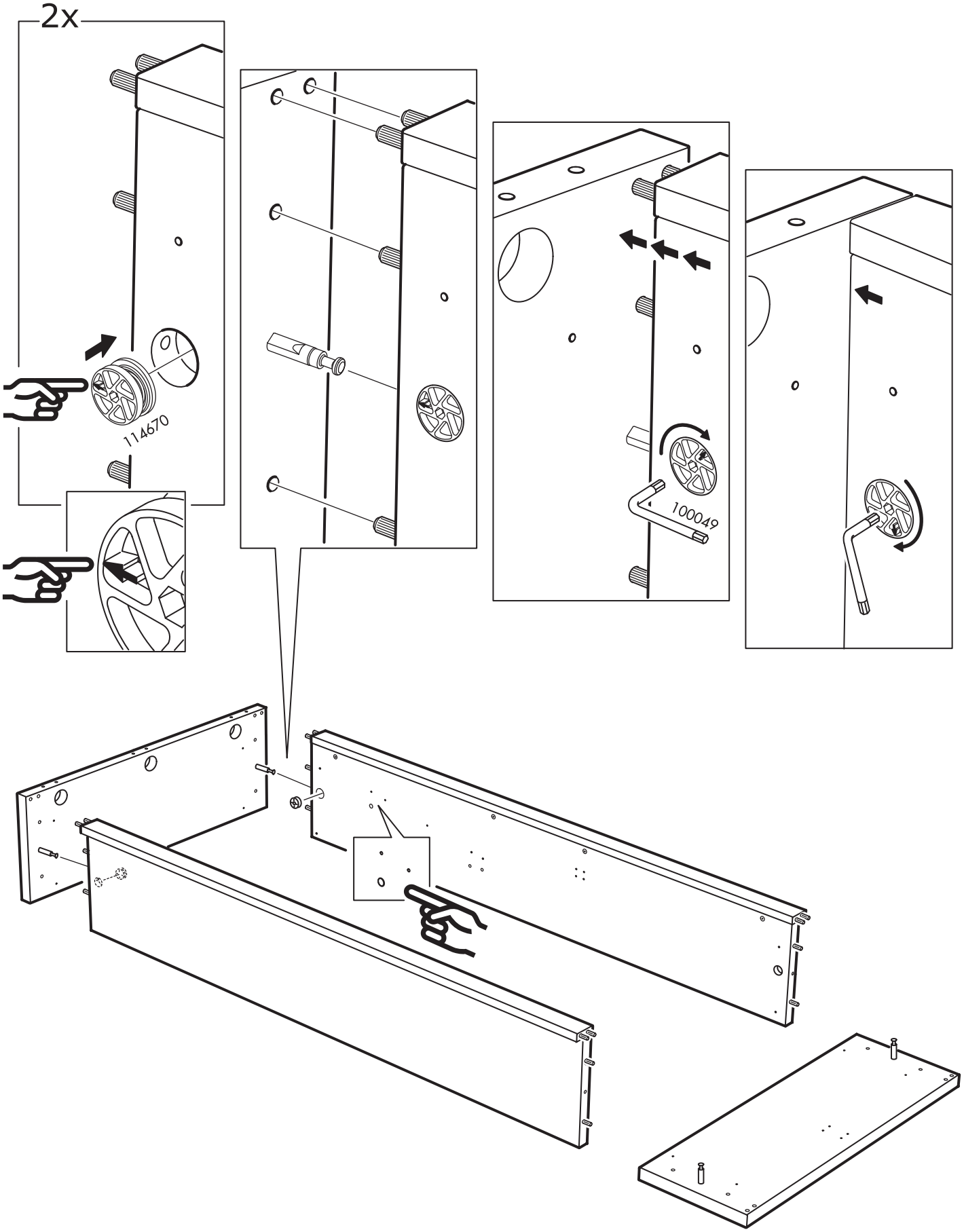

8

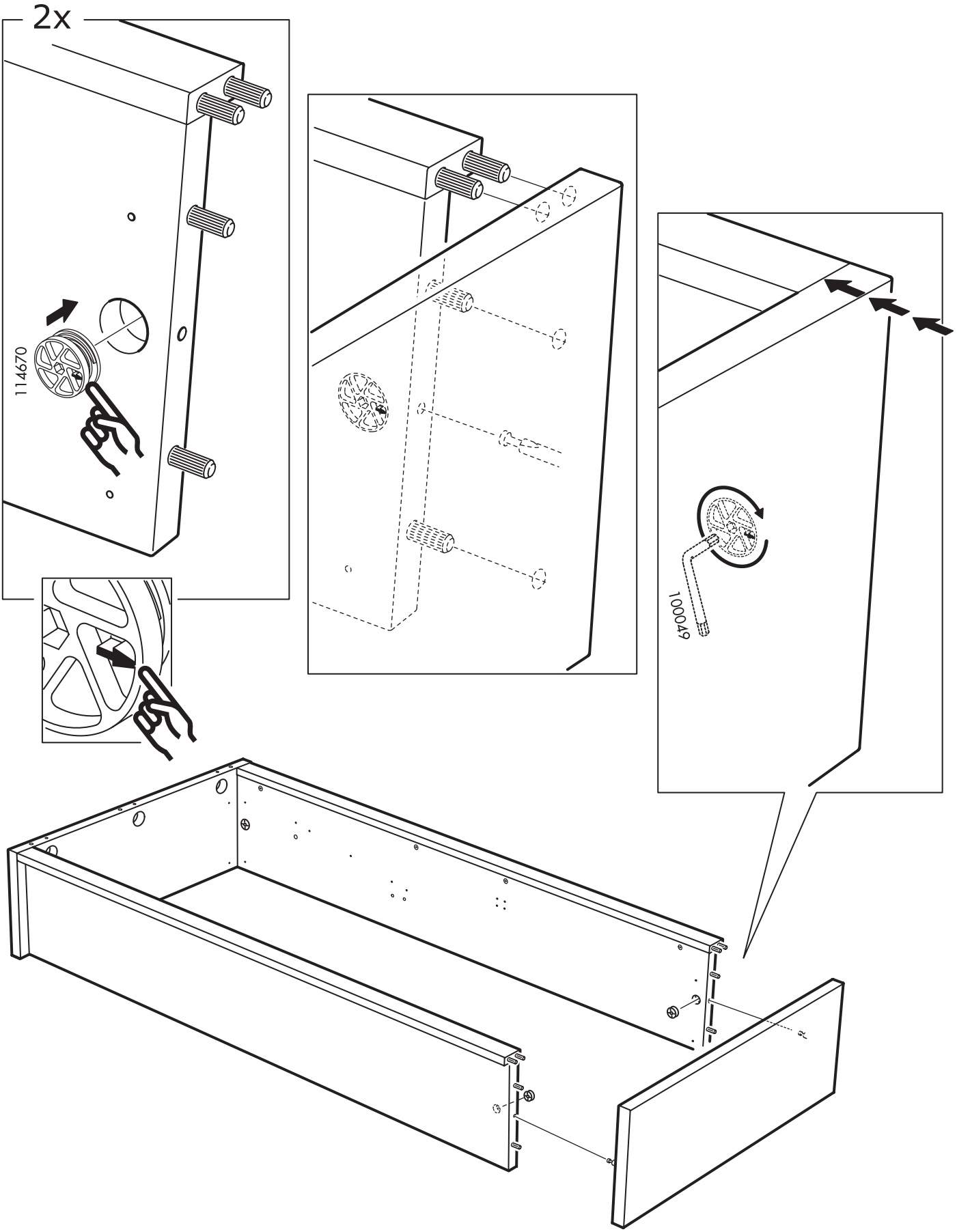

9

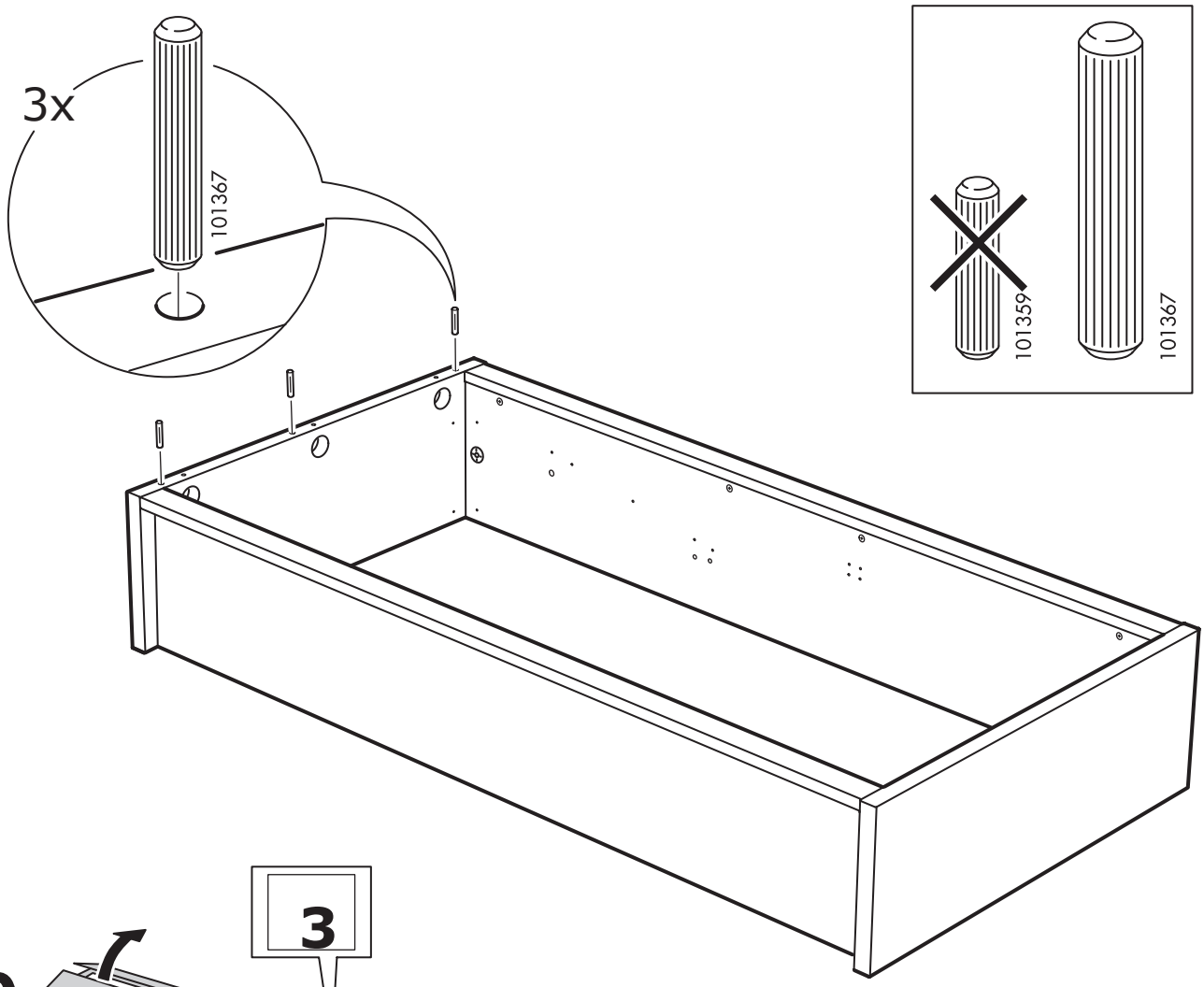

10

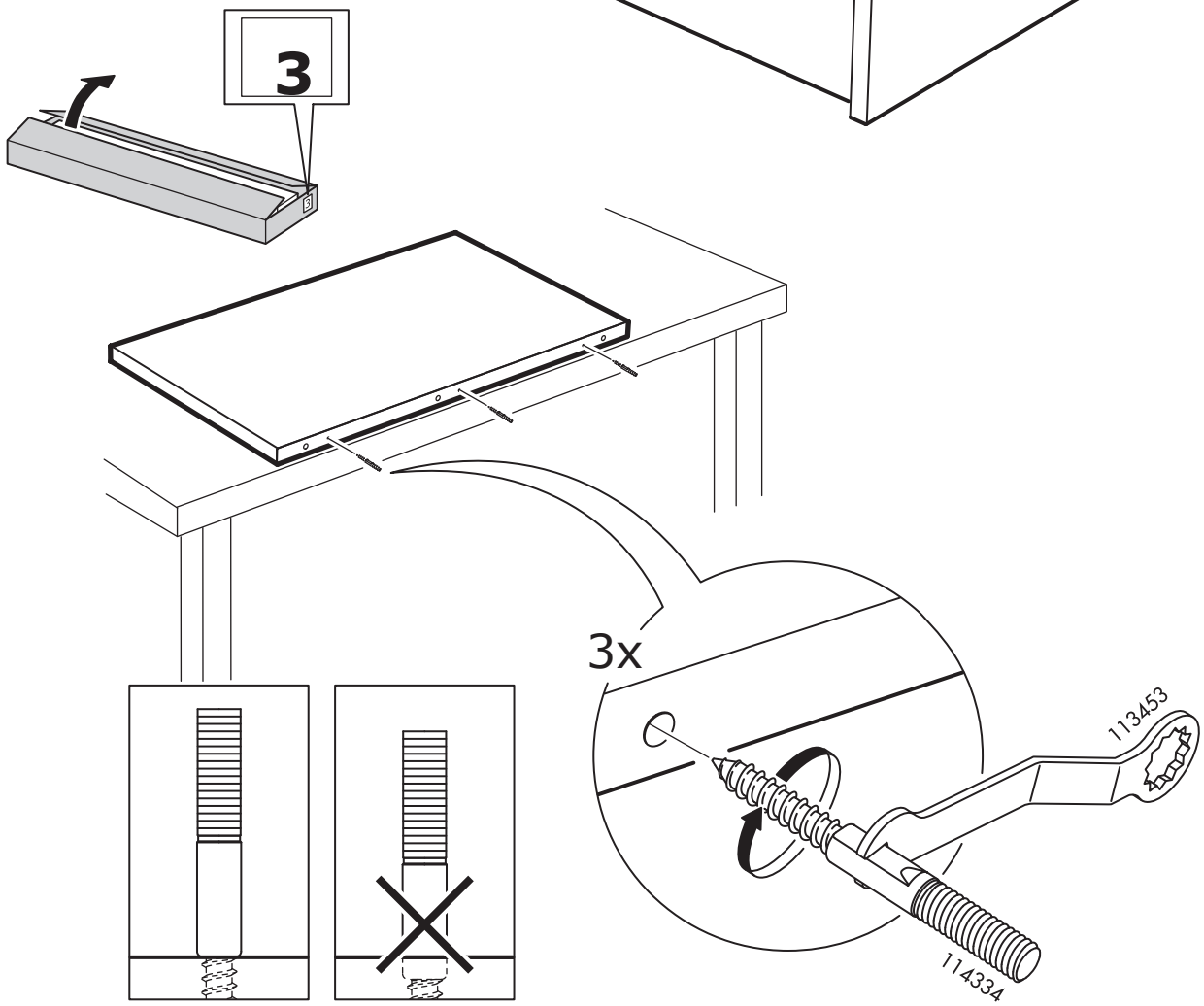

11

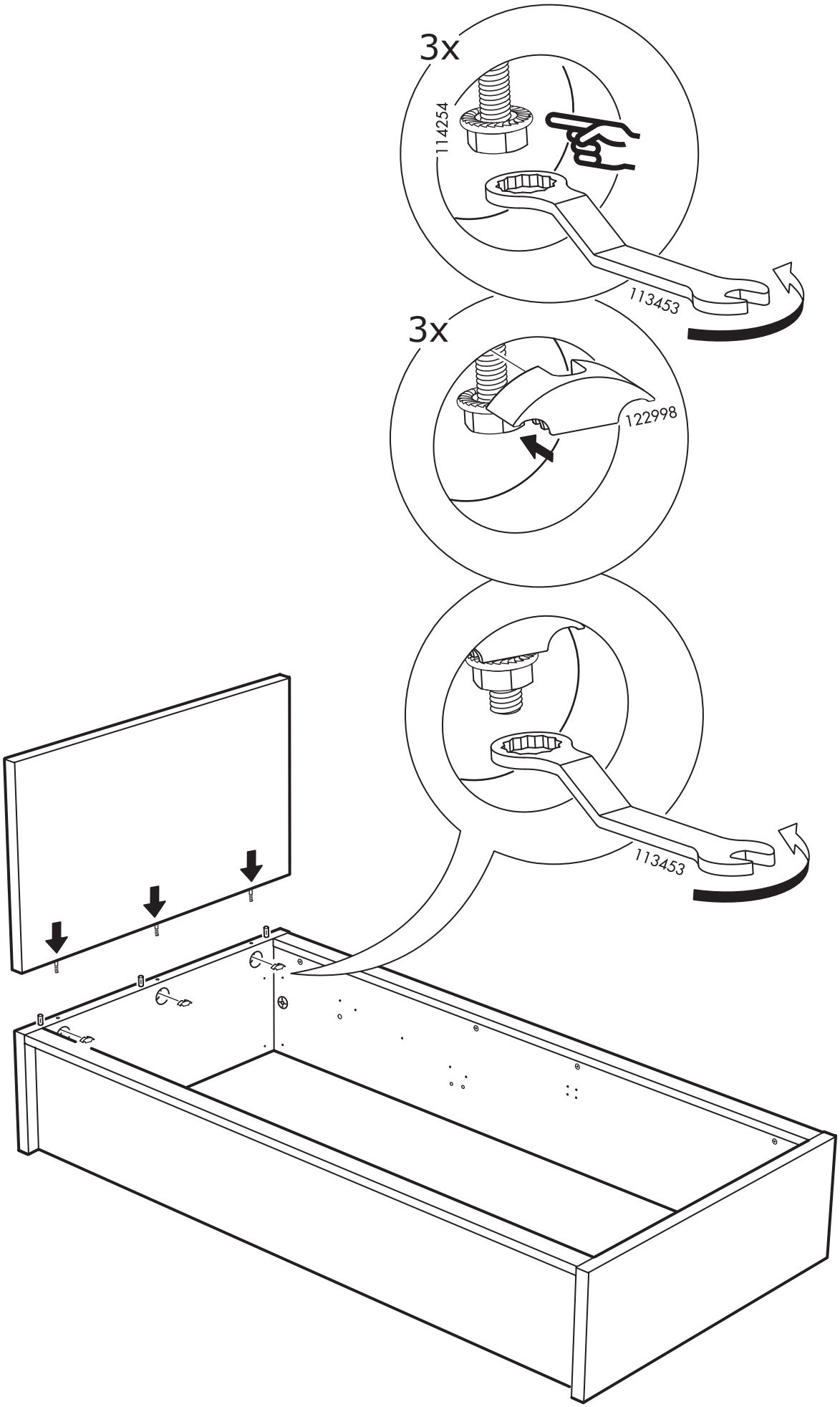

12

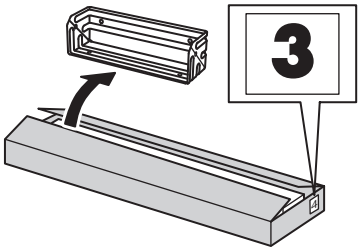

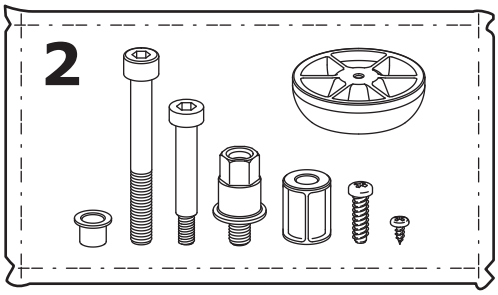

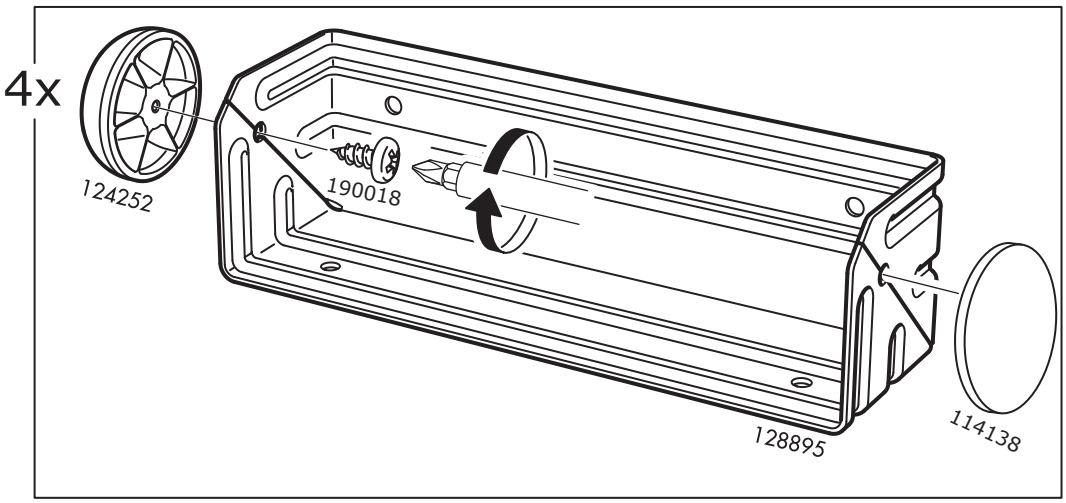

13

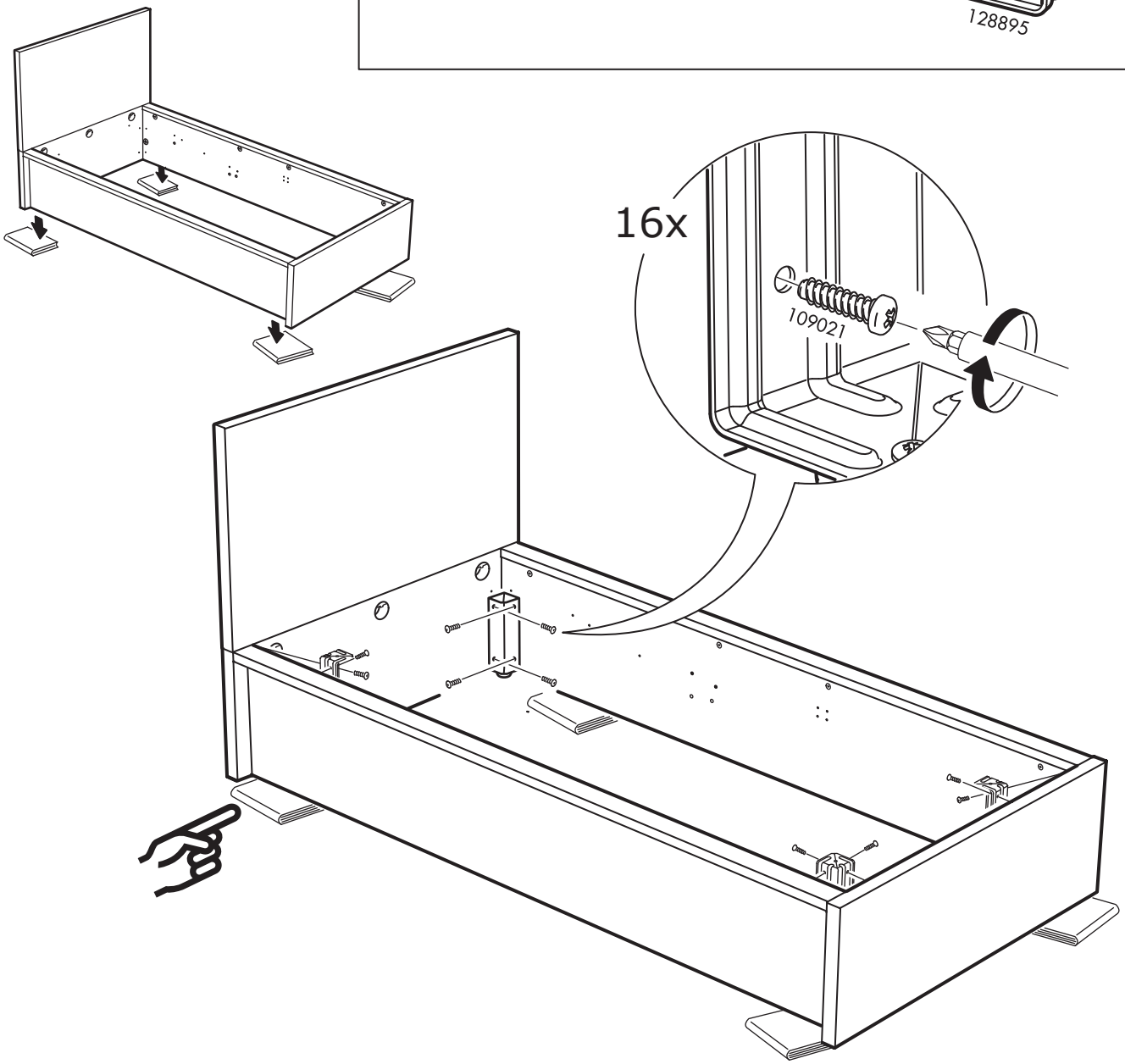

14

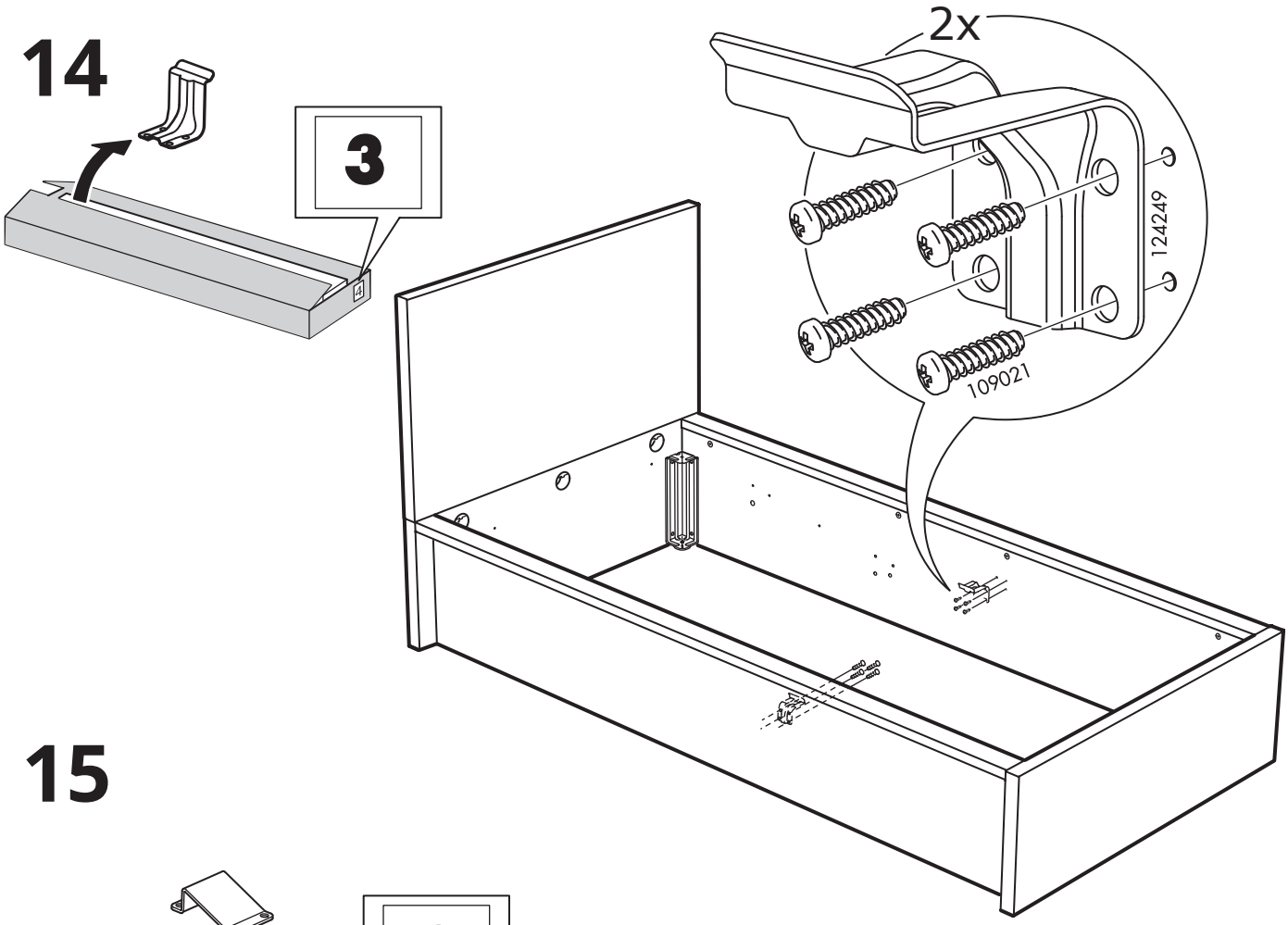

15

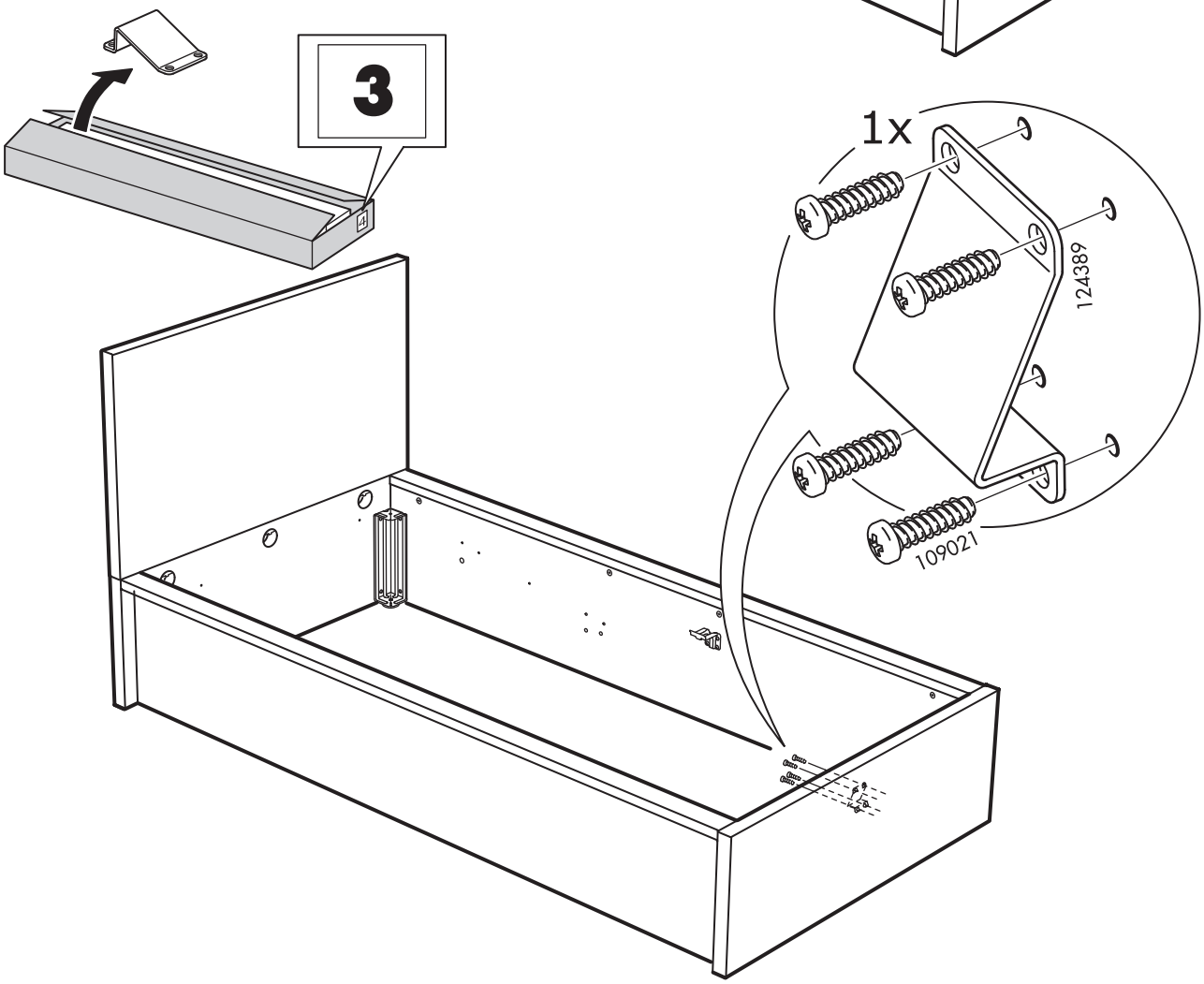

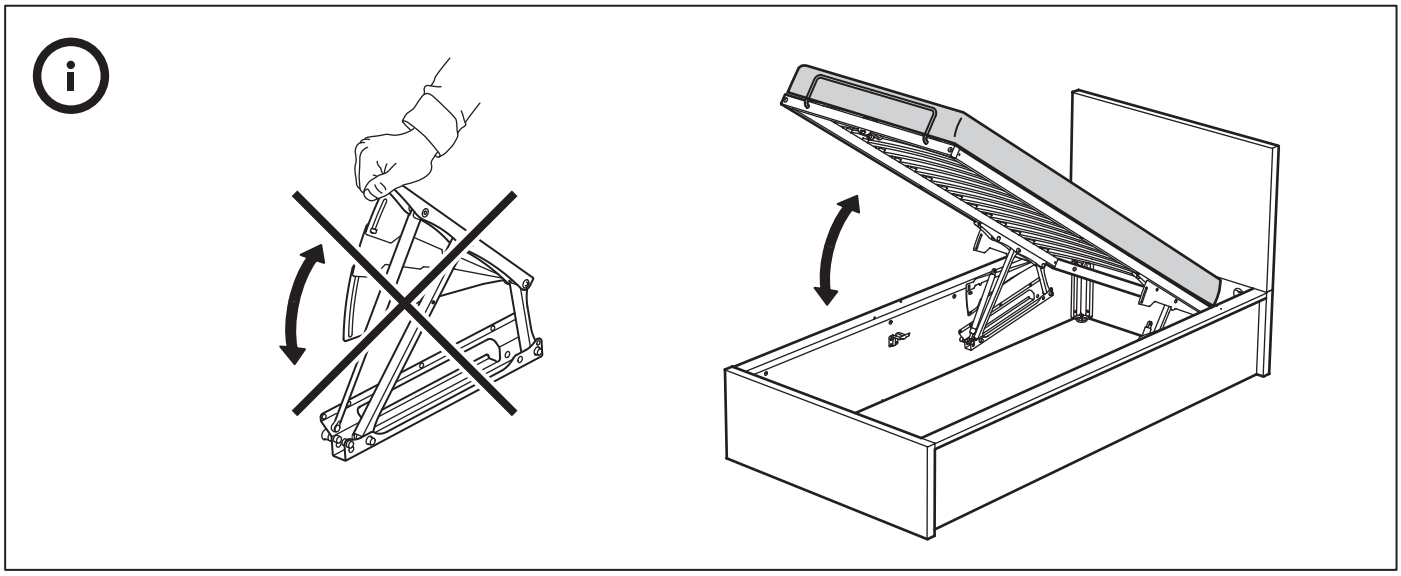

16

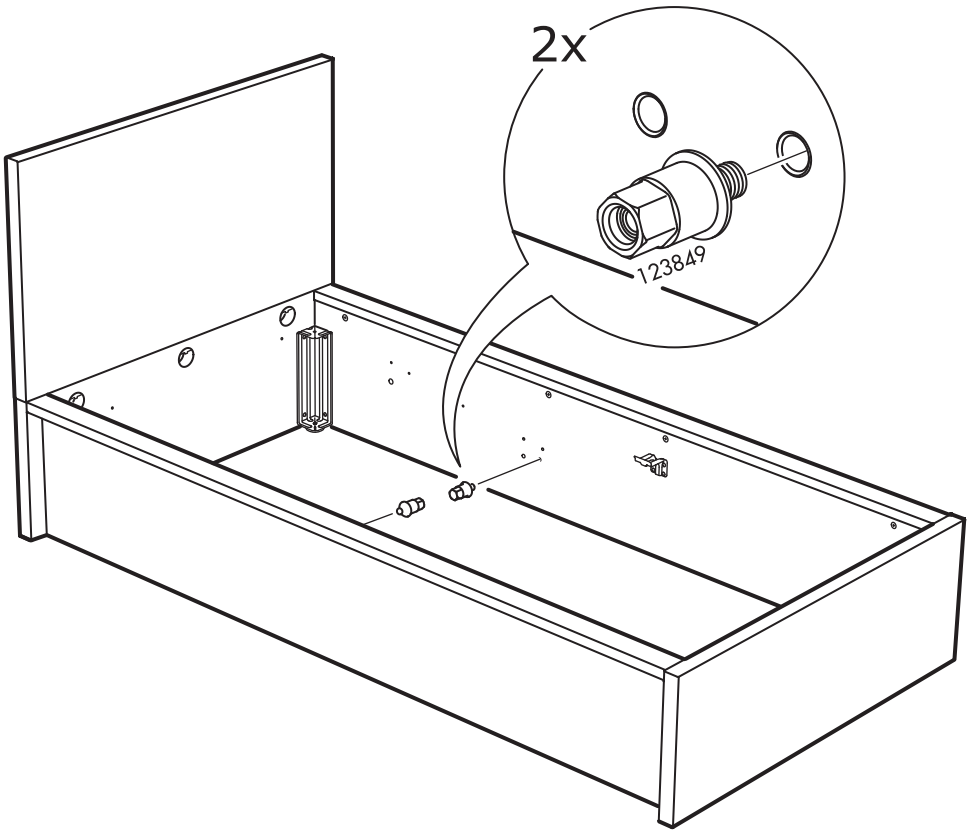

17

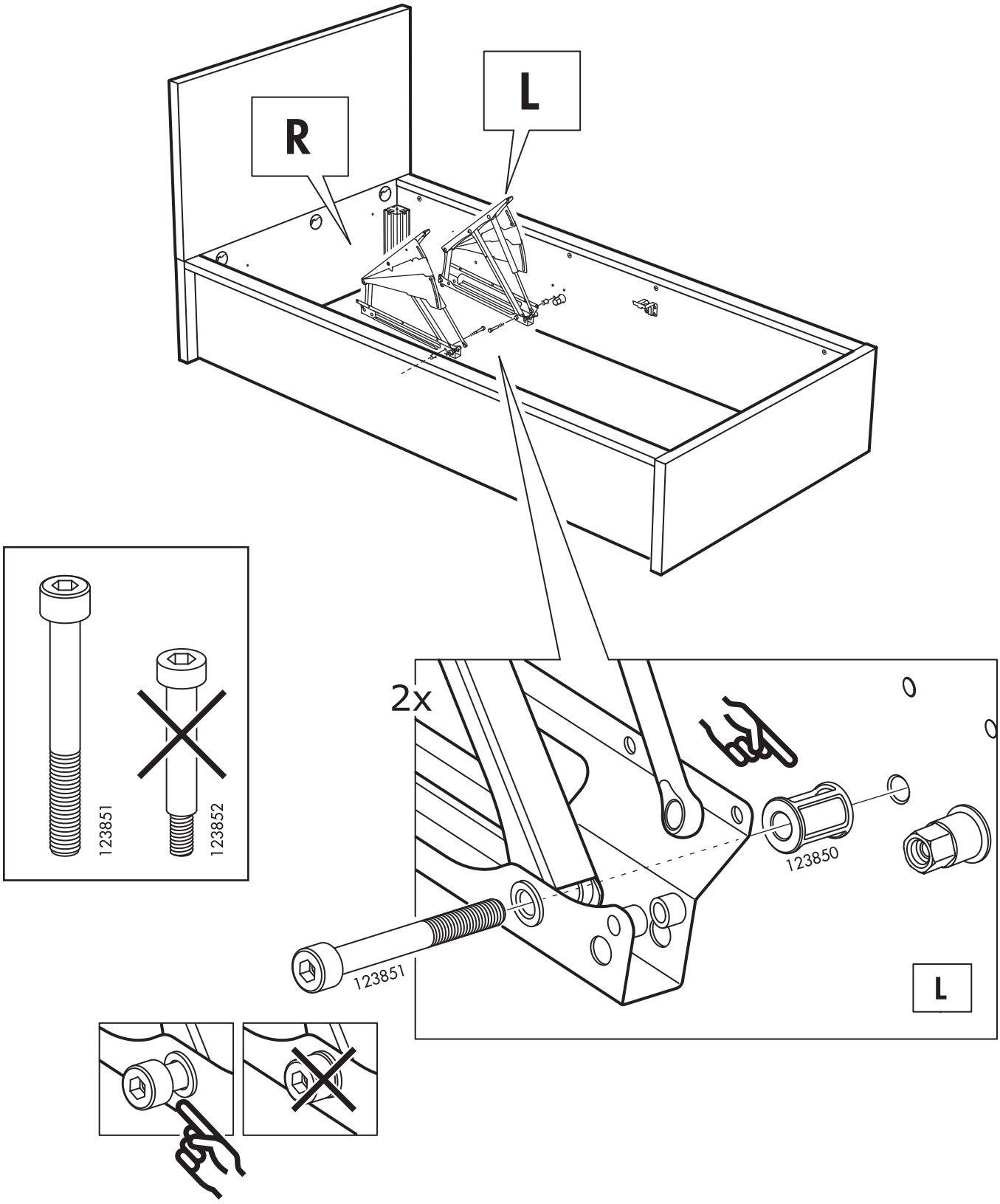

18

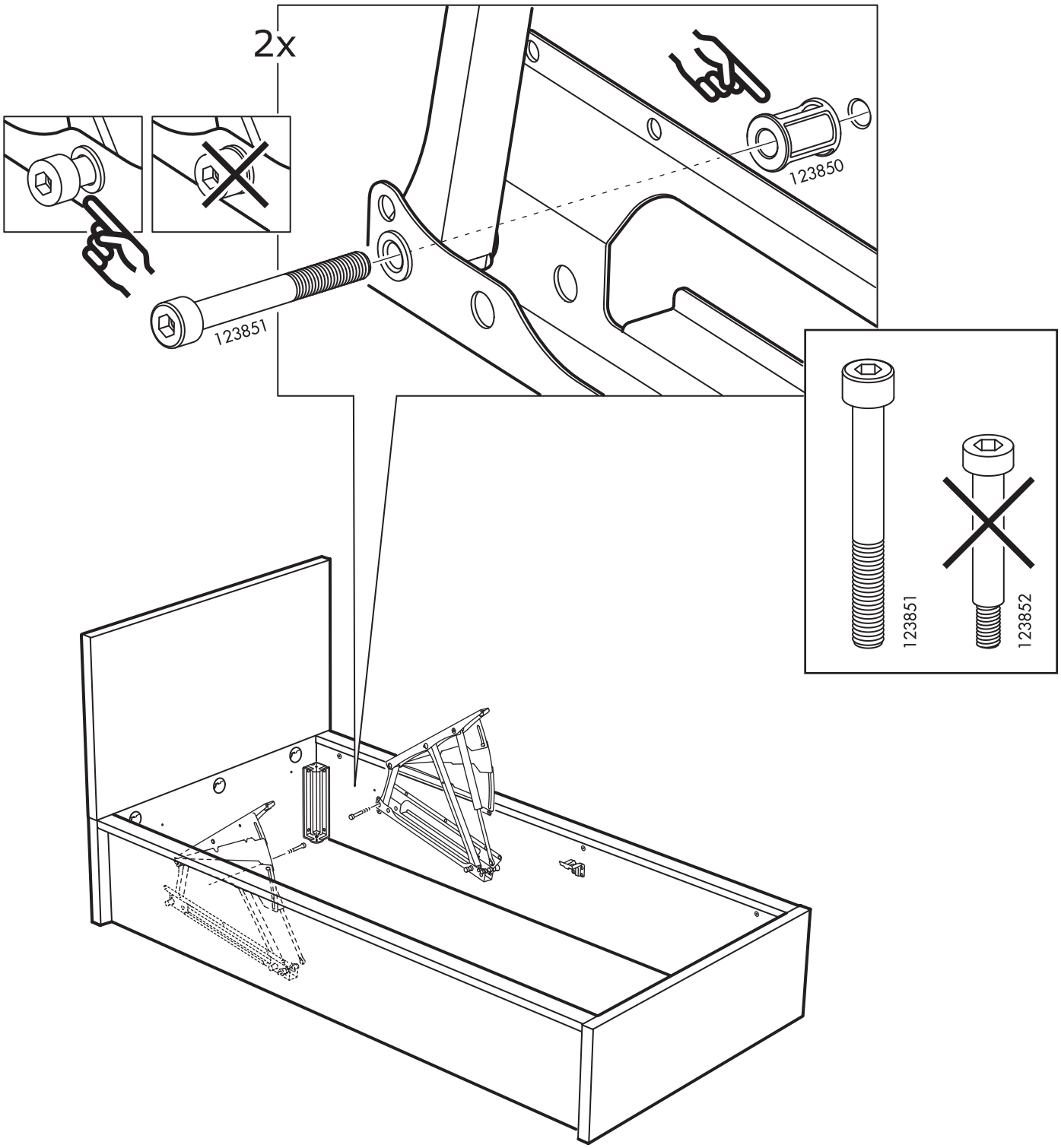

19

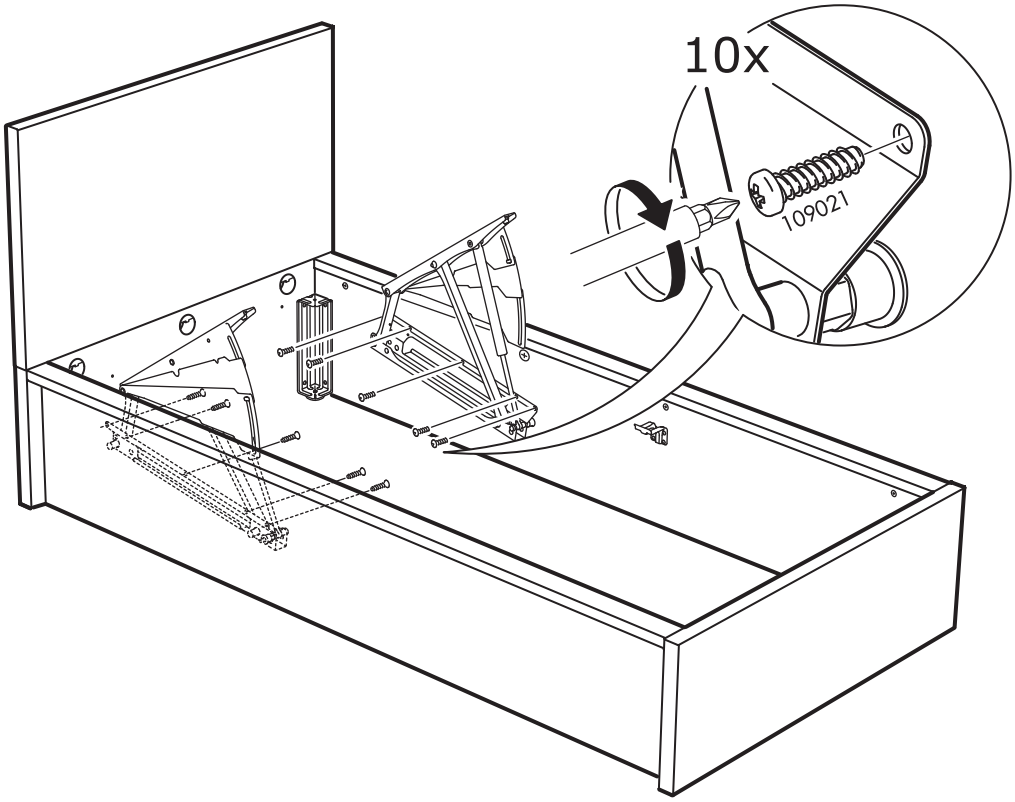

20

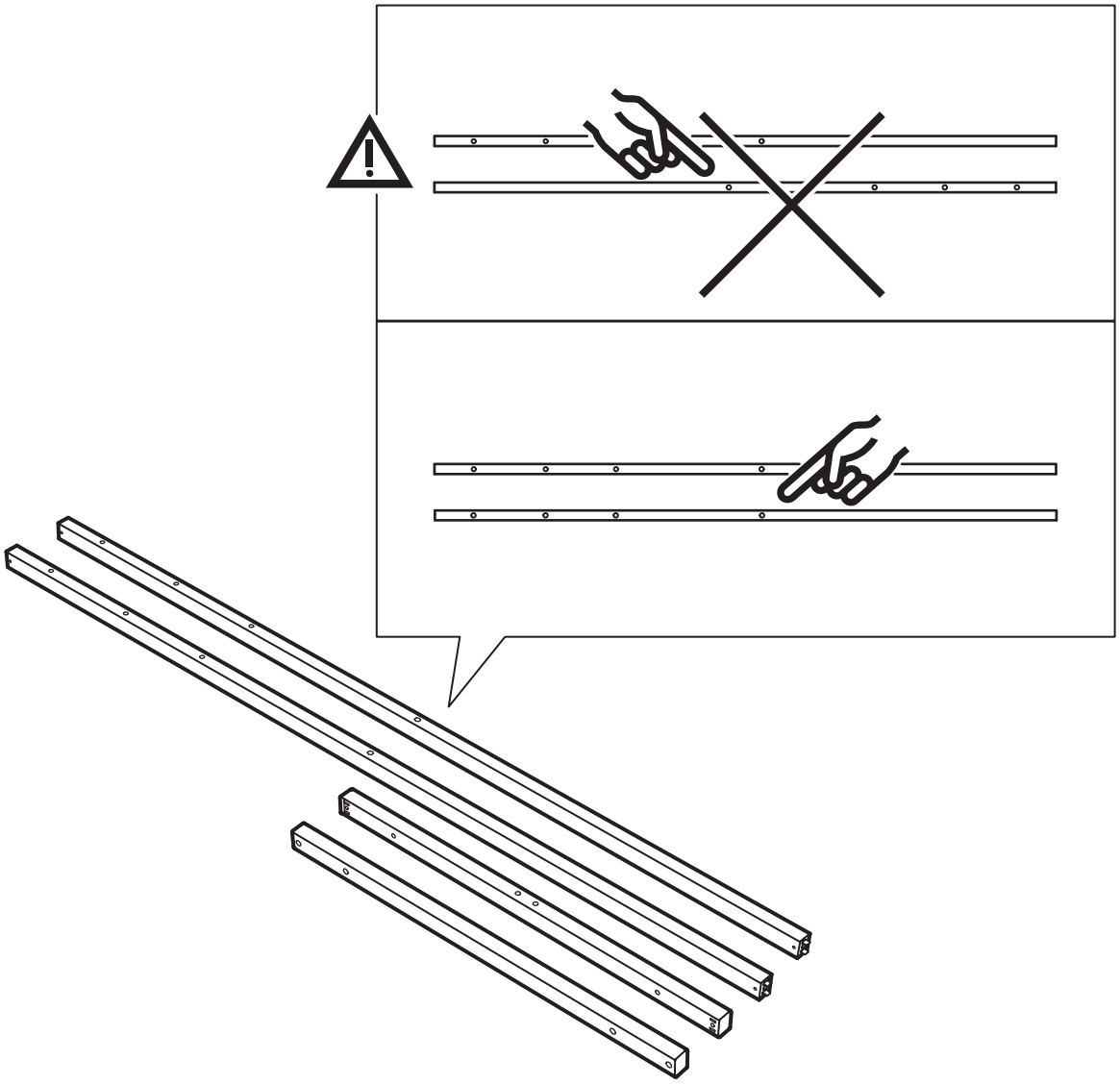

21

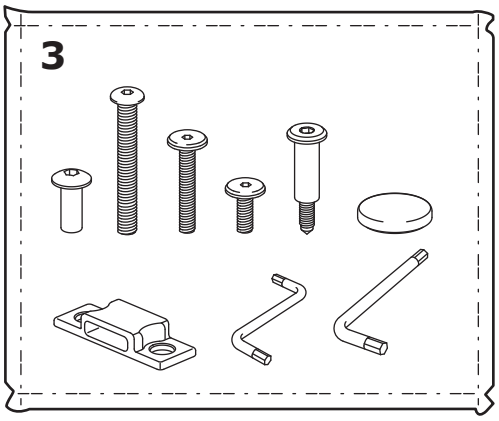

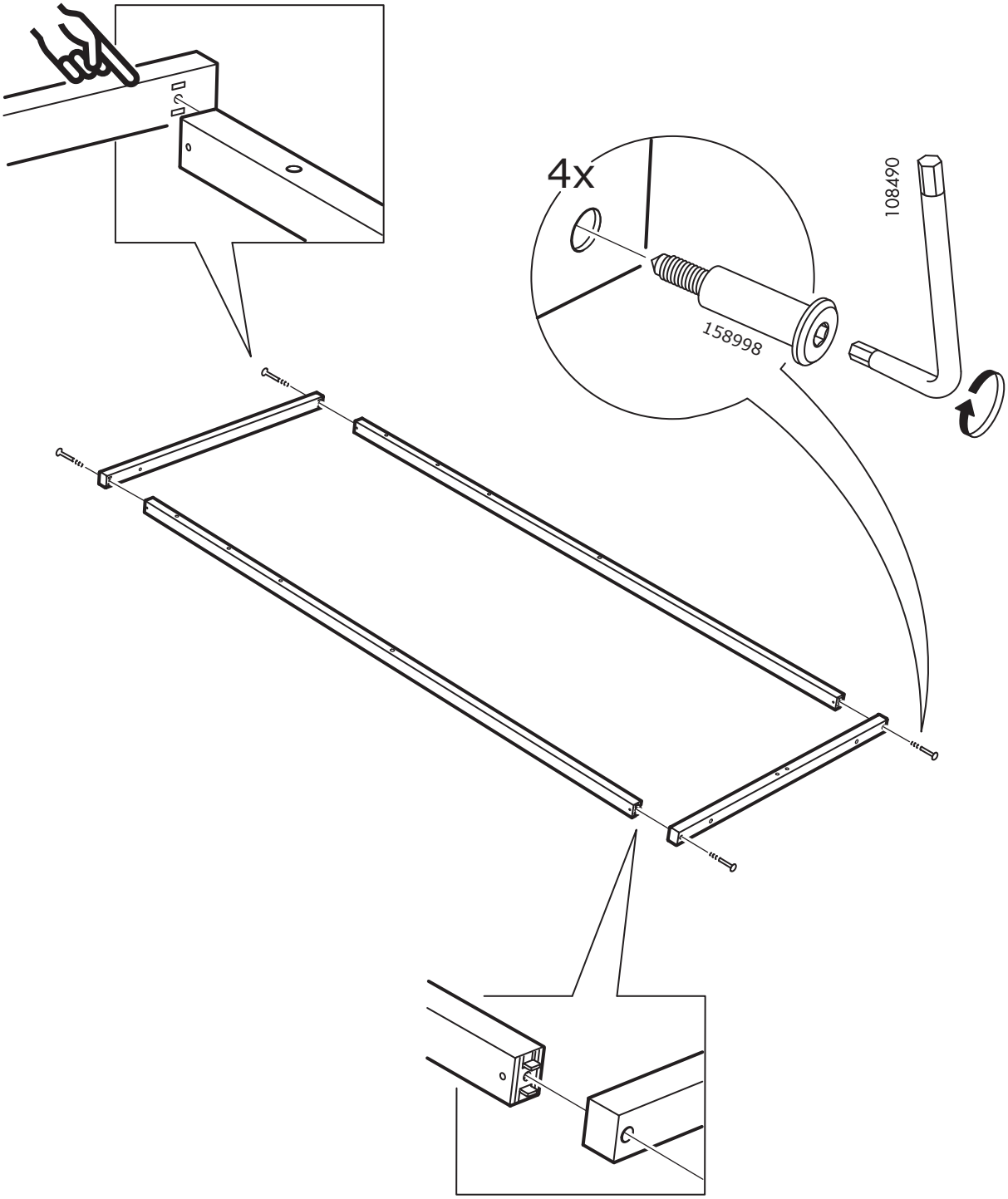

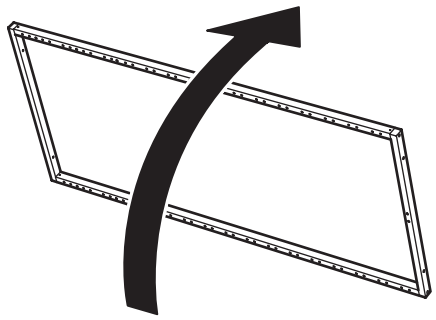

22

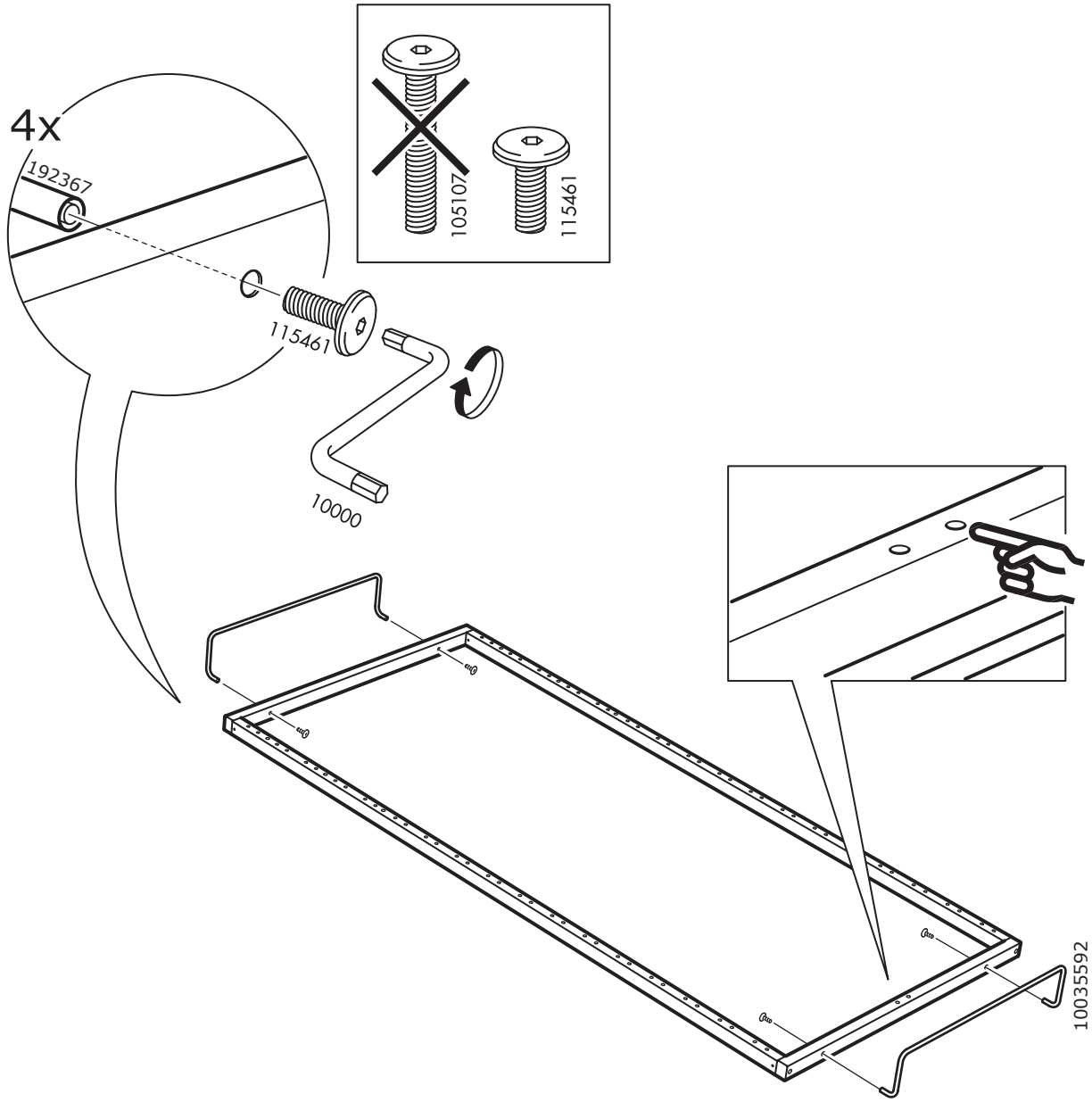

23

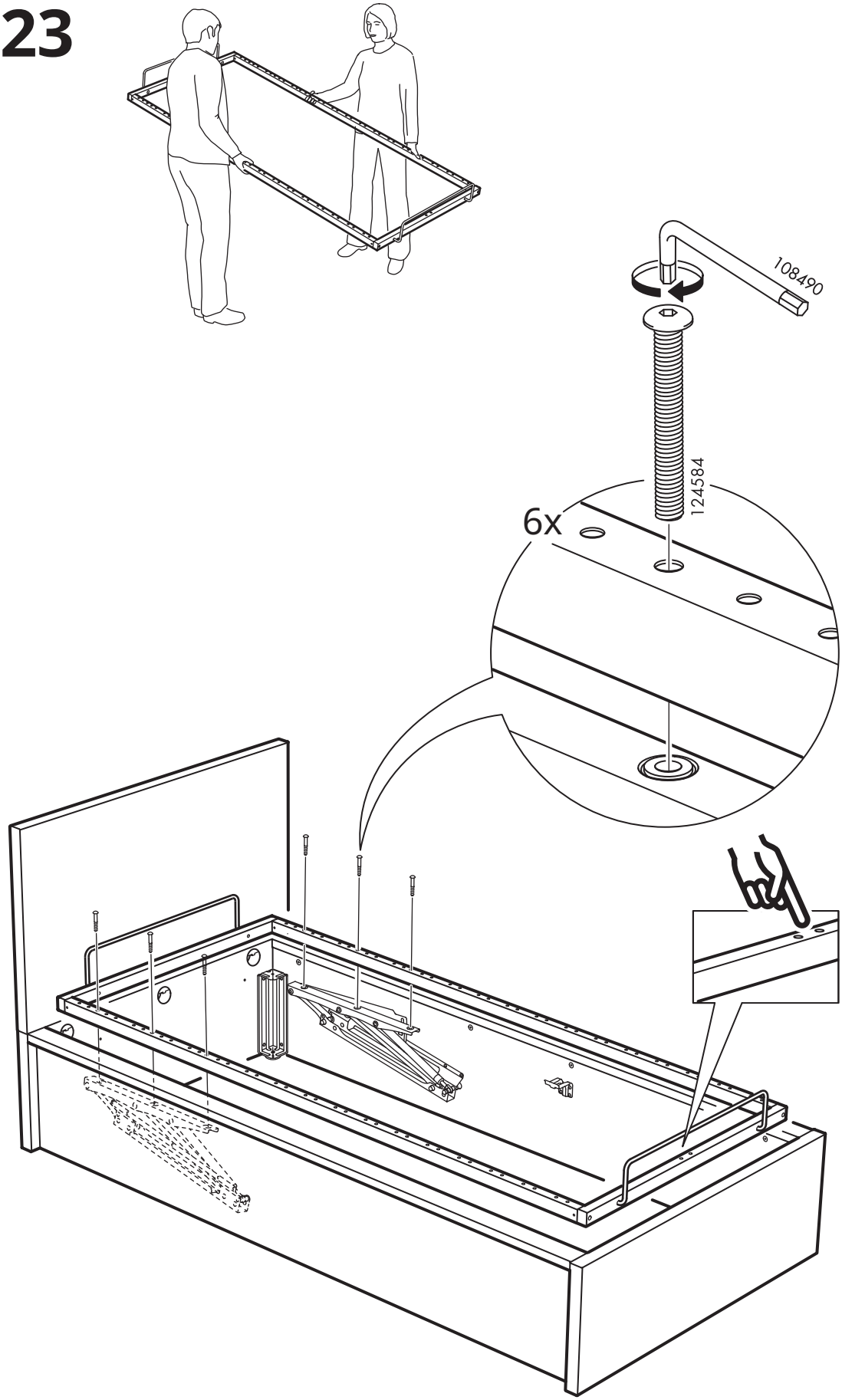

24

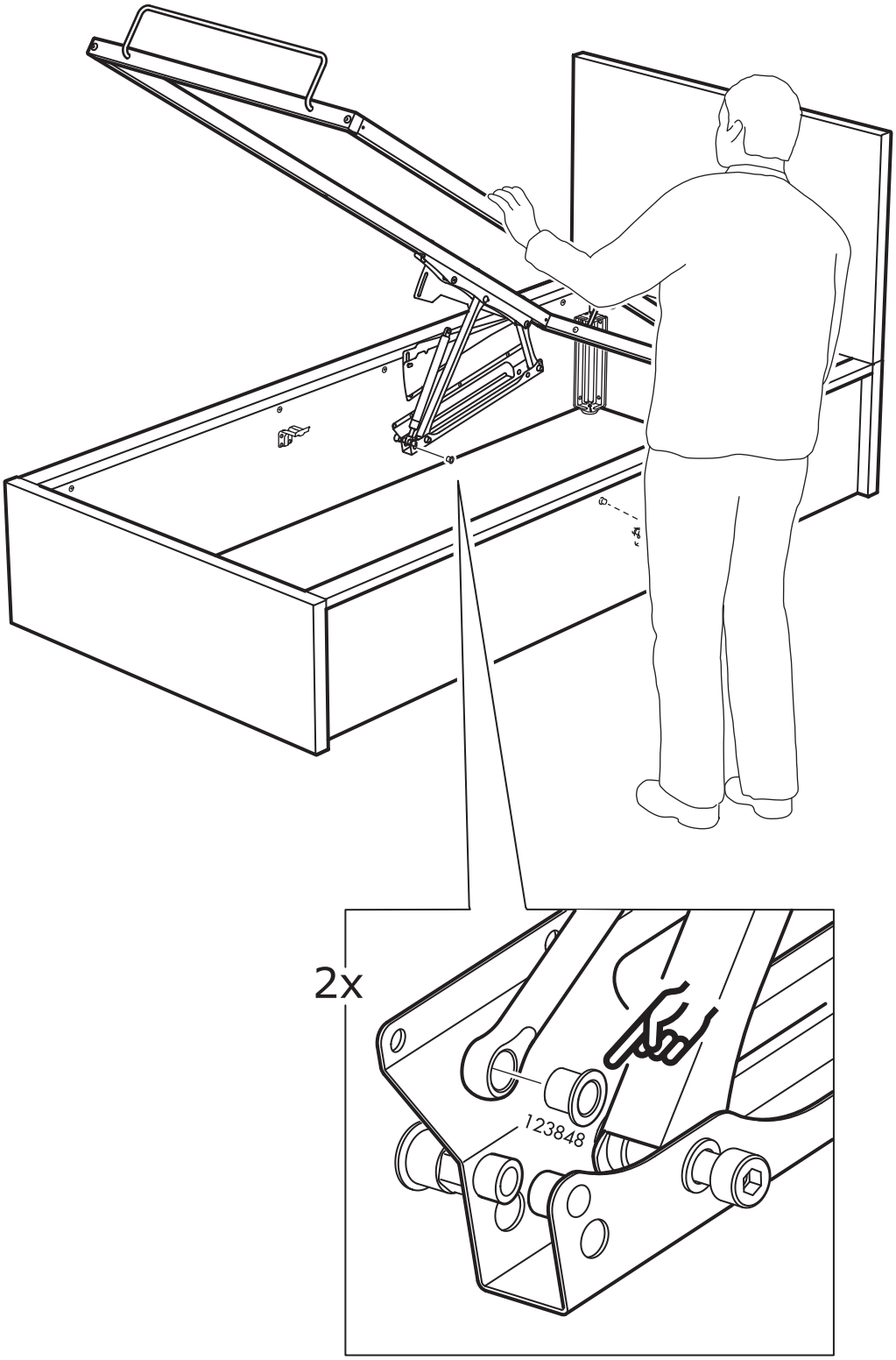

25

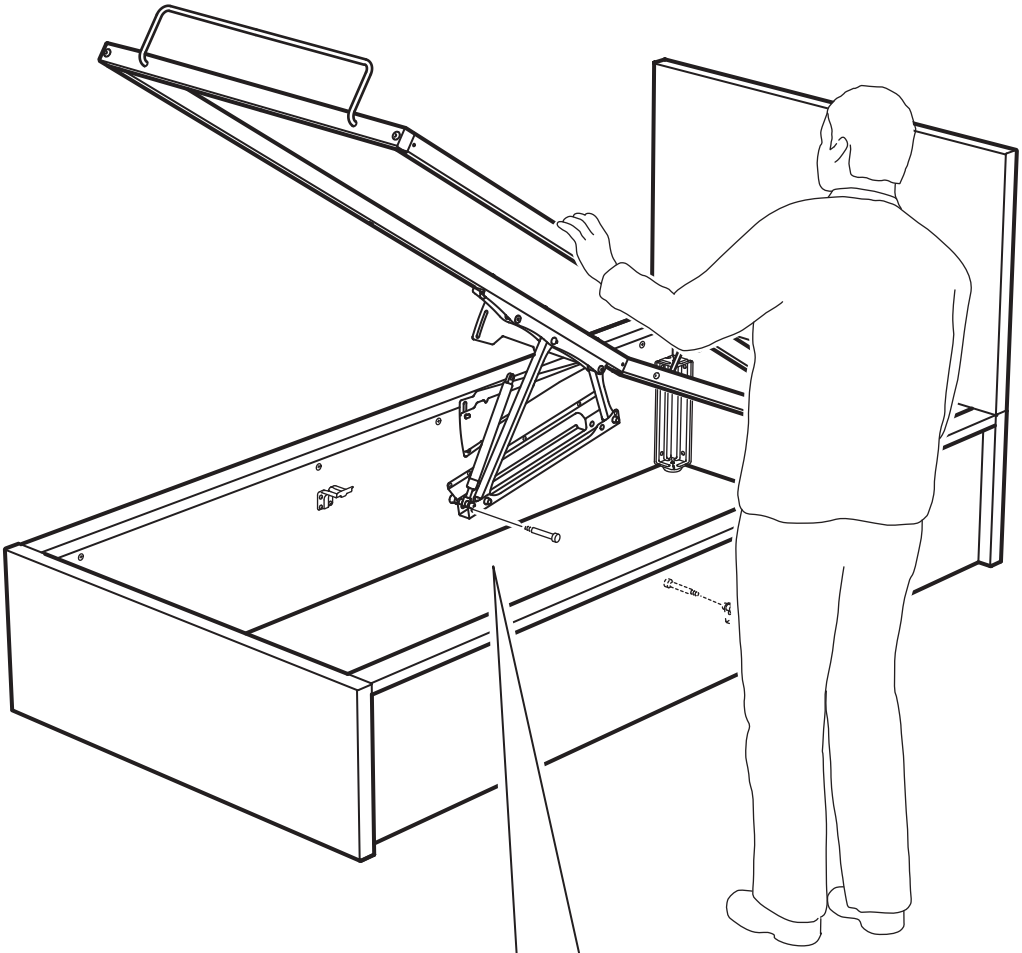

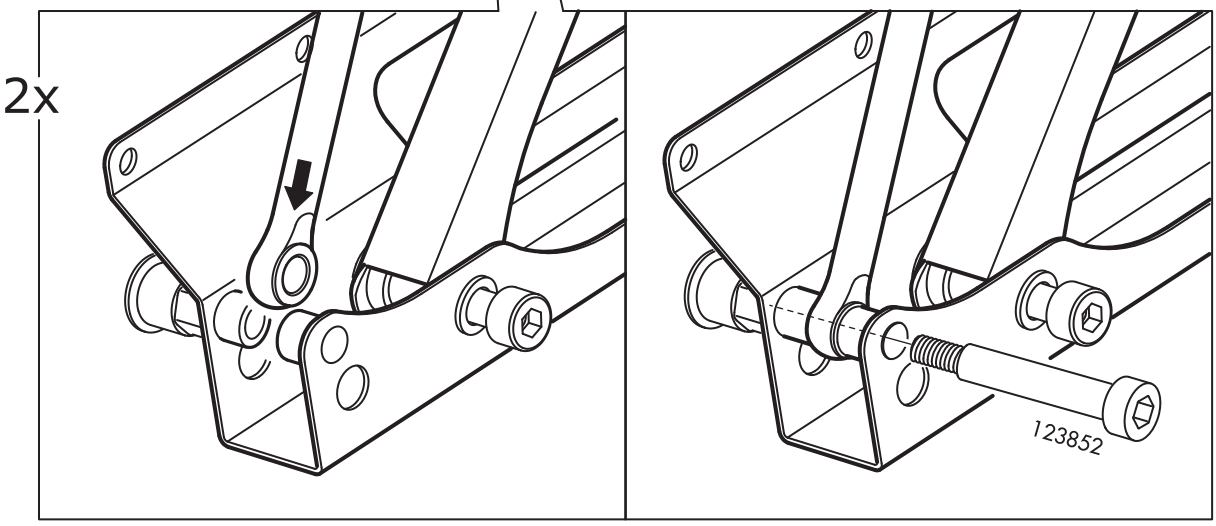

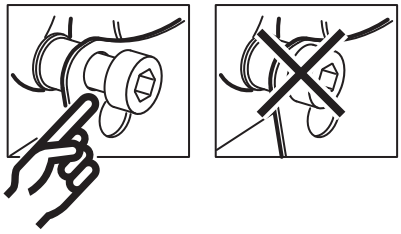

26

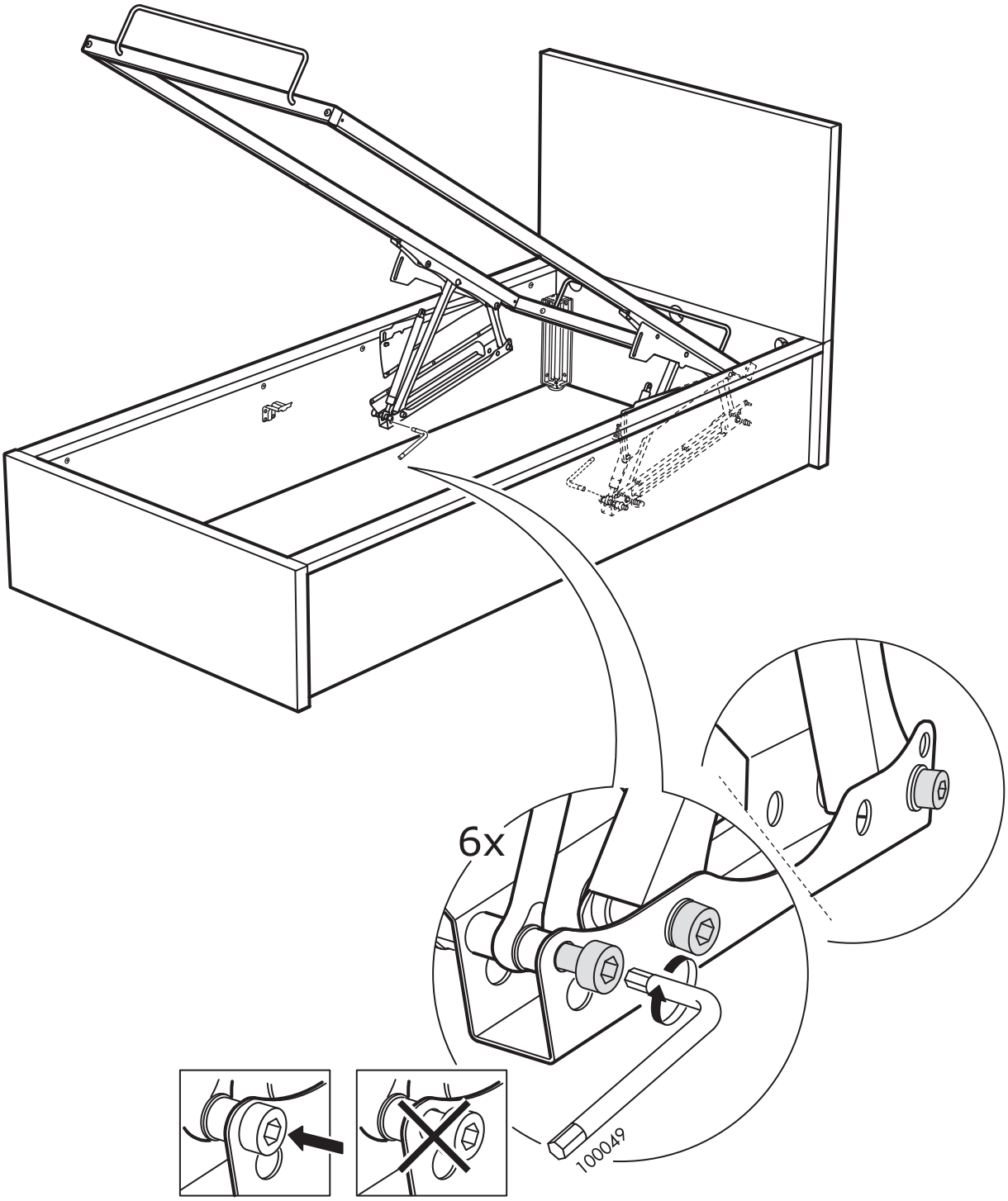

27

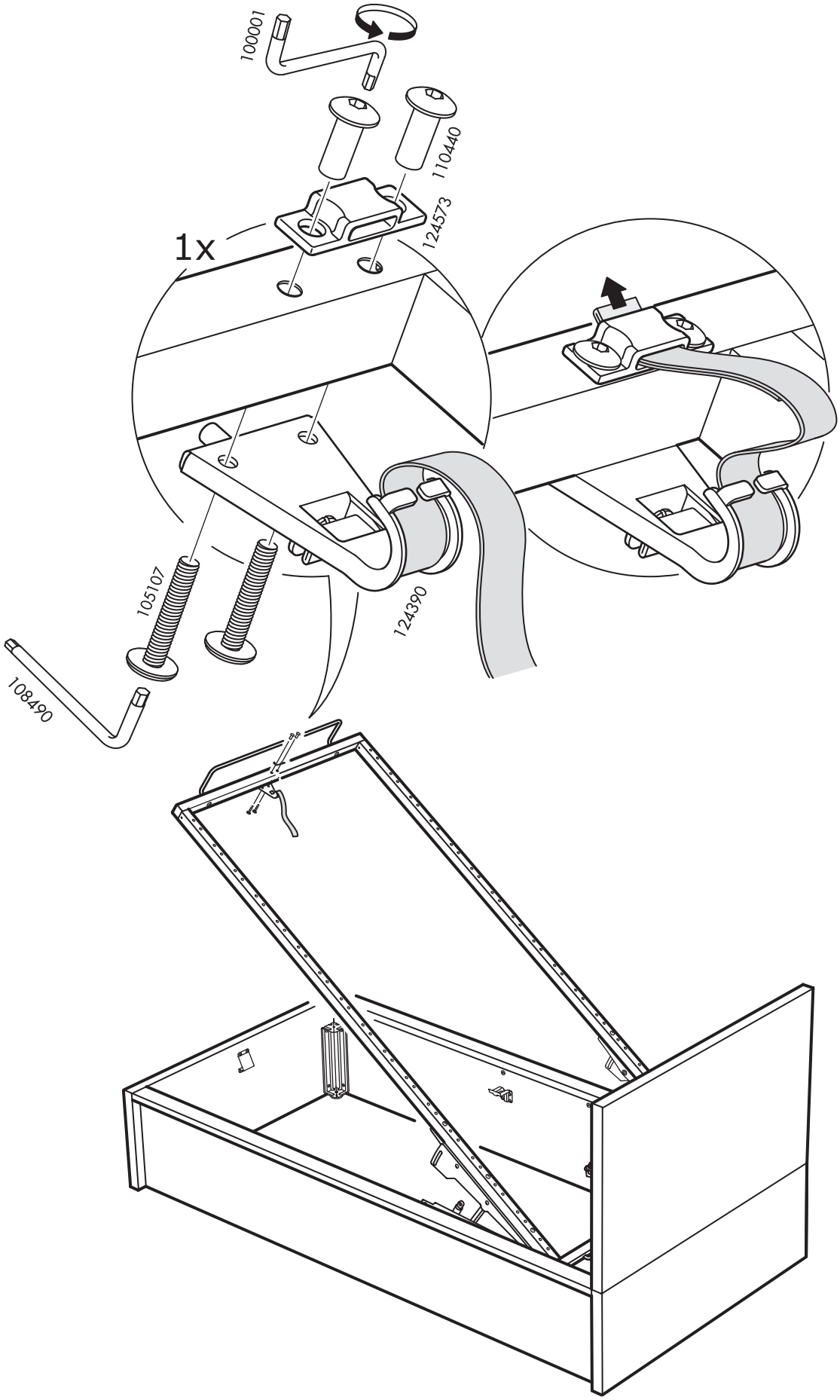

28

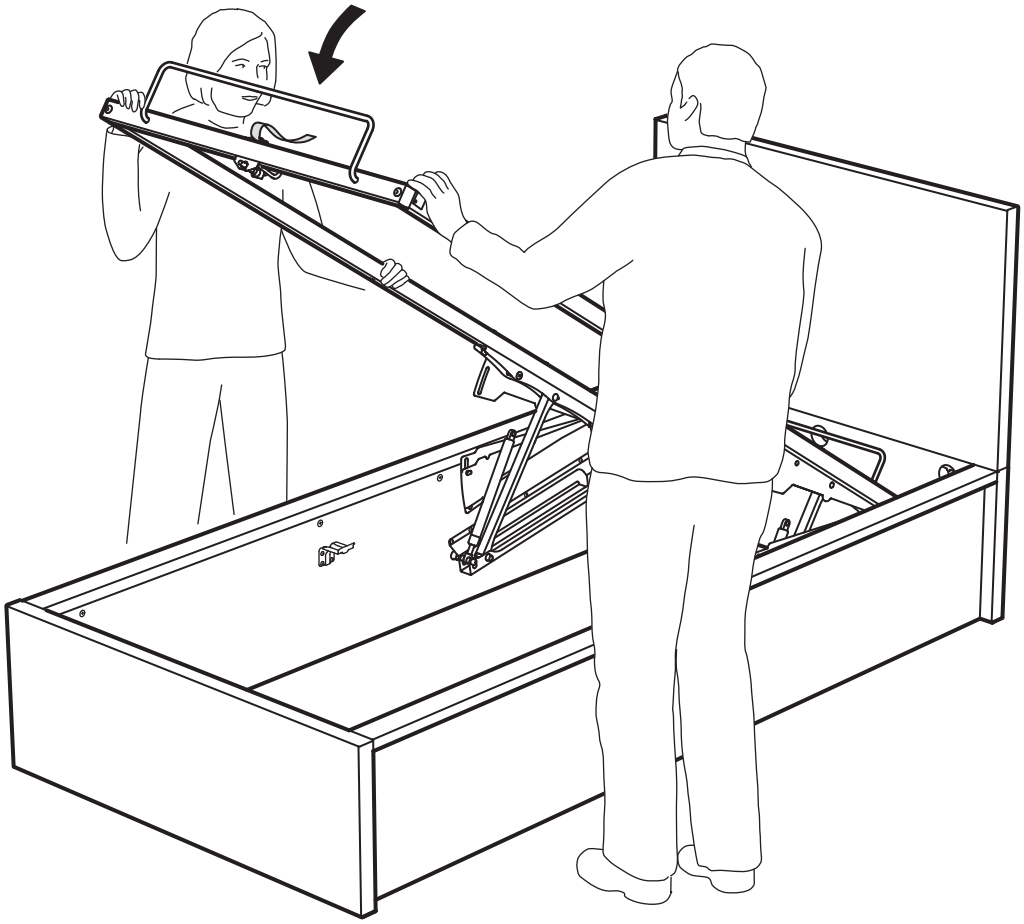

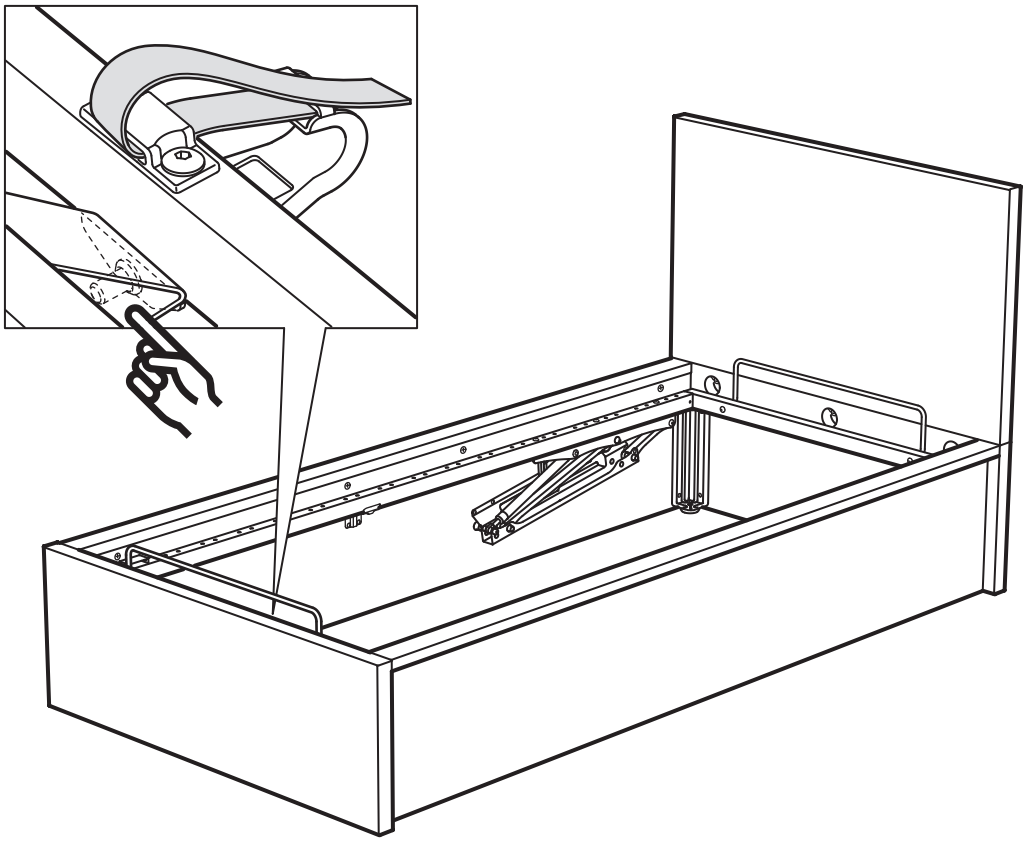

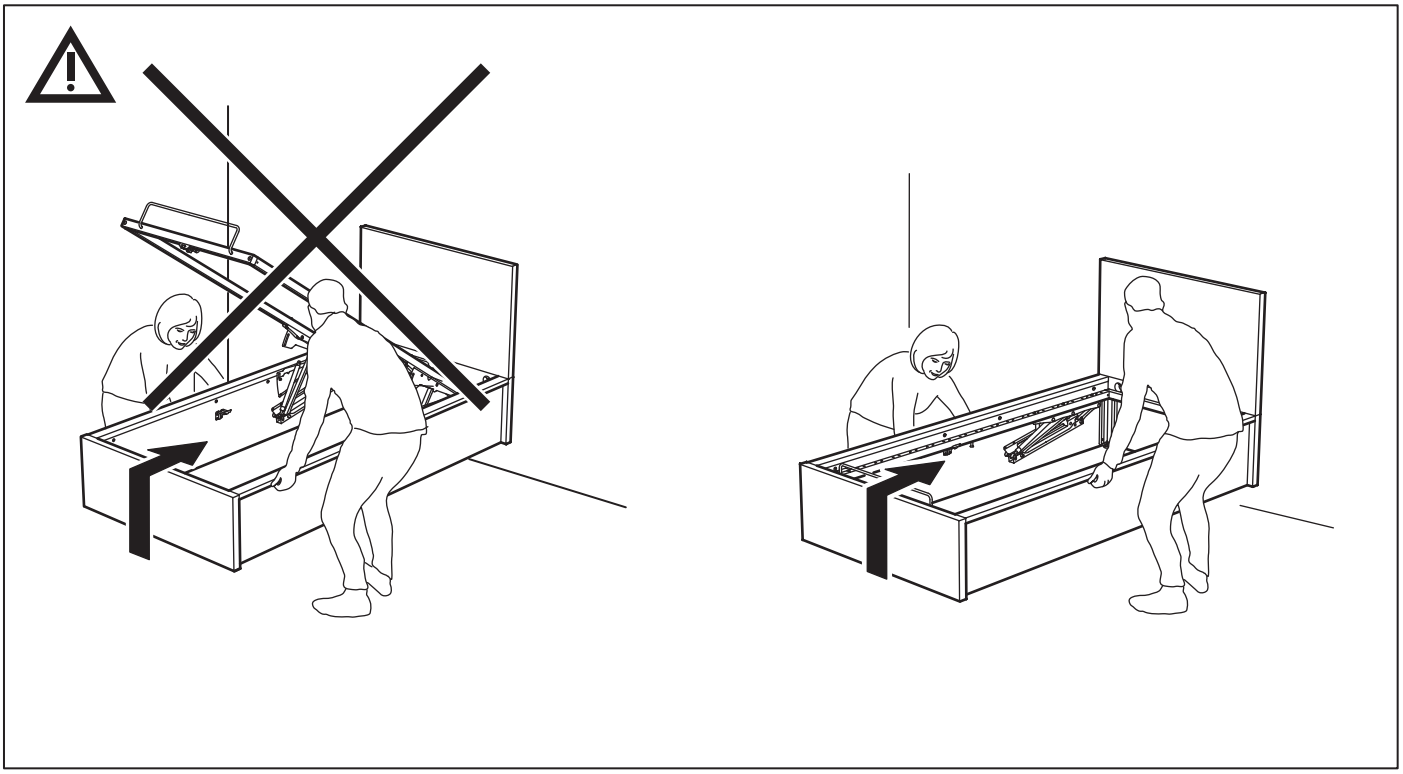

29

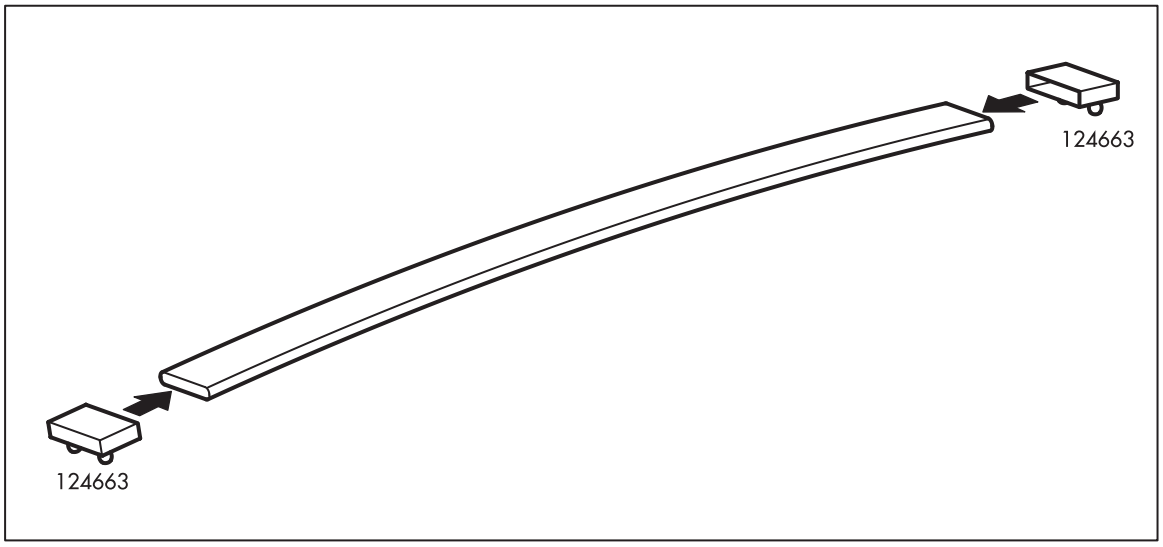

16x/17x

30

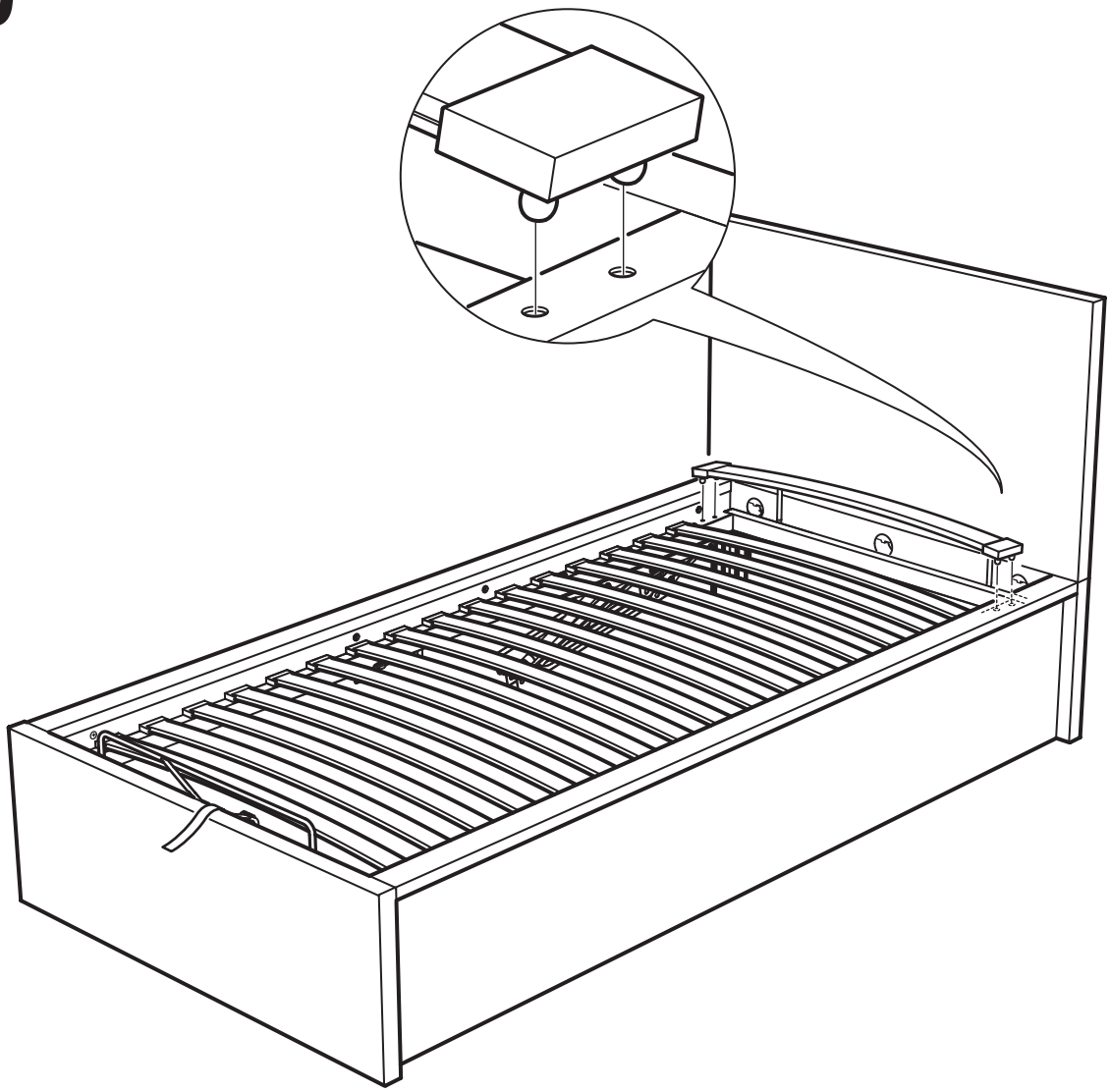

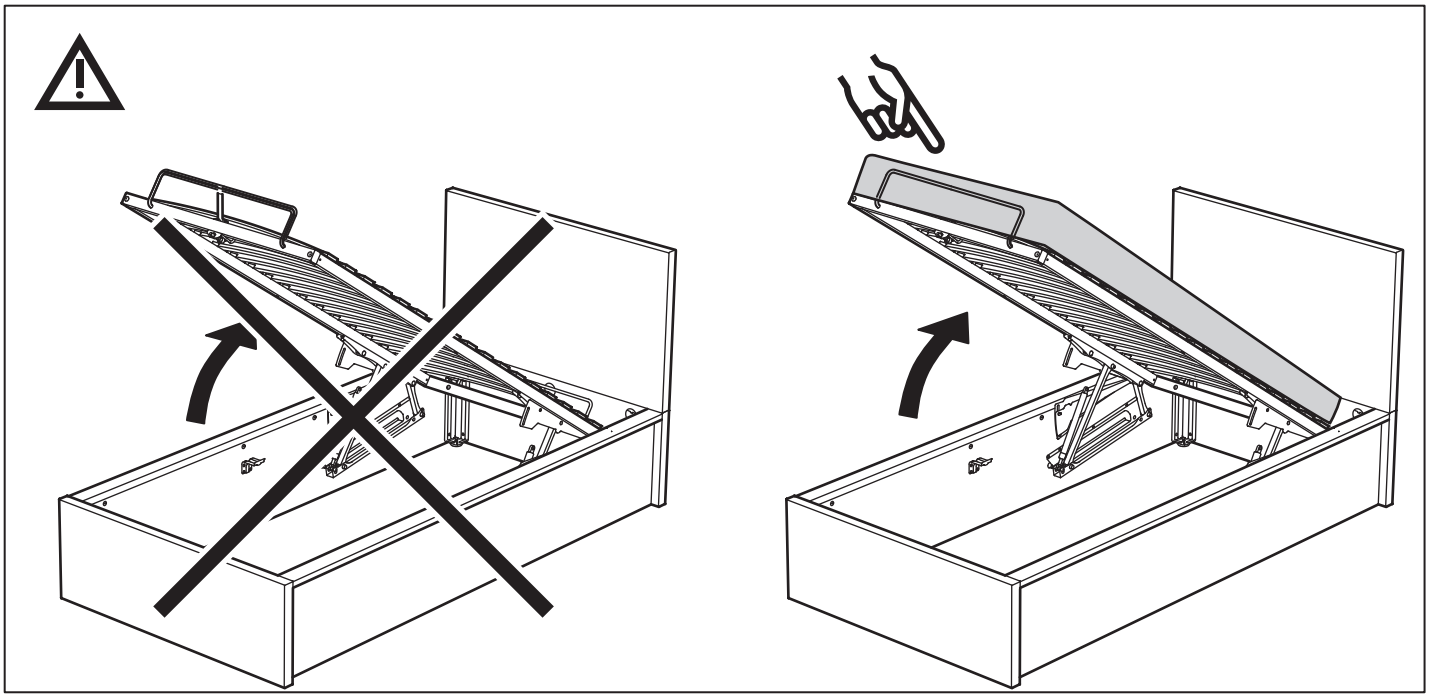

31

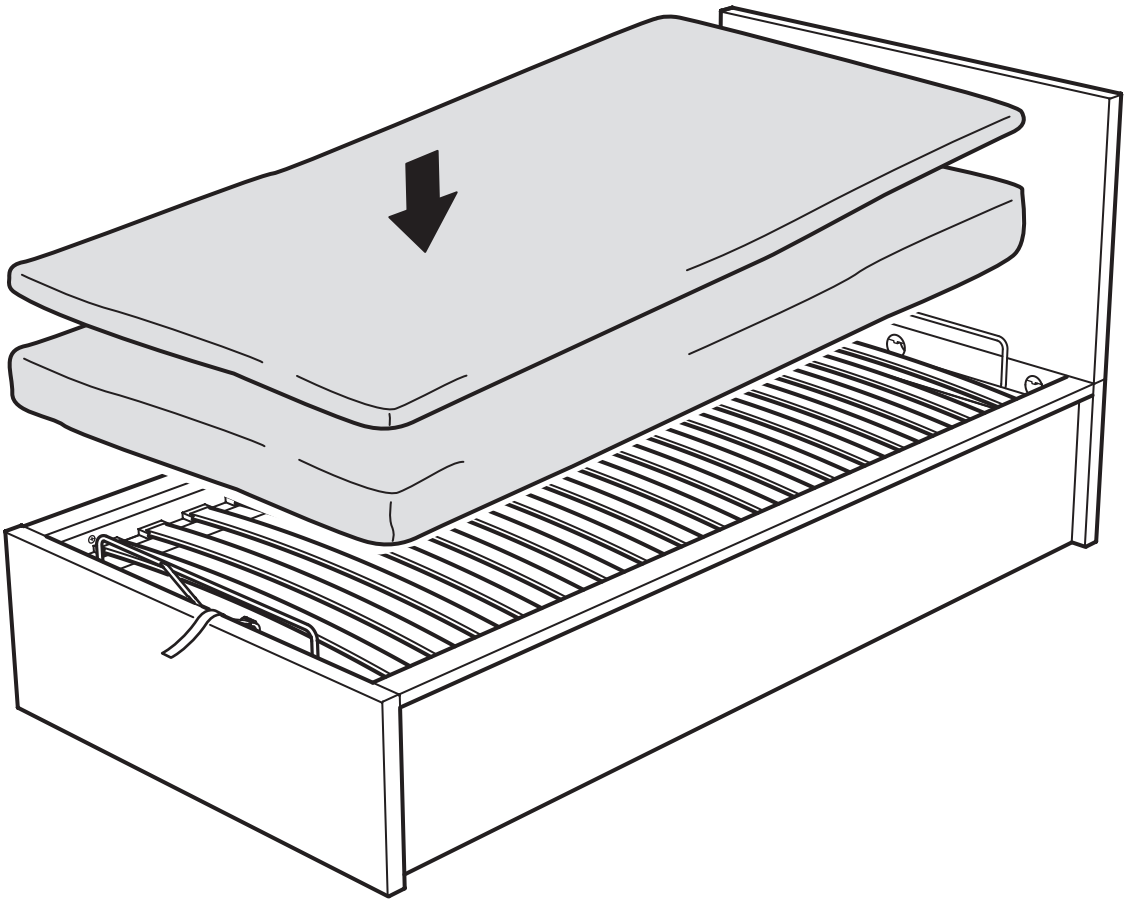

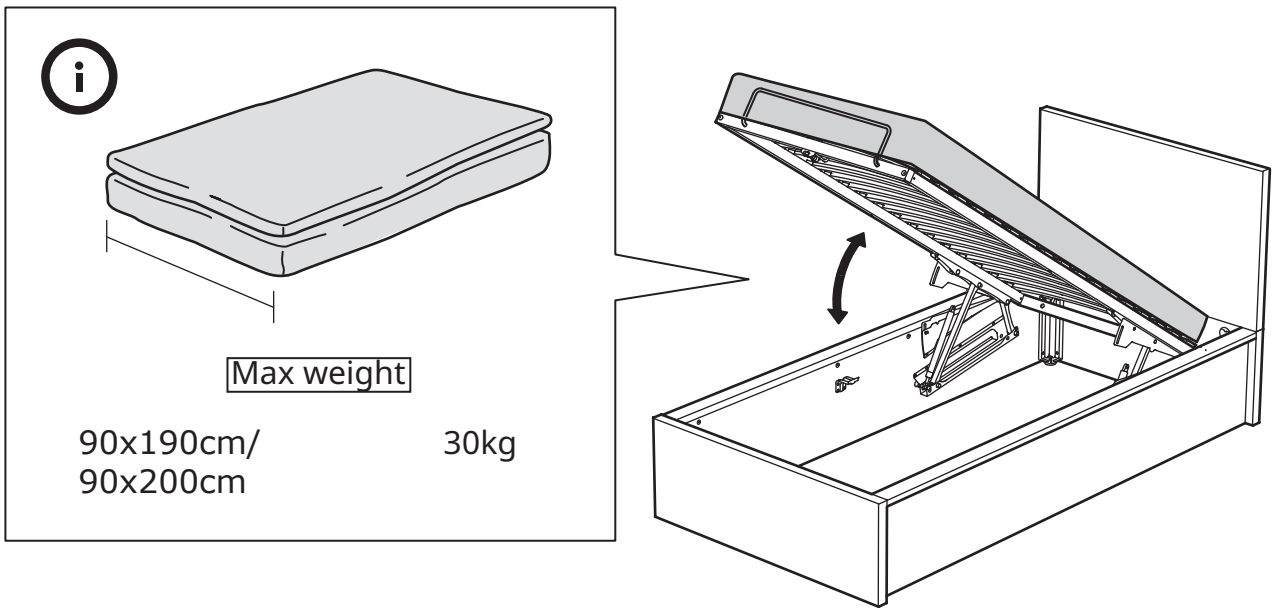

32

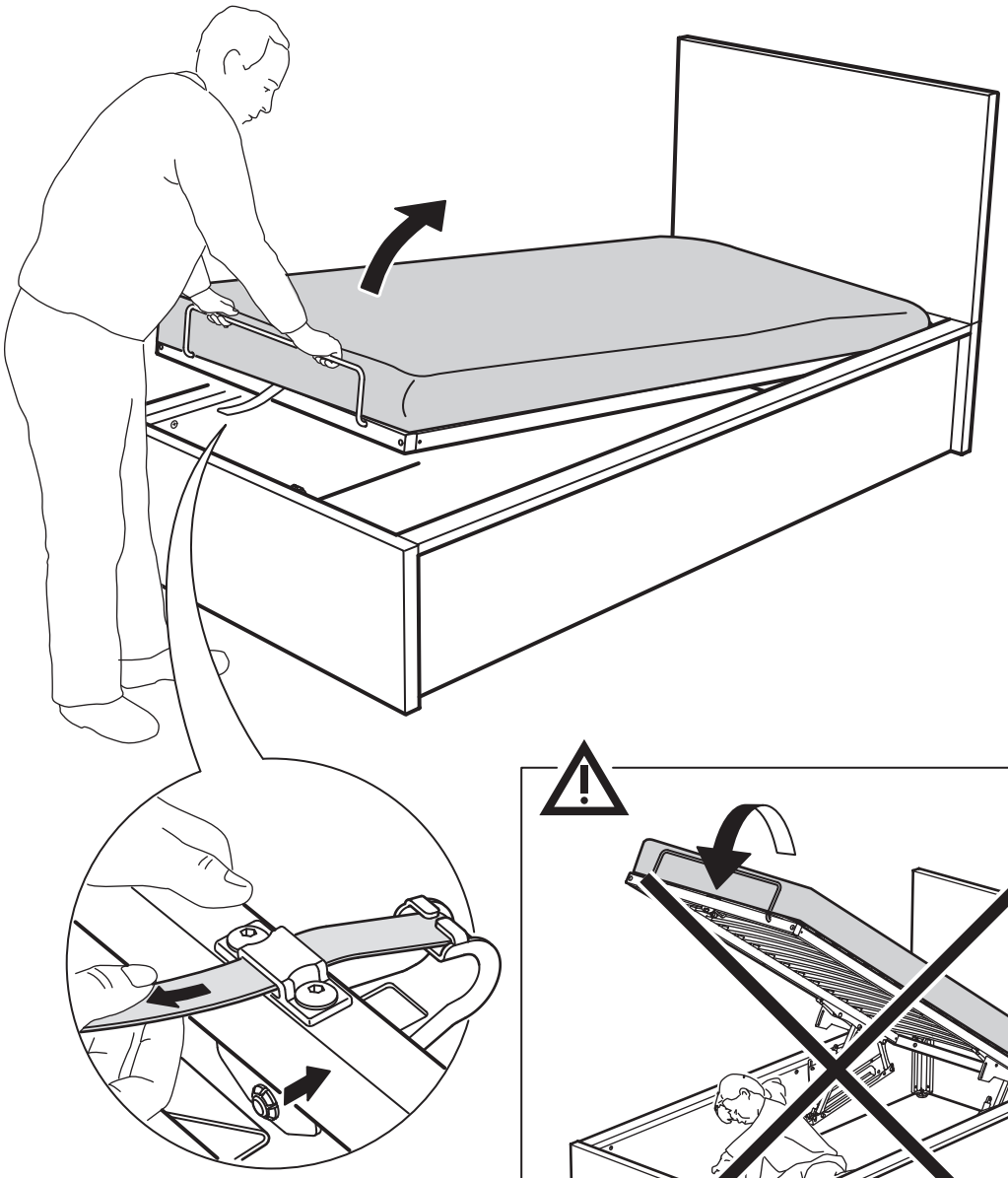

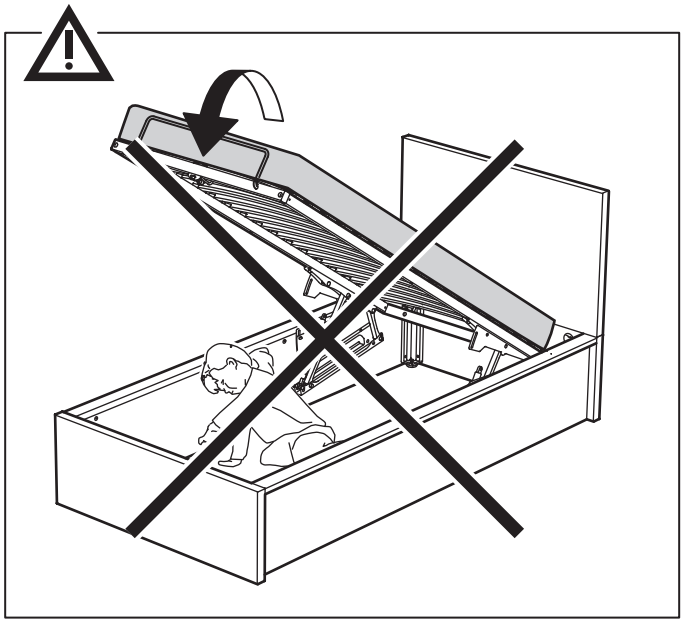

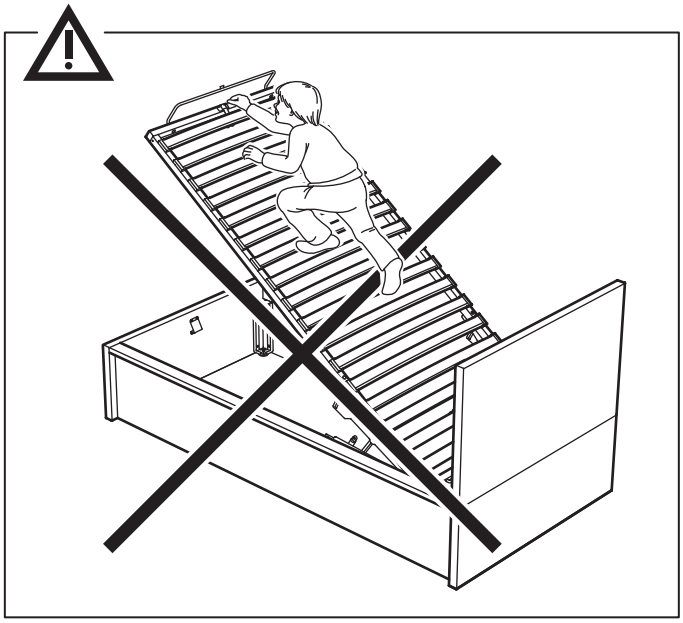

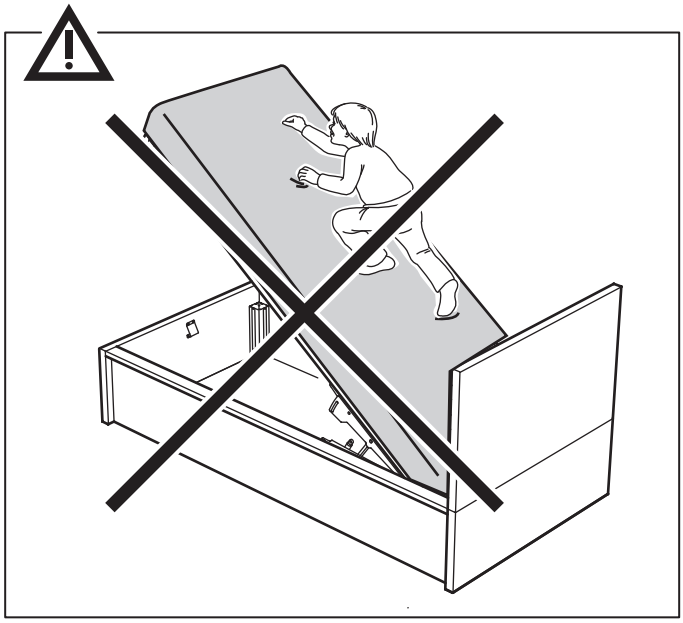

33

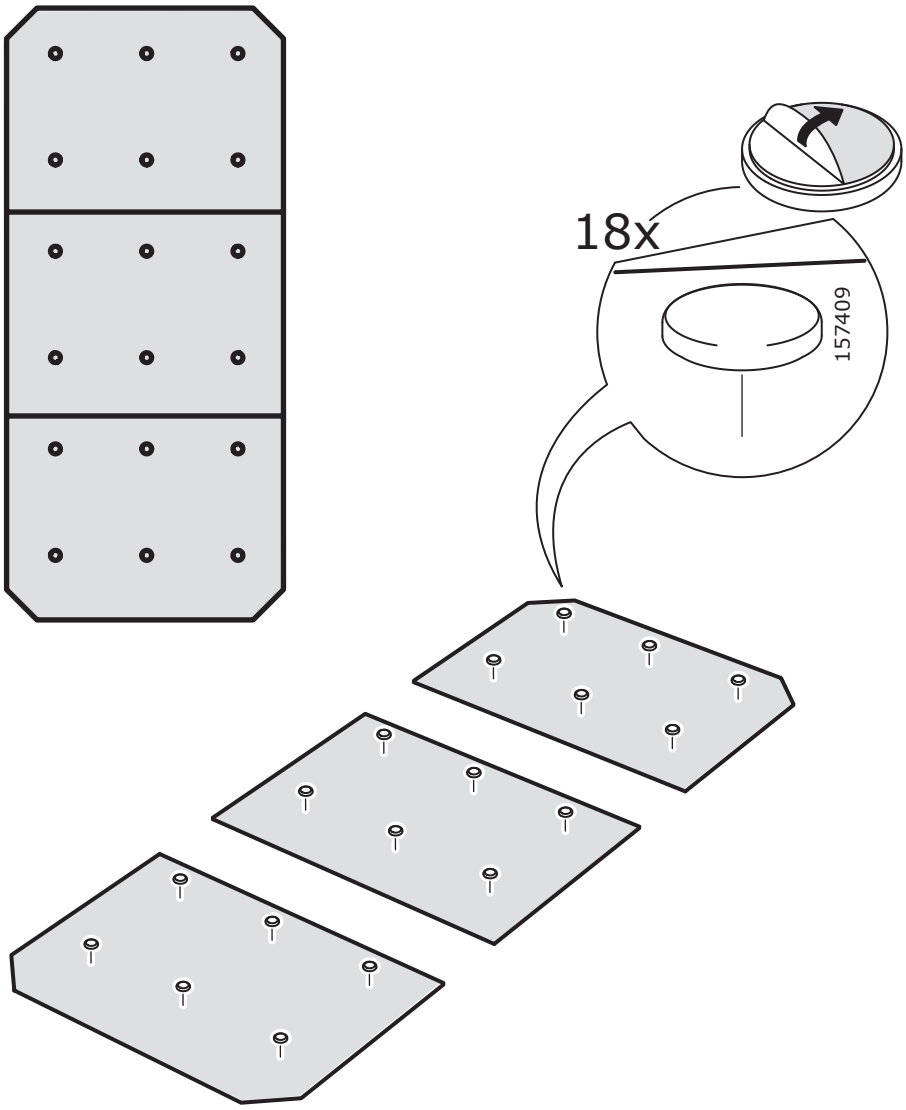

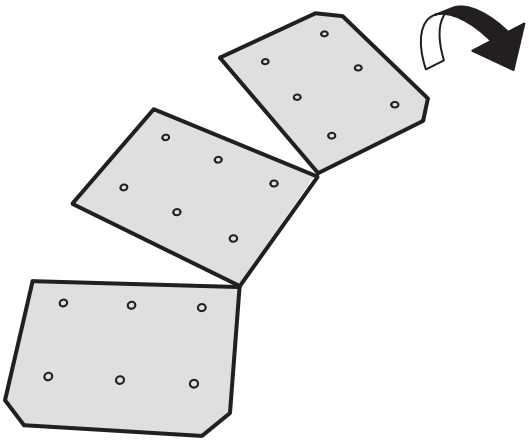

34

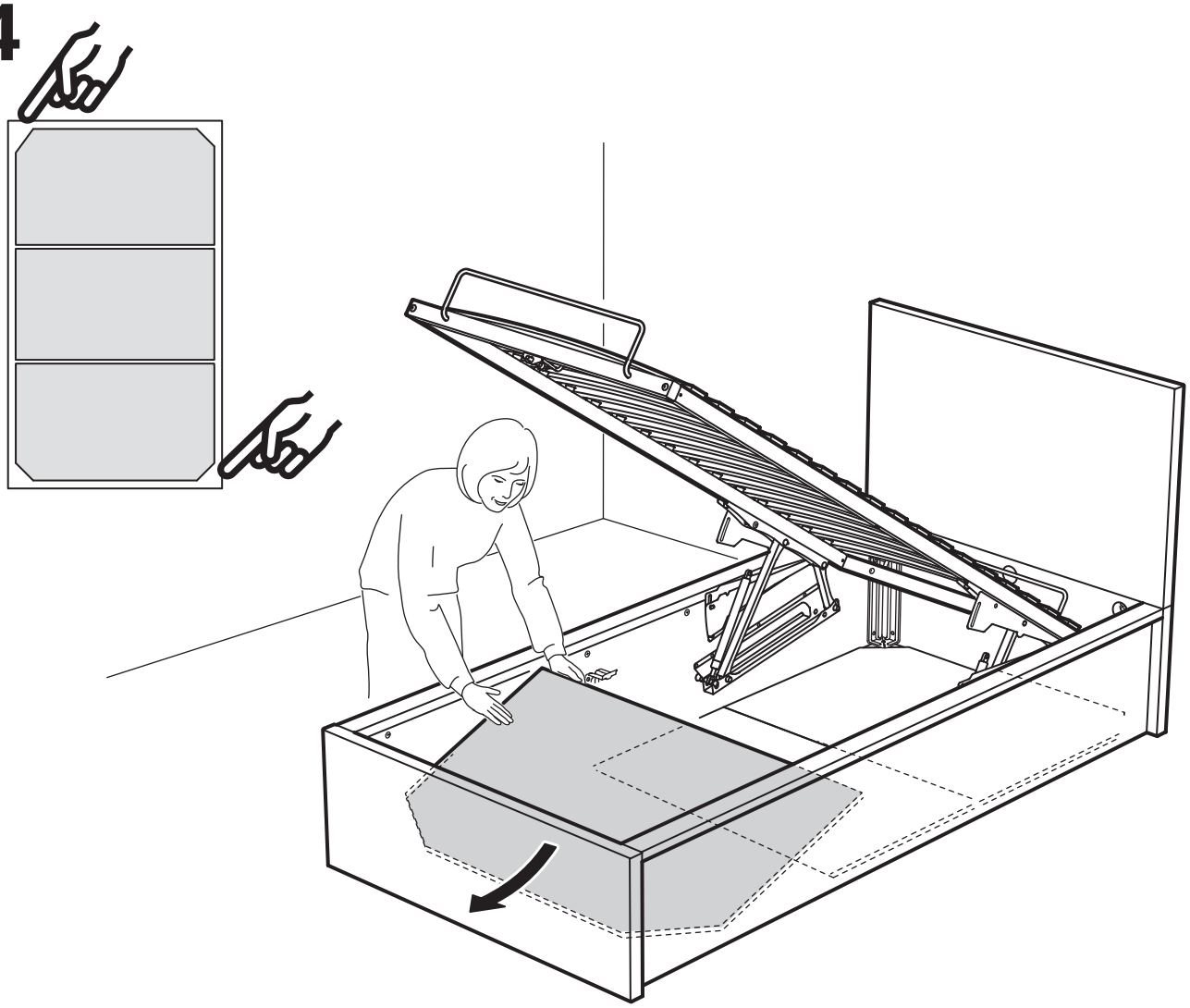

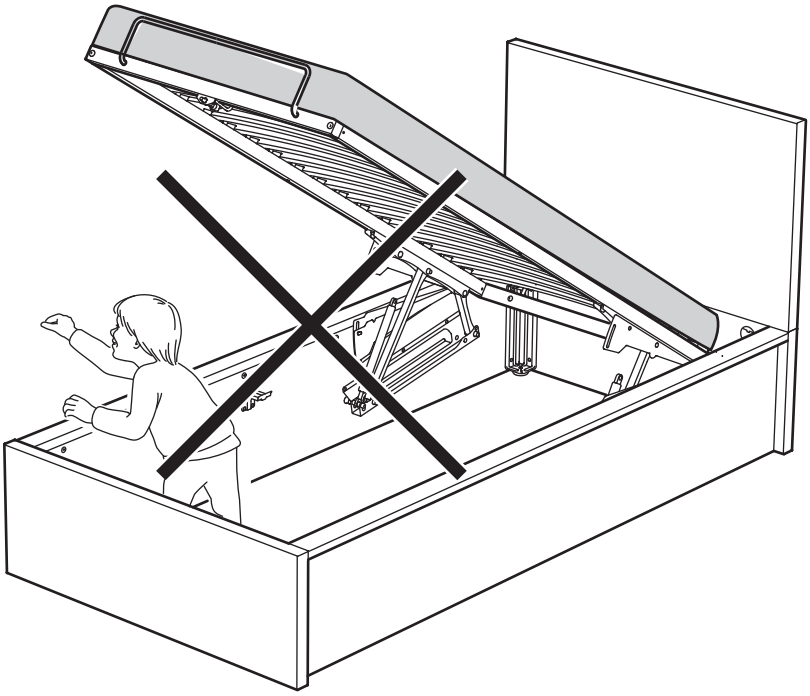

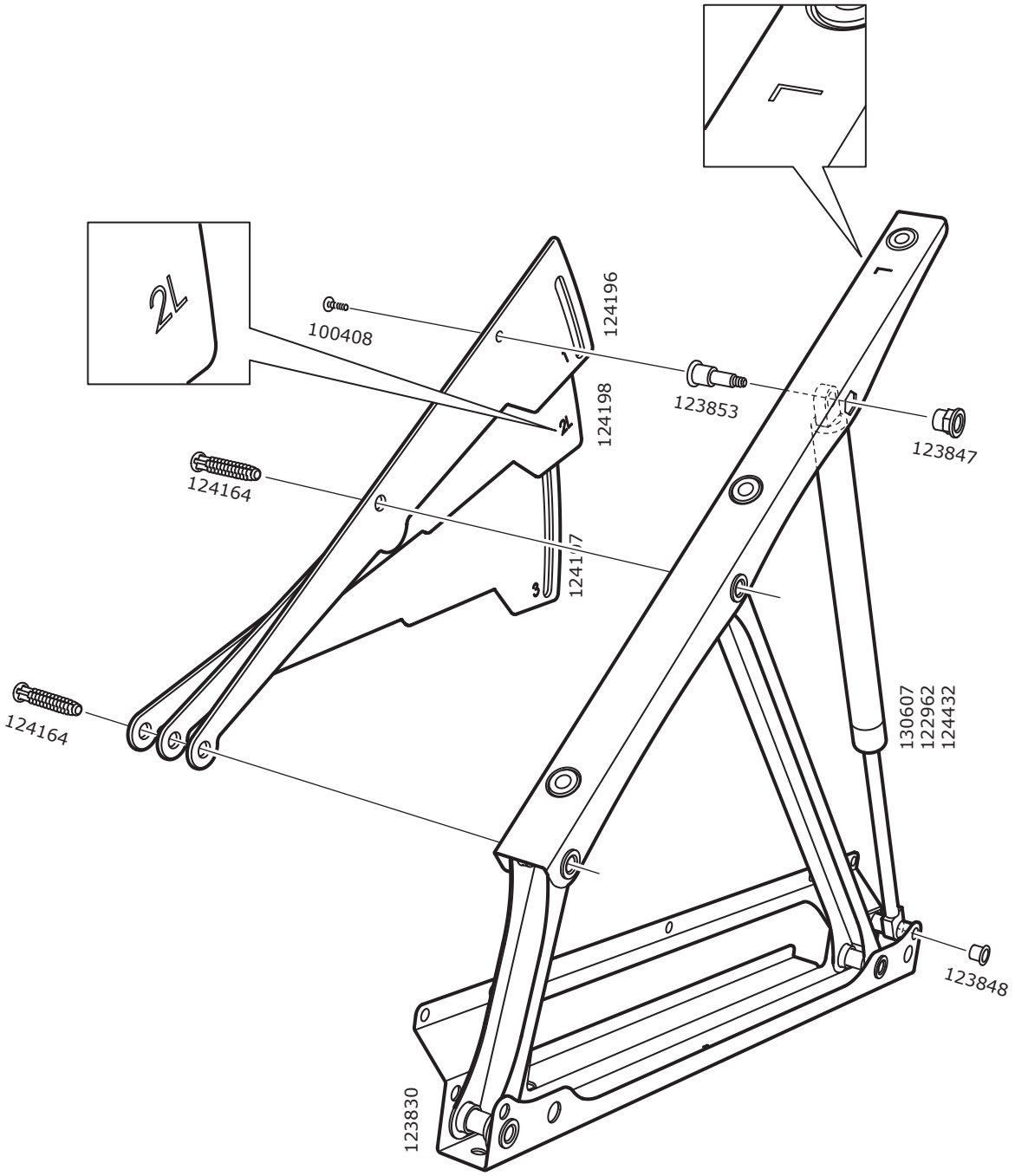
2L
100408
124196
124198
124164
124197
124164
123853
123847
130607
122962
124432
123848
123830

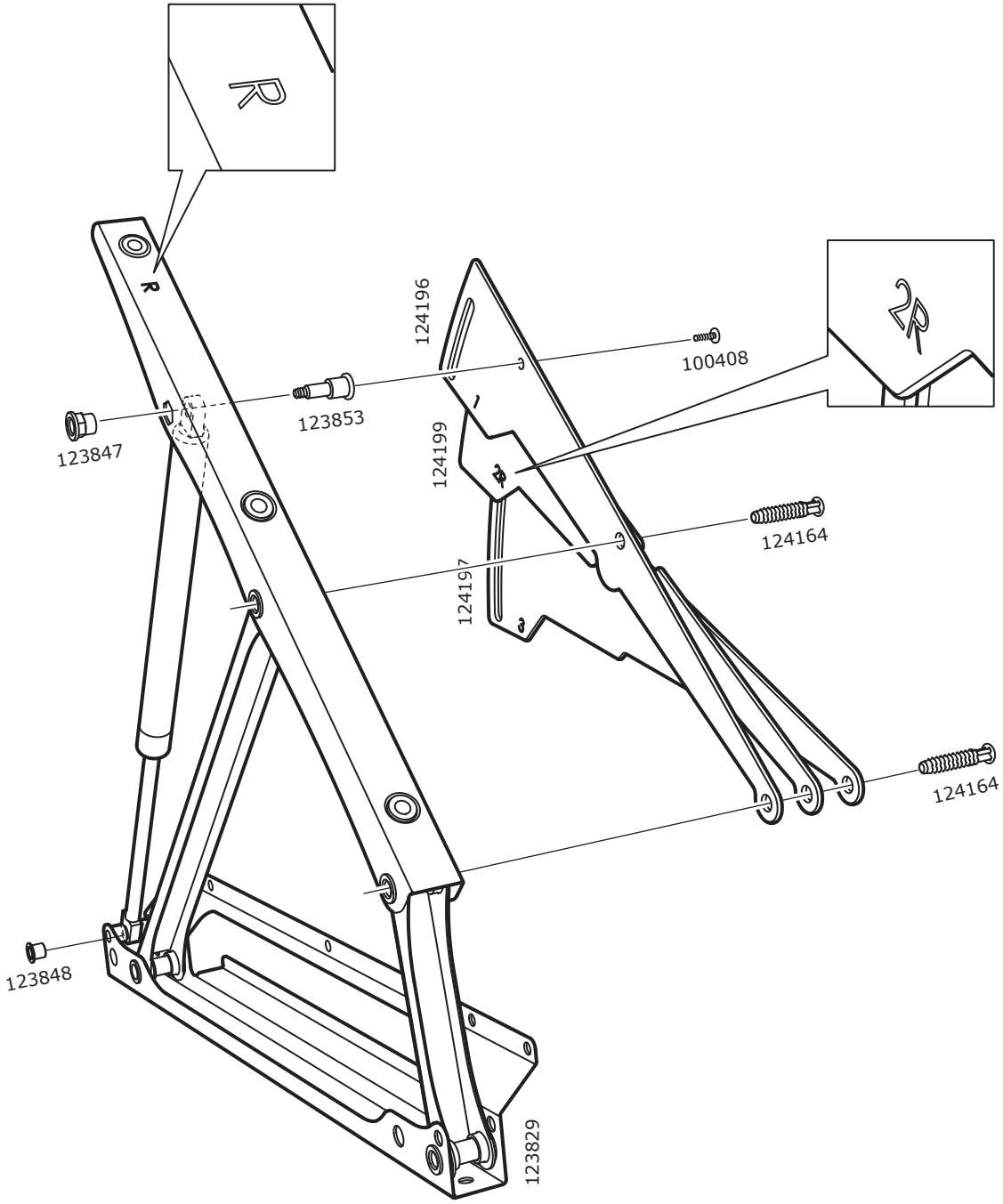

© Inter IKEA Systems B.V. 2019
2020-12-21 AA-2248091-4