NORRSJÖN

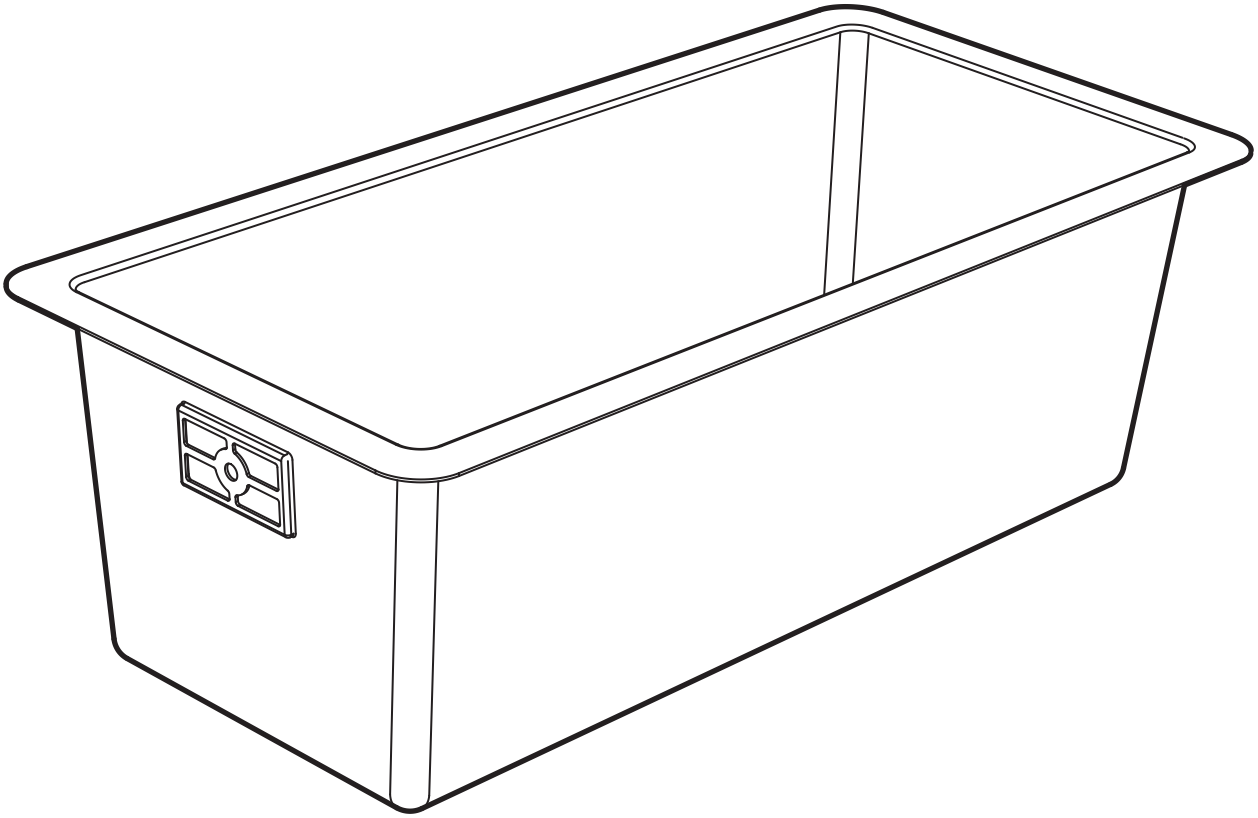

Design and Quality
IKEA of Sweden

English

Follow the installation instructions supplied with the mixer tap and the water-trap. NOTE! Silicone is not included. To prevent water from entering between the countertop and the sink, seal the gap with silicone. Screws to fx the furniture/object not included. Choose screws that are suitable for use have enough holding power. If you are uncertain, contact your local specialised dealer.

Deutsch

Bei der Montage von Mischbatterie und Siphon die entsprechenden Anleitungen befolgen. Achtung! Silikon ist nicht beigepackt. Abdichtung mit Silikon ist erforderlich, um das Eindringen von Feuchtigkeit zwischen Arbeitsplatte und Spüle zu verhindern. Schrauben oder Beschläge zur Wand-/Deckenbefestigung nicht beigepackt. Achten Sie darauf, dass Sie Schrauben/Beschläge entsprechend und mit ausreichender Tragfähigkeit verwenden. Erkundigen Sie sich gfs. beim Eisenwarenfachhandel.

Français

Pour l'installation du robinet et du siphon, suivre les instructions fournies avec ces derniers. NB ! La silicone n'est pas fournie. Important ! Pour éviter que l'eau ne pénètre dans le plan de travail en cas de fuite, vous devez enduire les bords scélés de silicone. NB Joint silicone non inclus. Compléter par des vis/ ferrures de la charge et qui sont adaptées au matériau de votre mur. N.B. Les vis et ferrures de fxation sont vendues séparément. Si vous avez des doutes sur le choix des vis, demandez conseil à un professionnel.

Nederlands

Volg bij de installatie de kraan en de sifon. N.B. Excl. siliconenkit. Om te voorkomen dat er water tussen het werkblad en de spoelbak komt, moet dit met siliconenkit worden afgedicht. Excl. schroeven of bevestigingsbeslag om het meubel/voorwerp aan de wand/het plafond te bevestigen. Zorg dat de schroeven of het bevestigingsbeslag dat je kiest bedoeld zijn voor het materiaal van de wand/het plafond waarin ze bevestigd moeten worden, en dat het voldoende draagkracht heeft. Neem bij twijfel contact op met de lokale vakhandel.

Dansk

Følg monteringsanvisningerne ved montering af vandlås og blandingsbatteri. BEMÆRK! Silikone medfølger ikke! For at forhindre vand i at trænge ind mellem bordpladen og vasken skal du tætne med silikone. Skruer og rawlplugs til at fastgøre møblet i væggen/loftet medfølger ikke. Vælg skruer/rawlplugs, der passer til væggen/loftet, som møblet skal fastgøres til, og sørg for, at de har tilstrækkelig bæreevne. Hvis du har spørgsmål, skal du kontakte et byggemarked.

Íslenska

Fylgið leiðbeiningunum sem fylgja blöndunartækjunum og vatnslásnum. Silikon fylgir ekki. Berið silikon í opið til að koma í veg fyrir að vatn komist á milli borðplötu og vasks. Skrúfur og festingar til að festa húsgagn/hlut/ekki innifalið. Veljið skrúfur sem hafa nægilegt burðarþol. Hafið samband við byggingavöruverslun í vafa.

Norsk

Følg kranens og vannlåsens anvisninger for montering av disse. OBS! Silikon følger ikke med! For å forhindre at vann trenger inn mellom benkeplaten og oppvaskbenken må tu tette med silikon. Skruer og festebeslag for festing av objektet fast i veggen/taket ikke medfølger. Pass på at skruene/festebeslagene som du velger er egnet for det materialet de skal festes i, samt ha tilstrekkelig bærekraft. Kontakt en faghandel dersom du er usikker.

Suomi

Seuraa hanan ja vesilukon ohjeita. HUOMAA! Silikoni ei sisälly pakkaukseen! Jotta vesi ei pääsisi työtason ja tiskipöydän väliin, se on tiivistettävä silikonilla. Mukana ei ole ruuveja tai kiinnikkeitä seinä-/kattokiinnitystä varten tai kiinnikkeet, jotka on kattomateriaaliasi varten tarpeeksi ison painon. Jos tarvitset apua, ota yhteyttä paikallisen erikoisliikkeen ammattilaiseen.

Svenska

Följ kranen och vattenlåsets anvisningar för installation av dessa. OBS! Silikon medföljer ej! För att förhindra att vatten tränger in mellan bänkskivan och diskbänken måste du täta med silikon. Skruvar eller fästbeslag att fästa möbeln/föremålet i väggen/taket medföljer inte. Se till att skruvarna eller fästbeslagen som du väljer är avsedda för väggen/taket som du ska fästa möbeln/föremålet i och att de har tillräckligt bärkraft. Är du osäker kontakta din lokala fackhandel.

Ελληνικά

Παρακαλούμε ακολουθείτε τις οδηγίες εγκατάστασης που παρέχονται με τη μπαταρία μίξερ και τον σιφόνι. Σημείωση! Η σιλικόνη δεν περιλαμβάνεται στη συσκευασία. Χρησιμοποιήστε σιλικόνη για τη σφράγιση του χώρου μεταξύ πάγκου εργασίας και νεροχύτη. Βίδες για τη στερέωση του επίπλου/αντικειμένου δεν περιλαμβάνονται. Επιλέξτε βίδες κατάλληλες για τη χρήση και τη στήριξη που θα παρέχουν. Εάν δεν είστε σίγουροι, επικοινωνήστε με τον τοπικό εξειδικευμένο κατάστημα.

Español

Sigue las instrucciones de instalación que vienen con el grifo y el sifón. NB! Silicona no incluye la silicona. Para evitar que penetre agua entre la encimera y el fregadero, debe sellarse la ranura con silicona. No se incluyen los tornillos o herrajes necesarios para fijar el mueble en la pared/el techo. Recuerde que los tornillos o herrajes seleccionados deben ser adecuados para el material de su pared/el techo y tener suficiente capacidad de carga. Si tiene cualquier duda, ponte en contacto con una tienda especializada.

Italiano

Per l'installazione del miscelatore e del sifone, seguire le istruzioni fornite. ATTENZIONE! Silicone non inclusa. Per evitare che l'acqua si infiltri tra il piano di lavoro e il lavandino, sigillare con silicone. Viti o accessori per fissare il mobile/oggetto non inclusi. Scegliete viti e accessori adatti a sostenere il carico. Se avete qualche dubbio, rivolgetevi a un rivenditore locale.

Magyar

A szereléshez kövesd a keverőcsap és a csőszifon csomagolásában található útmutatót. A csomag a ragasztóanyagot nem tartalmazza. Megelőzendő, hogy a víz a munkalap és a mosogató közötti résen keresztül szivárgás esetén bejusson a munkalapba, szigetelje szilikonnal. A csomag a fali/mennyezeti rögzítéshez szükséges csavarokat nem tartalmazza. Ezek vásárlásakor válassz olyan csavarokat, amelyek megfelelő tartóerejűek és alkalmasak az otthon falszerkezetéhez. Ha bizonytalanná válik a kérdés, forduljon a szakember szakértőhöz.

Polski

Postępuj zgodnie z instrukcją montażową dołączoną do baterii i syfonu. Ważne! Silikonu nie zawiera zestaw. Aby zapobiec dostawaniu się wody pomiędzy blatem a zlewem, uszczelnij szczelinę silikonem. Wkręty/uchwyty do montażu mebla/przedmiotu nie są dołączone. Wybierz wkręty/uchwyty odpowiednie do Twojej nawierzchni i o odpowiedniej wytrzymałości. W razie wątpliwości skontaktuj się z specjalistą z branży.

Eesti

Järgige segisti ja sifooni paigaldusjuhiseid. Tähelepanu! Silikon ei ole komplektis. Selleks, et vältida vee sattumist tasapinna ja kraanikausi vahele, tuleb silikooniga kinnitusvahendid kinnitamiseks ei ole lisatud. Valige materjalile sobivad kinnitusvahendid, et vältida vee sattumist lisainformatsiooni saamiseks võtke ühendust spetsialistiga.

Latviešu

Ūdeņa krāna un sifona montāžas instrukcija. UZMANĪBU! Silikons nav iekļauts komplektā. Lai starp galda virsmu un izlietni ūdens, aizzīmējot šuvi ar silikonu, nekļūtu iekšā, ir jāizmanto silikons. Skrūves vai stiprinājumi mēbeles/priekšmeta sienai/griestiem nav iekļauti. Izvēlieties skrūves vai stiprinājumus, kas ir piemēroti konkrētajam materiālam un spēj izturēt tiem paredzēto slodzi. Ja rodas šaubas, konsultējieties ar speciālistu.

Lietuvių

Vadovaukitės montavimo instrukcijomis, pridedamomis prie maišytuvo ir sifono. Svarbu! Silikonas nepridedamas. Kad vandenis nepatekėtų tarp stalviršio ir kriauklės, reikia užtepti silikonu. Varžtai/kabliukai mėbelio/daiktų sienai/lubų apdailos medžiagai ir laikančiosios galios atitinkantys nepridedami. Jei abejojate, kreipkitės į vietinę specializuotą prekybos vietą.

Portugues

Siga as instruções de instalação que vêm com a torneira e o sifão. ATENÇÃO! Não se inclui a silicone. Para evitar qu bancada e o lava-loiças, deve selar a ranhura com silicone. Não se incluem os parafusos ou ferragens necessárias elemento à parede/tecto. escolher os parafusos ou ferragens conforme o tipo de parede/tecto onde se, além disso, de que a resistência sufciente. Se entre em contacto com uma

Română

Urmează instrucţiunile de şi ale dopului. ATENŢIE! Pentru a preveni pătrunde dintre blat şi chiuvetă, Şuruburile şi armăturile obiectului pe perete/pla şuruburi şi armături în care e construit peretele/ lui de susţinere. Contact specizat pentru consiliere.

[illegible]

Postupujte podľa inštrukcií a zachytávača vody.

POZOR! Silikón nie je pri pretekaniu vody medzi kuch.doskou a drezom zaplnte medzeru silikónom. pripevnenia nábytku/objekt sú priložené. Vyberte si ktoré budú vhodné pre použ steny /stropu a sú dostata istý, opýtajte sa špeciali

Български

Следвайте инструкциите за монтаж, приложени към смесителя и мивката. ВАЖНО! Силиконът За да не влиза вода между запечатайте процепа със си и окачващи фитинги за прик стената/тавана не са осигу винтове и окачващи фитинги, за употреба във вашите ст достатъчна здравина. Ако какви, свържете се със спец доставчик.

Hrvatski

Pridržavajte se uputa za za hladnu i toplu vodu i sifona. NAPOMENA! Silikon nije priložen. Ka vode između radne ploče i praznine silikonom. Vijci namještaja/predmeta na zid priloženi. Odaberite vijke odgovaraju vrsti zida/stro nosivost. Za savjet konta specijaliziranu prodavaonicu.

Ελληνικά

Για την εγκατάσταση, ακολουθήστε τις οδηγίες που περιλαμβάνονται στις συσκευασίες του μείκτη νερού και του σιφονιού. ΣΗΜΕΙΩΣΗ! Η σιλικόνη δεν περιλαμβάνεται. Για να αποφεύγεται, η εισροή νερού μεταξύ του πάγκου εργασίας και του νεροχύτη, σφραγίστε το κενό με σιλικόνη. Οι βίδες ή τα μεταλλικά εξαρτήματα για την στερέωση των ντουλαπιών/αντικειμένου στον τοίχο/ταβάνι δεν περιλαμβάνονται. Επιλέξτε βίδες και εξαρτήματα στερέωσ/ης, τα οποία να είναι κατάλληλα για τον τοίχο ή το ταβάνι σας και τα οποία να έχουν καλό κράτημα. Εάν δεν είστε σίγουροι, συμβουλευθείτε το ειδικό κατάστημα της περιοχής σας.

Русский

Следуйте инструкциям по установке, которые прилагаются к смесителю и сифону. ВАЖНО! Силиконовый герметик не входит в комплект поставки. Чтобы предотвратить попадание воды в щель между столешницей и мойкой, обработайте эту щель силиконом. Выбирайте шурупы или крепления, которые подходят к вашему типу стен/потолков и обладают достаточной прочностью. Если вы сомневаетесь в выборе шурупов или креплений, обратитесь в специализированный магазин.

Українська

Дотримуйтеся інструкцій, що додаються до змішувача та сифону. ВАЖЛИВО! Силіконовий герметик не входить до комплекту поставки. Щоб вода не потрапляла між столешницею та мийкою, заповніть зазор силіконом. Вибирайте шурупи або арматура для кріплення, які підходять до типу стін/стелі, а також мають достатню міцність. Якщо у вас є сумніви, зверніться до місцевого спеціалізованого магазину.

Srpski

Sledite uputstva o instaliranju slavine i sifona koje su u proizvod. Da voda ne bi curila između radne ploče i praznine silikonom. Zatim pričvrstite nameštaj/predmeta na zid/plafon pomoću priloženih vijaka. Odaberite vijke koji odgovaraju vrsti zida/stropa i koji su dovoljno čvrsti. Ako nisu sigurni, obratite se specijalizovanoj radnji.

Slovenščina

Sledite navodilom za montažo, ki so priloženi k mešalniku armatur in sifonu. Pri montaži preprečite vdor vode v režo med delovno ploščo in kuhinjskim pomivalnikom s silikonom. Vijaki in pritrdilni elementi za pritrditev pohištva/predmetov na steno/strop so priloženi. Izberite vijake in pritrdilne elemente, ki ustrezajo vrsti stene/stropa in imajo zadostno nosilnost. Za nasvet se obrnite na najbližjo specializirano trgovino.

Türkçe

Batarya ve sifon ile birlikte gelen kurulum kılavuzlarına uyun. NOT! Silikon dahil değildir. Suyun tezgah ve evye arasına sızmasını engellemek için silikon ile doldurun. Mobilya/eşyanın duvar/tavana montajında kullanılan aksesuarlar, duvar/tavanınıza uygun ve yeterli bağlantı parçaları dahil edilmemiştir. Duvar/tavanınıza uygun ve yeterli bağlantı parçalarını seçmek için kendinize güvenmiyorsanız uzman bir dekoratörün yardımına başvurun.

Bahasa Indonesia

Ikuti petunjuk pemasangan yang disertakan dengan keran dan sifon. PENTING! Silikon tidak disertakan. Untuk mencegah ma celah antara countertop dan bak cuci, tutuplah celah dengan silikon. Sekrup atau perlengkapan pasang untuk memasang perabot dinding/platform tidak disertakan atau pasang yang sesuai dengan bahan dinding/plafon dan cuku beban. Bila anda ragu, hubungi dealer spesialis di tempat anda.

[illegible]

Pilih skru atau pelengkap pemasangan yang dan ia mempunyai kuasa menahan yang cukup. khusus dikawasan anda.

[illegible]

Jikalau anda tidak zaporoženi, hubung specializirano trgovino.

[illegible]

Hãy thực hiện theo hướng dẫn nước nóng lạnh và ống xi-phôn có silicone đi kèm với sản ph thấm vào giữa bồn rửa và bề m silicone. Hãy chọn loại ốc vít ráp phù hợp với chất liệu trầ có đủ khả năng chịu lực. Nếu chắn, hãy liên hệ với cửa hàn địa phương.

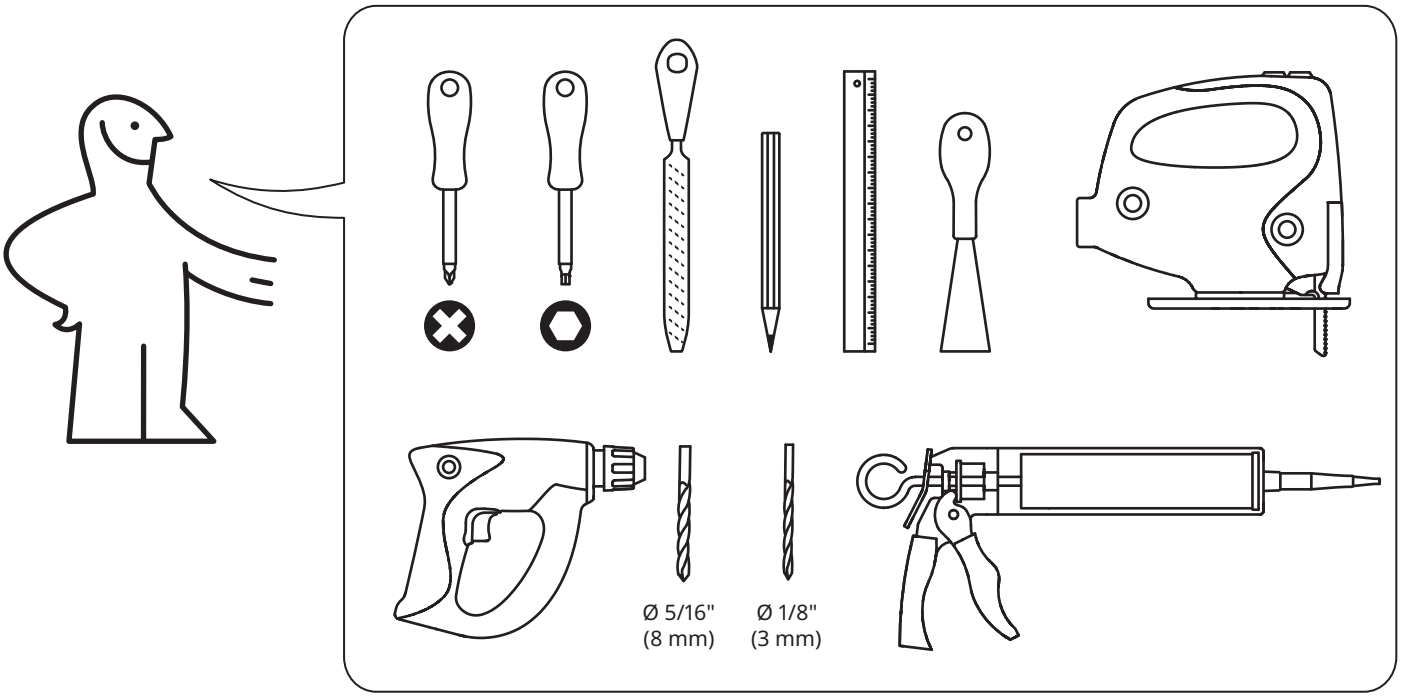
Ø 5/16"
(8 mm)
Ø 1/8"
(3 mm)

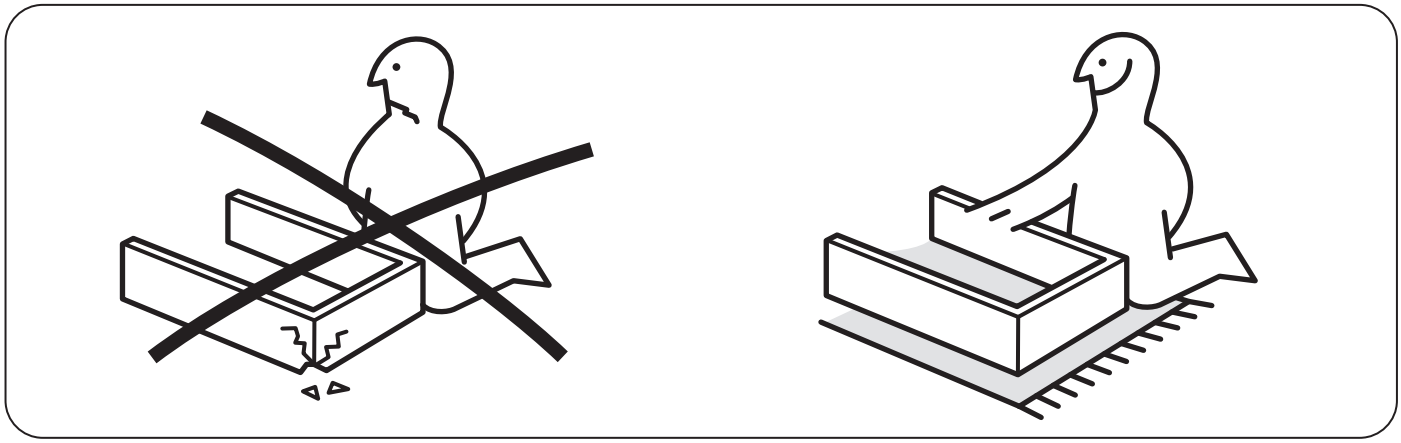

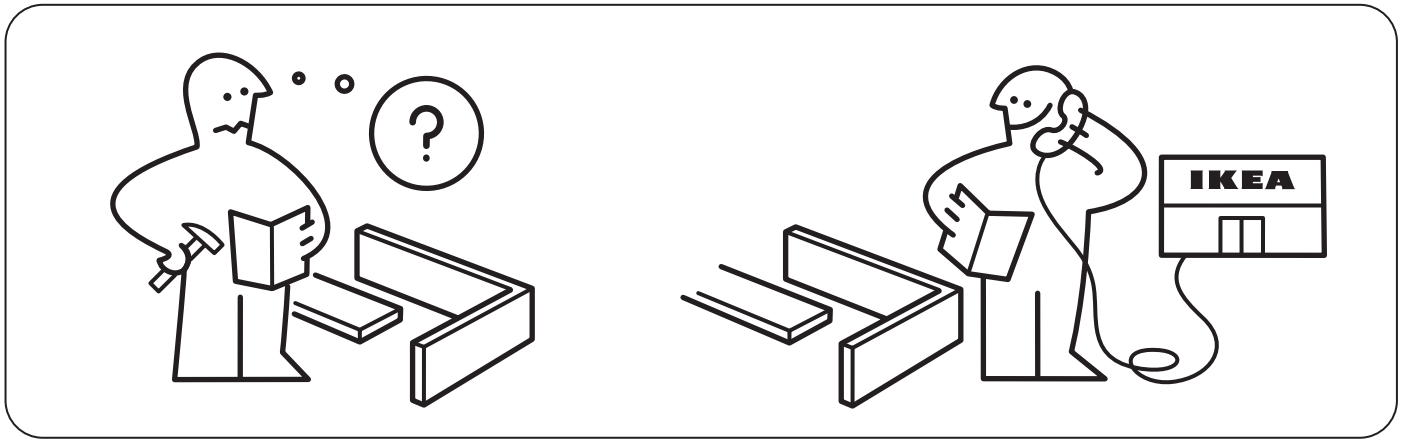

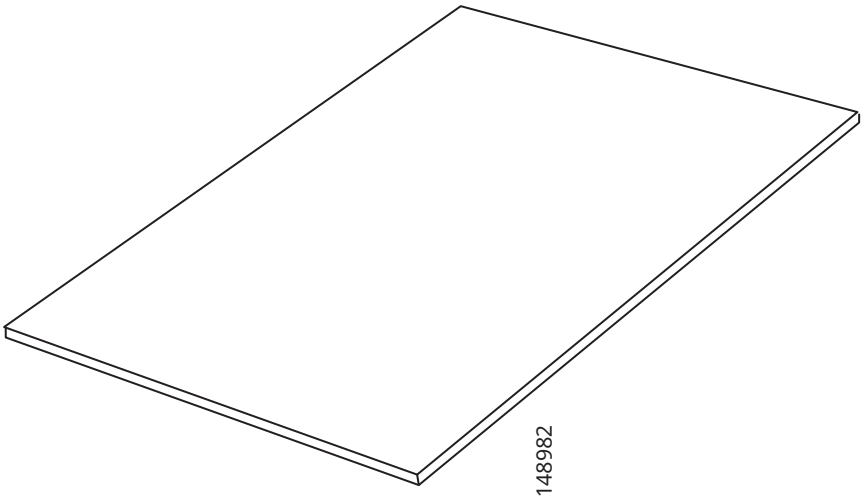

3x

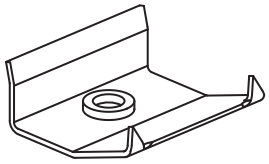

10x

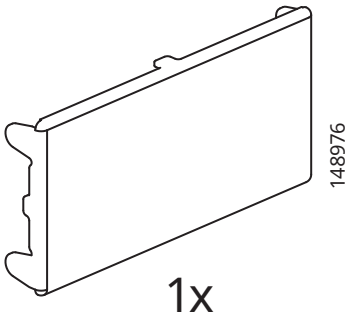

1x

1x

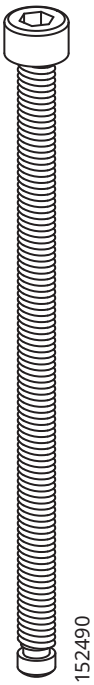

10x

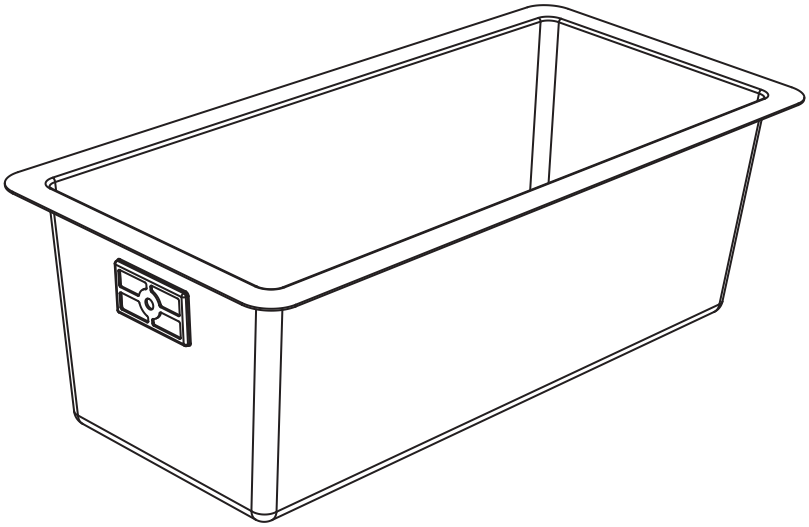

1

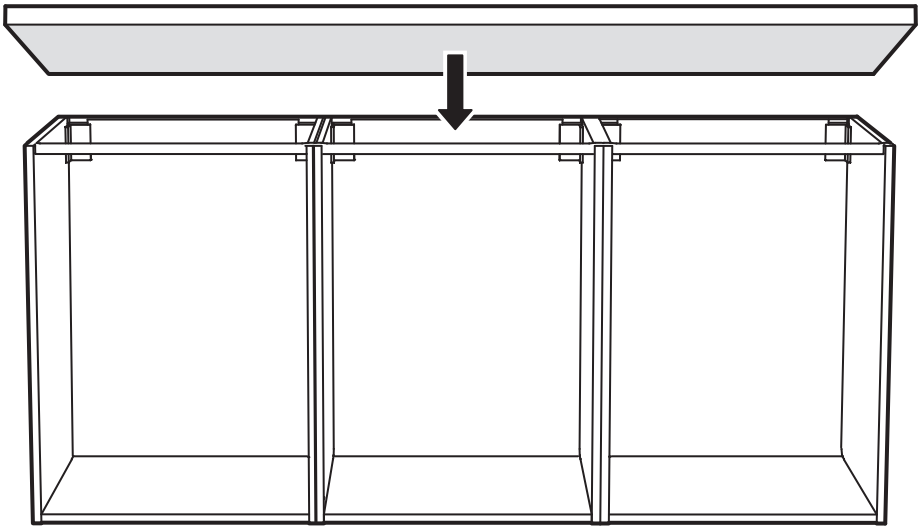

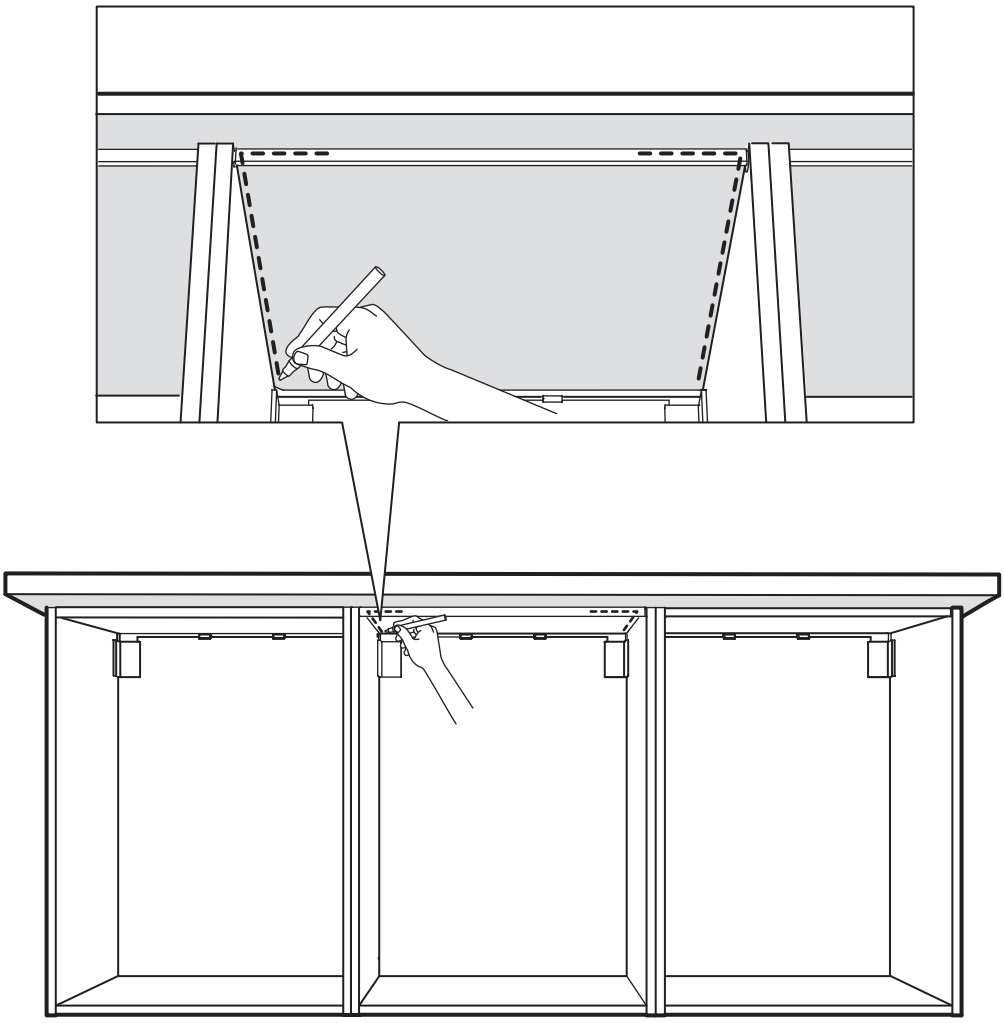

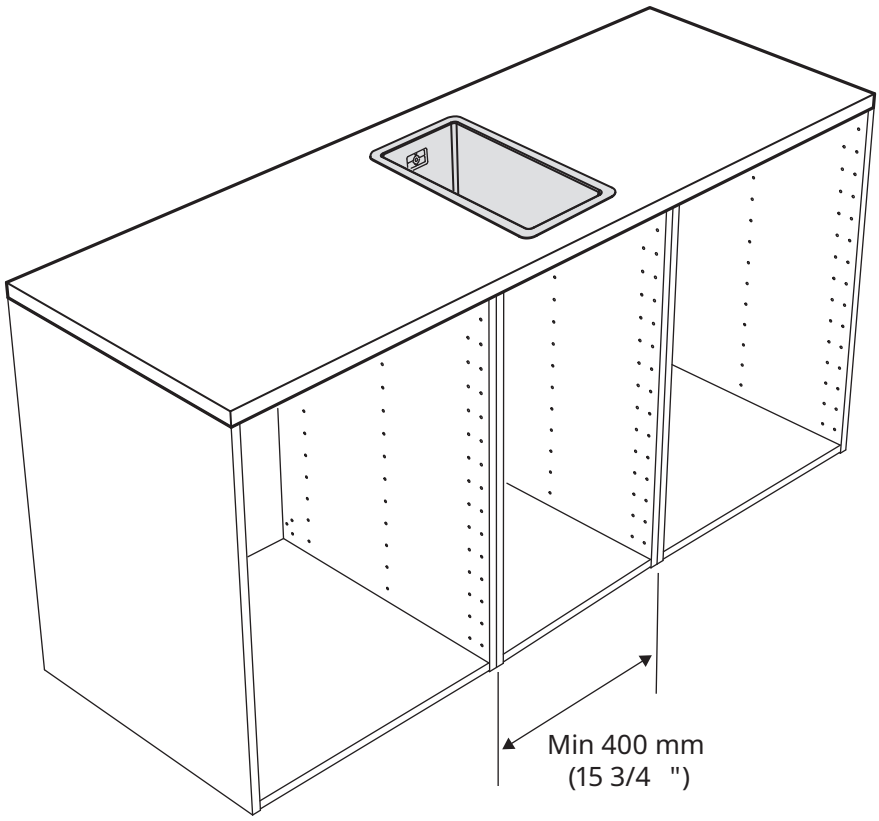

9

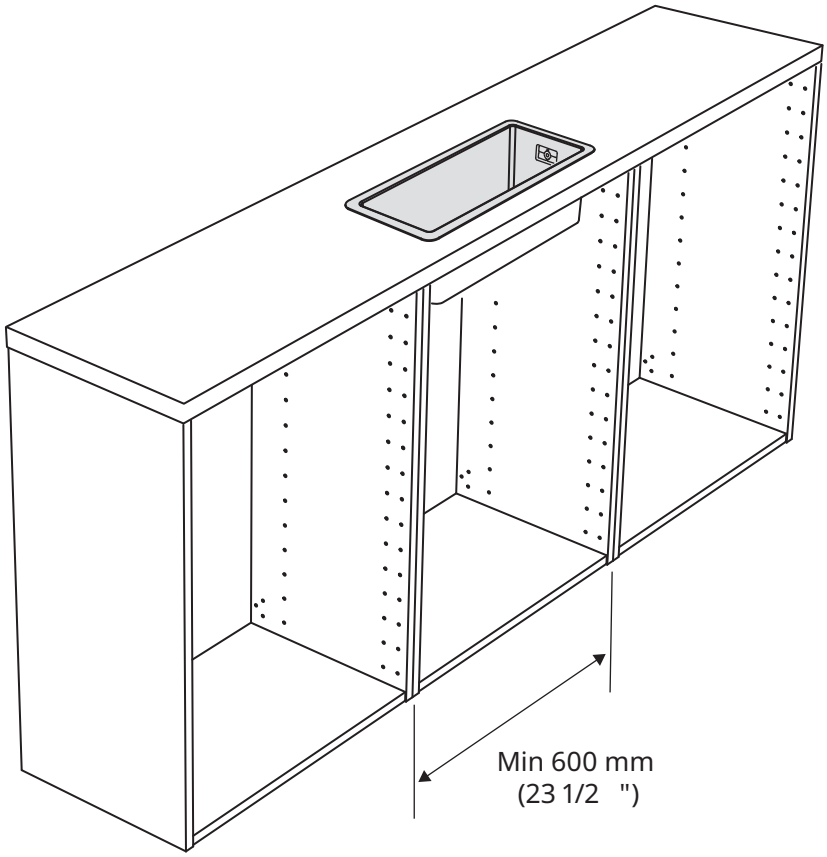

20

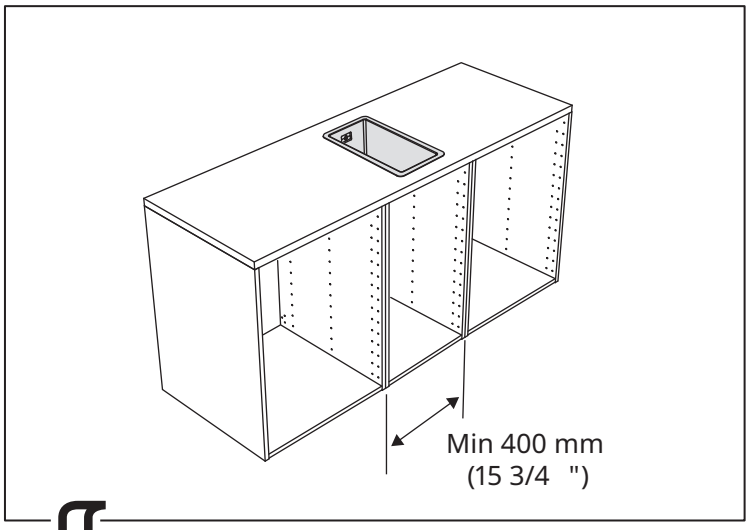

2

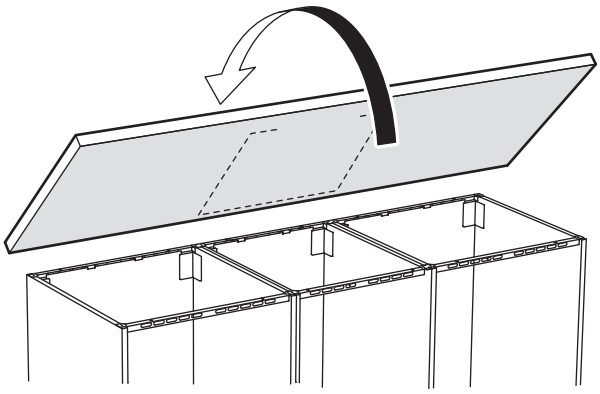

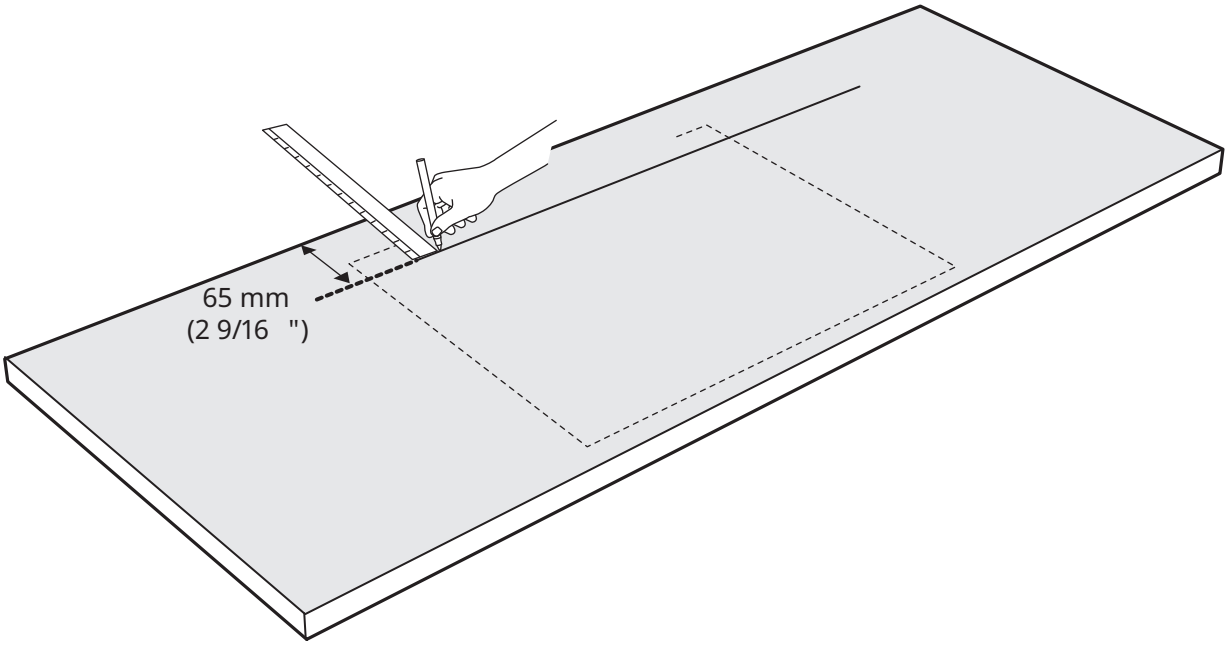

3

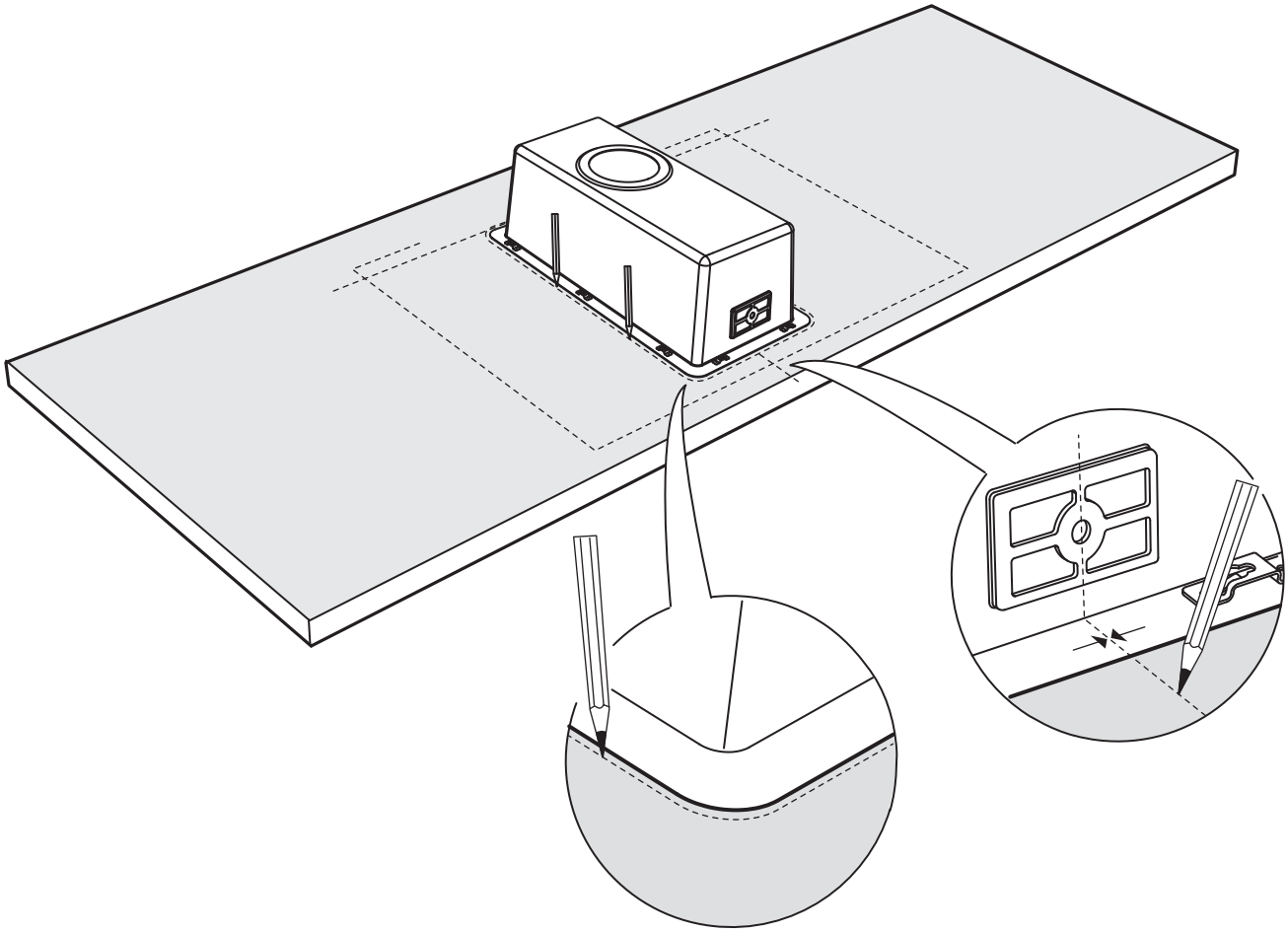

4

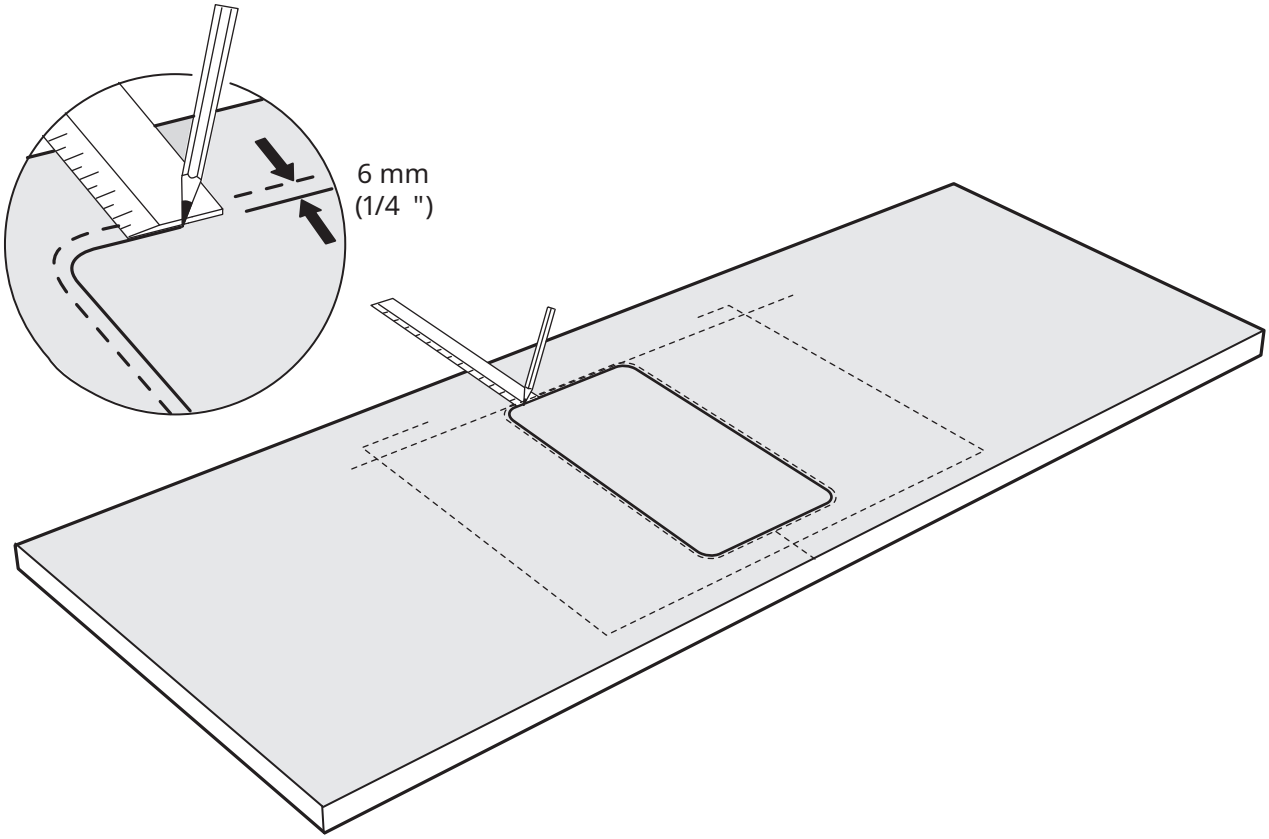

Deutsch

Wichtig! Silikon ist nicht im Lieferumfang enthalten! Um im Fall einer Leckage das Eindringen von Wasser in die Arbeitsplatte zu verhindern, müssen die abgesägten Kanten mit Silikon abgedichtet werden.

Français

Important ! Pour éviter que l'eau ne pénètre dans le plan de travail en cas de fuite, vous devez enduire les bords sciés de silicone. NB Joint silicone non inclus.

Nederlands

N.B. Excl. siliconen! Om te voorkomen dat er water in het werkblad dringt bij eventuele lekkage, moeten de zaagsnedes worden afgedicht met siliconen.

Dansk

OBS! Silikone medfølger ikke! For at forhindre at vand trænger ind i bordpladen ved eventuel lækage, skal du tætne de afsavede kanter med silikone.

Íslenska

ATHUGIÐ! Silíkon fylgir ekki! Til að koma í veg fyrir að vatn smjúgi inn í borðplötuna við vatnsleka, þarf að bera silíkon á sagaðar brúnir.

Norsk

Obs! Silikon følger ikke med! For å forhindre at vann trenger inn i benkeplaten ved evt lekkasje må du tette de avsagde kantene med silikon.

Suomi

HUOM! Silikoni ei sisälly pakkaukseen! Jos haluat estää veden imeytymisen työtasoon sinun on tiivistettävä reunat silikonilla.

Svenska

Obs! Silikon medföljer ej! Vill du förhindra att vatten tränger in i bänkskivan vid eventuellt läckage måste du täta de avsågade kanterna med silikon.

Čeština

UPOZORNĚNÍ! Silikon není součástí balení! Abyste předešli zabránili prosakování vody do pracovní desky, utěsněnými silikonem. uříznuté hrany musí být utěsněny silikonem.

Español

¡Advertencia! La silicona no se incluye. Para evitar que penetre agua en la encimera si tienes alguna fuga de agua, debes impermeabilizar los cantos de corte con silicona.

Italiano

N.B. Il silicone non è incluso. Per evitare che l'acqua penetri nel piano di lavoro in caso di perdite, sigilla con il silicone i bordi tagliati.

Magyar

MEGJEGYZÉS ! A csomag a szilikont nem tartalmazza. A szélek lezárásához az ajánlott szilikont használj szilikont, így szivárgás esetén a víz felszívódása a munkalapban megelőzhető.

Polski

UWAGA! Nie zawiera silikonu! Aby zapobiec dostawaniu się wody do blatu w przypadku przecieku przycięte krawędzie muszą zostać zabezpieczone silikonem.

Eesti

TÄHELEPANU! Silikoon pole kaasas. Vältimaks lekke korral vee tungimist läbi tasapinna, peate servad ja avaused täitma silikooniga.

Latviešu

UZMANĪBU! Silikons nav iekļauts komplektācijā! Lai novērstu ūdens iekļūšanu darba virsmā, tās malas nepieciešams noblīvēt ar silikonu.

Lietuvių

DĖMESIO! Silikonas nepridedamas! Kad vanduo nepatektų į stalviršio vidų, nupjautus kraštus reikia sandarinti silikonu.

Portugues

ATENÇÃO! Silicone não incluída. Para evitar que em caso de fuga a água entre na bancada, as arestas cortadas deverão ser tratadas com silicone.

Româna

ATENŢIE! Pasta silicon nu este inclusă. În cazul unei scurgeri, pentru a preveni pătrunderea apei în blat, canturile tăiate trebuie etanșate cu silicon.

Slovensky

UPOZORNENIE! Bez silikonu! Aby ste predišli prenikaniu vody medzi dosku kuchynskej linky, okraje vyplňte silikonom!

Български

ВАЖНО! Комплектът не включва силиконова паста! За да не се просмуква вода в плота в случай на изтичане, отрязаните краища трябва да бъдат запечатани със силикон.

Hrvatski

NAPOMENA! Silikon nije priložen! Kako biste, u slučaju curenja, spriječili prodiranje vode u radnu ploču, trebate rezane rubove zapečatiti silikonom.

Ελληνικά

ΣΗΜΕΙΩΣΗ! Η σιλικόνη δεν περιλαμβάνεται! Για την αποφυγή όπως σε περίπτωση διαρροής, το θα πρέπει να σφραγί-ζονται με σιλικόνη.

Русский

ВНИМАНИЕ! Силикон не прилагается! Чтобы предотвратить попадание воды в столешницу в случае утечки, необходимо обработать срезанные края силиконом.

Українська

ПРИМІТКА. Силікон не додається! Аби запобігти потраплянню води в стільницю внаслідок витікання, рекомендується обробити зрізані краї силіконом.

Srpski

NAPOMENA! Silikon se ne dobija uz proizvod. Da bi sprečili ulazak vode u radnu ploču u slučaju curenja, isečene ivice zapuši silikonom.

Slovenščina

POMEMBNO! Silikon ni priložen. Vdor vode v delovno ploščo preprečiš tako, da na odrezane robove nanesešsilikon.

Türkçe

NOT! Silikon dahil değildir! Sızıntı olması halinde suyun tezgahına girmesini önlemek için kesik kenarlarına silikon kaplanmalıdır.

Bahasa Indonesia

CATATAN! Tidak disertakan silikon! Untuk mencegah air merembes ke dalam meja kerja jika terjadi kebocoran, potong tepi harus ditambal dengan silikon.

Bahasa Melayu

NOTA! Silikon tidak disertakan! Untuk mencegah air meresap pada bahagian atas kaunter semasa kebocoran berlaku, potong tepi yang dipotong perlu menutupnya dengan silikon.

عربي

ملاحظة! السيليكون غير مرفق! لمنع تسرب الماء إلى سطح العمل في حالة حدوث تسرب، يجب معالجة الحواف المقطوعة بالسيليكون.

中文

注意！硅胶不包含！为防止水渗入台面，请用硅胶密封切割边缘。

繁體中文

注意！矽膠不包含！為防止水滲入台面，請用矽膠密封切割邊緣。

日本語

注意！シリコンは付属しません！作業台に水が浸透しないように、カットされた縁はシリコンでシールしてください。

한국어

참고! 실리콘 미포함! 작업대에 물이 스며들지 않도록 잘라진 가장자리는 실리콘으로 밀봉하십시오.

11

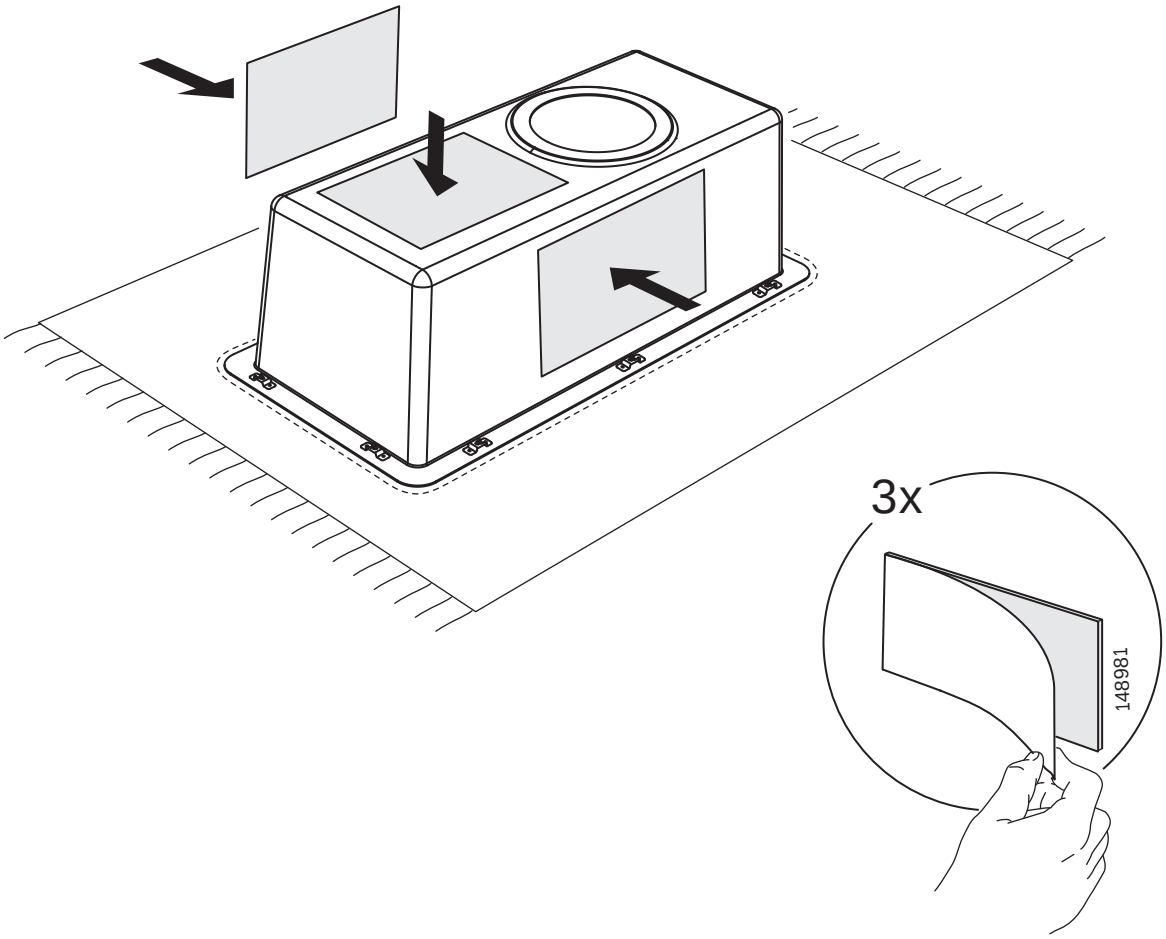

12

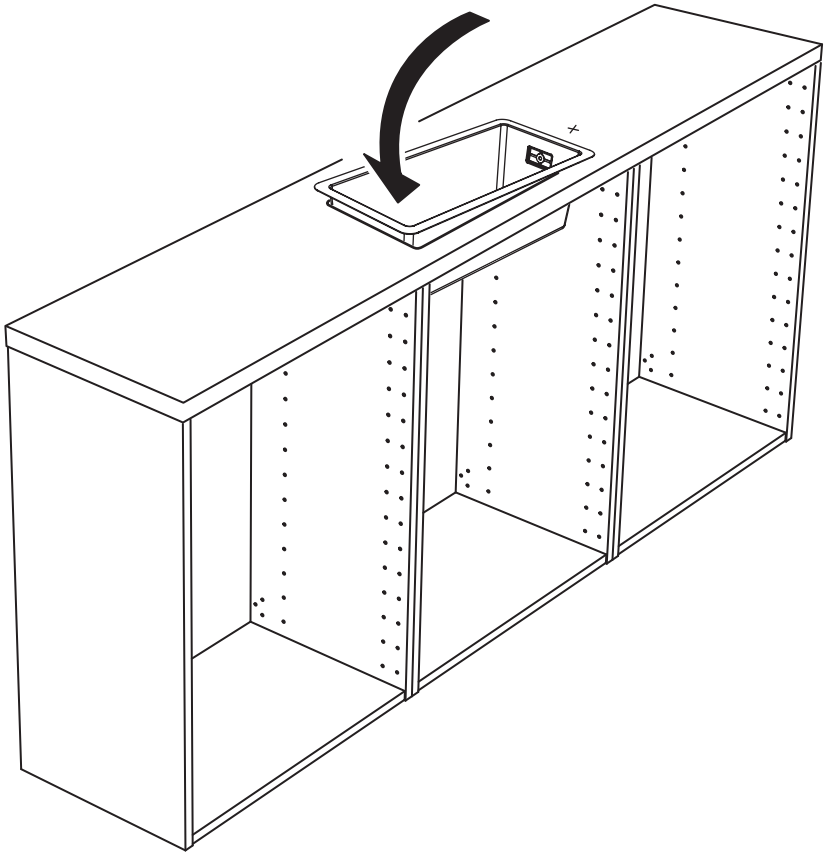

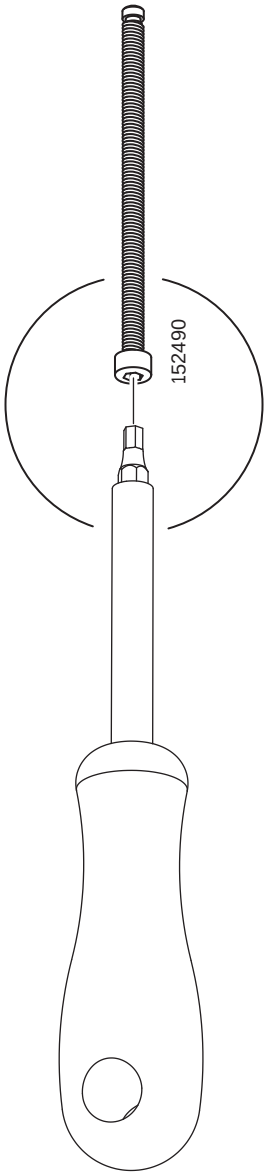
152490

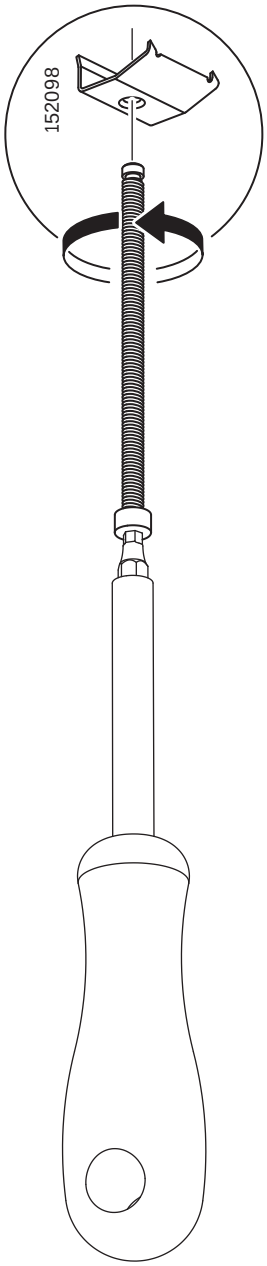
152098

15

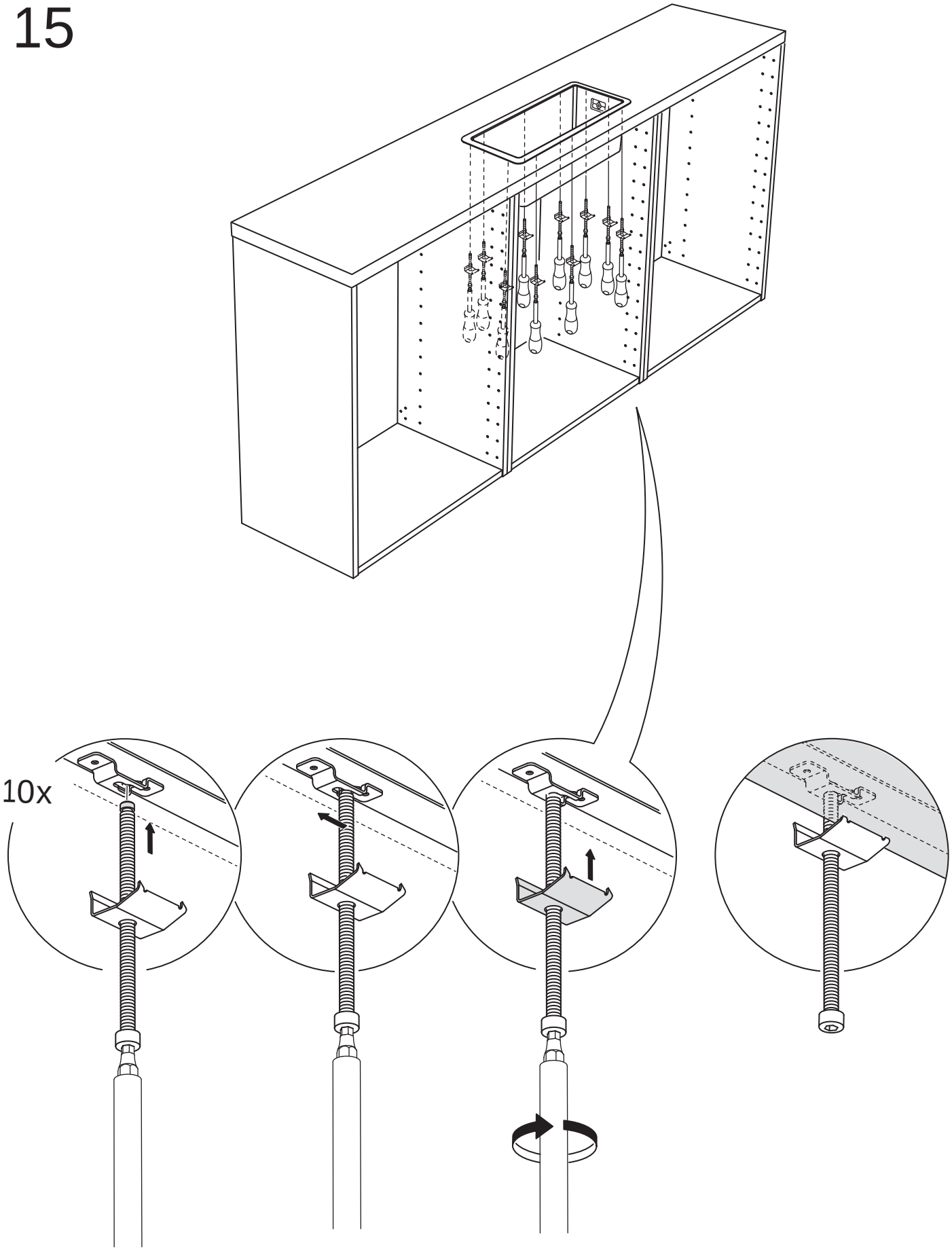

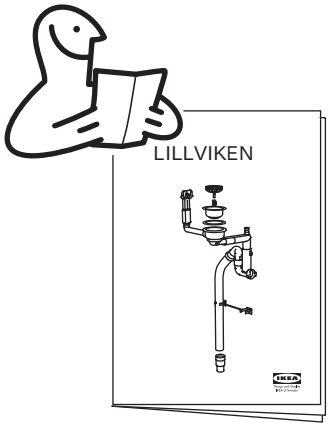

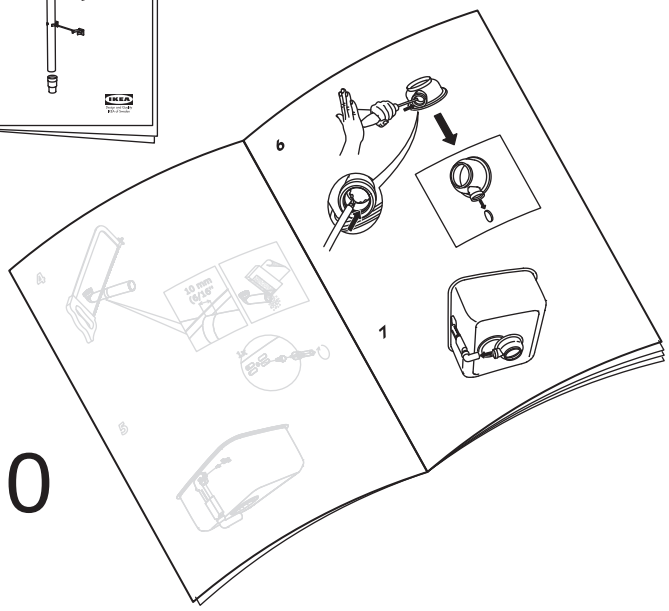

6 - 20

English

This kitchen sink/sink unit is made of stainless steel and it complies with the requirements on durability and cleanability.

Deutsch

Arbeitsplatte und Spüle aus Edelstahl; erfüllt alle Anforderungen an Haltbarkeit und einfache Reinigung.

Français

Cet évier de cuisine/meuble évier est en acier inoxydable ; il est conforme aux normes concernant la solidité et le lavage.

Nederlands

Het werkblad/de spoelbak is gemaakt van roestvrij staal en voldoet aan de eisen van duurzaamheid en eenvoudig reinigen.

Dansk

Denne vask er fremstillet af rustfrit stål og overholder gældende krav til holdbarhed og rengøringsvenlighed.

Íslenska

Þessi eldhúsvaskur/vaskur er úr ryðfríu stáli og er í samræmi við kröfur um endingu og hreinleika.

Norsk

Denne oppvaskkummen er laget av rustfritt stål og den overholder kravene til at den skal være slitesterk og enkel å rengjøre.

Suomi

Tämä tiskiallaskokonaisuus on valmistettu ruostumattomasta teräksestä ja se täyttää sille asetetut kestävyys- ja puhdistettavuusvaatimukset.

Svenska

Köksdiskbänken/diskhon är tillverkad av rostfritt stål och uppfyller samtliga krav på hållbarhet och rengöring.

Ελληνικά

Κuchyňský dřez/dřezový díl je vyrobený z nerezavějící oceli a vyhovuje požadavkům na odolnost a údržbu.

Español

La encimera/fregadero es de un material que cumple todos los requisitos en materia de durabilidad y limpieza.

Italiano

Questo lavello è realizzato in acciaio inossidabile ed è conforme ai requisiti sulla resistenza e sulla pulizia.

Magyar

A konyhai mosogató/mosogatótálca rozsdamentes acél, mely könnyen tisztítható és tartós.

Polski

Ten zlew kuchenny/segment zlewowy wykonano ze stali nierdzewnej i spełnia on wymogi trwałości i czystości.

Eesti

See köögivalamu on valmistatud roostevabast terasest ning vastab vastupidavuse ja puhastatavuse nõuetele.

Latviešu

Šī virtuves izlietne/izlietnes modulis ir izgatavots no nerūsējoša tērauda un atbilst izturības un kopšanas prasībām.

Lietuvių

Ši plautuvė pagaminta iš nerūdijančio plieno ir atitinka atsparumo bei valymo reikalavimus.

Portugues

Este lava-louça/bancada de cozinha é fabricado em aço inoxidável; cumpre os requisitos de durabilidade e limpeza.

Româna

Chiuveta de bucătărie/unitatea pentru bucătărie este realizată din oțel inoxidabil și îndeplinește condițiile de durabilitate și curățare.

Slovensky

Kuchynský drez/drezový diel je vyrobený z nerezovej ocele a vyhovuje požiadavkám odolnosti a údržby.

Български

Тази кухненска мивка е изработена от неръждаема стомана и отговаря на изискванията за издръжливост и лесно почистване.

Hrvatski

Kuhinjski sudoper/sudoper izrađen je od nehrđajućeg čelika i u skladu je sa zahtjevima za trajnost i čišćenje.

Ελληνικά

Αυτός ο νεροχύτης κουζίνας/μονάδα νεροχύτη είναι κατασκευασμένος από ανοξείδωτο ατσάλι σύμφωνος με τις απαιτήσεις των πρότύπων για αντοχή και καθαριότητα.

Русский

Эта кухонная мойка сделана из нержавеющей стали и соответствует требованиям по прочности и уходу.

Українська

Ця кухонна мийка виготовлена з нержавіючої сталі та відповідає вимогам щодо міцності та догляду.

Srpski

Ova kuhinjska sudopera/sudopera napravljena je od nerđajućeg čelika i u skladu je sa zahtevima o trajnosti i održavanju čistoće.

Slovenščina

Kuhinjsko korito je izdelano iz nerjavečega jekla in izpolnjuje stroge zahteve glede trpežnosti in vzdrževanja.

Türkçe

Bu mutfak eviyesi/eviye ünitesi paslanmaz çelikten imal edilmiştir ve dayanıklılık ve temizlik gerekliliklerine uyumludur.

Bahasa Indonesia

Bak cuci dapur/unit bak cuci steel dan memenuhi persyaratan daya tahan dan kebersihannya.

Bahasa Melayu

Sink dapur/unit sink diperbuat daripada keluli tahan karat dan ia mengikut syarat-syarat tahan lasak dan kebersihannya.

عربي

N

Tiếng Việt

Bồn rửa chén này được làm từ thép không gỉ và đáp ứng yêu cầu về độ bền và khả năng vệ sinh.

© Inter IKEA Systems B.V. 2017